PowerMaster-10/30 G2
Versie 18
Installatiehandleiding

Inhoudsopgave

1. INLEIDING 3

1.1 Systeem Eigenschappen 3

2. DE INSTALLATIELOCATIE BEPALEN 7

3. POWERMASTER-10 G2 INSTALLATIE 8

3.1 Het openen van de Powermaster-10 G2 centrale en montage..... 8

3.2 De telefoonlijn aansluiten 9

3.3 Systeem planning en programmering..... 9

3.4 GSM Module Installatie 9

3.5 PGM-5 interface installatie.....10

3.6 Bedrade zones of PGM apparaat aansluiten..12

3.7 Netvoeding op de centrale aansluiten.....13

3.8 Het apparaat van stroom voorzien 16

3.9 Sluiten van de PowerMaster-10 G2 centrale..16

4. POWERMASTER-30 G2 INSTALLATIE 17

4.1 Bekabelingsdiagram Powermaster-30 G2.....17

4.2 Het openen van de PowerMaster-30 G2 centrale en de montage van de beugel 18

4.3 De telefoonlijn aansluiten 18

4.4 Bedrade zone en sirene aansluiten 19

4.5 Systeem planning en programmering.....19

4.6 GSM Module Installatie 20

4.7 DUAL RS-232 module montage 21

4.8 PGM-5 interface installatie.....21

4.9 Optionele expansie module) 22

4.10 Netvoeding op de centrale aansluiten.....24

4.11 Batterij plaatsen.....25

4.12 Het apparaat van stroom voorzien 25

4.13 Sluiten van de PowerMaster-30 G2 centrale 26

5. PROGRAMMERING.....27

5.1 Algemene richtlijnen 27

5.1.1 Navigatie 27

5.1.2 Geluiden 28

5.2 Het "Installatie Mode" openen en een menuoptie selecteren.....28

5.2.1 Het openen van de "Installatie Mode" als "Gebr. toest." is ingeschakeld 28

5.2.2 Opties selecteren.....29

5.2.3 Het installatiemenu verlaten.....29

5.3 Installatie codes instellen 29

5.3.1 Identieke Installatie en Hoofdinstallatie codes.....30

5.4 Apparaten 31

5.4.1 Zones / Zenders menuopties 31

5.4.2 Nieuwe draadloze apparaten of bedrade sensoren toevoegen 31

5.4.3 Een apparaat wissen 36

5.4.4 Een apparaat wijzigen of herzien.....36

5.4.5 Een apparaat vervangen 36

5.4.6 De Soak Test modus configureren.....37

5.4.7 Standaard (defaults) waarden voor apparaten instellen 38

5.4.8 Update apparaten na het sluiten van het Installatiemenu 38

5.4.9 Display van de PowerMaster wanneer KP-250 PG2 actief is 38

5.5 Centrale 39

5.5.1 Algemeen – Centrale stroomschema en menu opties.....39

5.5.2 Configureren van inschakel/uitschakel- en in-/uitloop procedures 40

5.5.3 Zone functies instellen 42

5.5.4 Configureren van alarmen en storingen 42

5.5.5 Sirene functies instellen.....44

5.5.6 Configureren van hoorbare & visuele signalen 44

5.5.7 Configureren van Storing en Supervisie (Ontbrekend apparaat) 46

5.5.8 Configureren van diverse functies.....47

5.6 Communicatie 48

5.6.1 Algemene richtlijnen – "Communicatie" stroomschema en menu opties.....48

5.6.2 Configureren analoge (PSTN) verbinding.....50

5.6.3 Configureren van GSM-GPRS (IP) – SMS verbinding 51

5.6.4 Configureren van doormeldingen naar meldkamers.....52

5.6.5 Doormelding naar privé nummers.....56

5.6.6 Bewegingscamera's voor visuele alarm verificatie instellen 56
5.6.7 Upload / Download autorisatie configureren..... 57
5.6.8 Breedband 59
5.7 PGM uitgangen 59
5.7.1 Algemeen..... 59
5.7.2 Open collector standen 59
5.7.3 Configuratie PGM-uitgang..... 60
5.7.4 PGM-5 aansluiting 61
5.7.5 Dagtijden bepalen 61
5.8 Vrije teksten 62
5.8.1 Vrij programmeerbare zone namen.... 62
5.8.2 Spraak opnemen..... 63
5.8.3 Externe speaker..... 64
5.9 Testmode 64
5.9.1 Algemene richtlijnen – "Testmode" stroomschema en menu opties 64
5.9.2 Draadloze apparaten testen..... 65
5.9.3 GSM module testen 66
5.9.4 Het SIM nummer testen 67
5.9.5 De Breedband/PowerLink module testen 67
5.10 Gebruikersinstellingen 68
5.11 Fabrieksinstellingen 68
5.12 Serienummer..... 68
5.13 Partities 69
5.13.1 Algemeen – Partities menu 69
5.13.2 Partitiefunctie aan/uitzetten..... 69
5.14 Operationele modus 69
5.14.1 Algemene richtlijnen – menu "Operationele modus"..... 69
5.14.2 Instelling selecteren 69
5.14.3 EN/INCERT INSTELLEN 69

6. PERIODIEKE TEST 71
6.1 Algemene richtlijnen 71
6.2 Een periodieke test uitvoeren 71

7. ONDERHOUD 75
7.1 Behandelen van systeem problemen 75
7.2 De centrale demonteren 76
7.3 Back-up batterijpack vervangen 76
7.4 Zekering vervangen..... 77
7.5 Detectors vervangen/verplaatsen..... 77
7.6 Jaarlijkse systeemcontrole 77

8. GEHEUGEN BEKIJKEN 78

BIJLAGE A. Specificaties 79
A1. Functioneel 79
A2. Draadloos 80
A3. Elektrisch 80
A4. Communicatie.....81
A5. Fysieke eigenschappen.....82
A6. Randapparatuur en Accessoires 82

BIJLAGE B. Werken met partities 83
B1. Gebruikersinterface en werking.....83
B2. Gemeenschappelijke zones 83

BIJLAGE C. Detector plaatsing & zendertoewijzing 85
C1. Detector Plaatsing 85
C2. Keyfobzender lijst.....86
C3. Paniekdrukker lijst.....87
C4. Geen-alarm zenderlijst 87

BIJLAGE D. Eventcodes 88
D1. Contact ID eventcodes 88
D2. SIA eventcodes 88
D3. Uitleg van het Scancom protocol 89
D4. SIA-IP protocol uitleg 89

BIJLAGE E. Sabbat-Modus..... 90
E1. Algemene richtlijnen.....90
E2. Aansluiten 90
E3. Het systeem inschakelen met de Sabbatklok90

BIJLAGE F. PowerLink3 IP Communicator 91
F.1 Aan de slag.....91
F.2 Specificaties 91
F.3 Installatie 92
Inhoud van de verpakking 92
Systeemvereisten.....92
F.4 De Visonic PowerLink3 IP Communicator installeren 93
Installatie van de hardware.....93
Configuratie van de centrale.....95

BIJLAGE G. Verklarende woordenlijst 96

BIJLAGE H. Conformiteit..... 98

Beknopte handleiding PowerMaster-10/30 G2..... 99

1. INLEIDING

De PowerMaster®-10 G2 en de PowerMaster®-30 G2 zijn professionele, alles-in-een draadloze beveiligingssystemen voor inbraakbeveiliging, branddetectie en veiligheidssituaties, gebaseerd op Visonic's revolutionaire PowerG™ tweeweg, Time Division Multiple Access (TDMA) en Frequency Hopping Spread Spectrum (FHSS) draadloze techniek. Deze techniek biedt ongeëvenaarde zekerheid, een groot bereik en zeer lange levensduur van de batterijen; de perfecte en gebruikersvriendelijke oplossing voor meldkamers en professionele installateurs.

Deze handleiding behandelt de PowerMaster-10/30 G2 v18 en later. De meest recente handleidingen kunt u downloaden vanaf de website van Visonic http://www.visonic.com.

Opmerking: *"Pmaster" wordt als afkorting van "PowerMaster" gebruikt.*

De PowerMaster-10 G2 wordt geleverd met 2 handleidingen:

- **Installatiehandleiding** (deze handleiding) – voor het gebruik van de monteur bij installatie en configuratie.
- **Gebruikershandleing** – ook voor het gebruik van de systeemmonteur bij installatie en configuratie, maar ook door de hoofdgebruiker van het systeem na voltooiing van de installatie. Geef deze handleiding door aan de hoofdgebruiker van het systeem.

1.1 Systeem Eigenschappen

Onderstaande tabel biedt een overzicht van de PowerMaster-eigenschappen, met een korte beschrijving van elke eigenschap en hoe deze te gebruiken.

Eigenschap	Beschrijving	Configuratie en gebruik
Visuele alarm verificatie	Als de PowerMaster in combinatie met de Next CAM PG2 PIR-cameradetector en GPRS-communicatie wordt gebruikt, kan het systeem de meldkamer voorzien van videobeelden die bij een alarm gemaakt zijn. De meldkamer ontvangt een korte videoclip indien er een inbraak-, brand- of paniekalarm wordt doorgemeld, afhankelijk van de instellingen.	**1. GPRS-communicatie instellen:** zie Installatie van de GSM module (zie sectie 3.4 voor de PowerMaster-10 G2 en sectie 4.6 voor de PowerMaster-30 G2). **2. Camera instellen:** raadpleeg de installatie-instructies van de Next CAM PG2 **3. Verificatie brand- en paniekalarm instellen:** zie sectie 5.6.6 Bewegingscamera's voor video alarm verificatie instellen
Videobeelden op verzoek	Het PowerMaster systeem kan beelden van de Next CAM PG2 op verzoek van de PowerManage server doorsturen. Beelden worden doorgestuurd na een commando vanaf de meldkamer. Om de privacy van de klant te waarborgen, kan het systeem worden ingesteld zodat "Op Verzoek" kijken alleen tijdens specifieke inschakel-modes (Uitgeschakeld, Thuis en Weg) en/of gedurende een specifieke periode na een alarmmelding mogelijk is.	**1. Op verzoek eigenschap instellen:** zie sectie 5.6.6 Bewegingscamera's voor video alarm verificatie instellen **2. Beelden opvragen en bekijken:** zie de PowerManage Gebruikershandleiding, Hoofdstuk 5 Beelden bekijken en events afhandelen
Eenvoudig inleren	PowerG apparaten worden ingeleerd op de centrale. "Vooraf inleren" kan ook plaatsvinden door het PowerG ID-nummer van het apparaat in te voeren en het vervolgens in de buurt van de centrale te activeren.	**Apparaten (vooraf) inleren:** zie sectie 5.4.2 Nieuwe draadloze apparaten of bedrade sensoren toevoegen

Apparaat configuratie	Instellingen van de draadloze componenten en de bijbehorende reacties van de centrale kunnen vanaf de centrale of vanaf een locatie op afstand geprogrammeerd worden. Elk PowerG apparaat heeft zijn eigen instellingen, welke vanaf de centrale in het “APPARAAT INSTELLINGEN” menu geprogrammeerd kunnen worden. ***Opmerking:*** *De minimale configuratie van het systeem omvat één detector.*	**Apparaten configureren vanaf de centrale:** zie Hoofdstuk 5 Programmering en de installatie-instructies van het apparaat. **Instellingen van draadloze componenten op afstand programmeren:** zie de PowerManage handleiding, Hoofdstuk 3 Centrale programmering en de Remote Programmer PC Gebruikershandleiding, Hoofdstukken 6 en 7.
Diagnose van de centrale en rand-apparatuur	Alle draadloze componenten in de installatie kunnen getest worden, waarbij tevens informatieve over de signaalsterke van ieder component wordt getoond en verzameld.	**Diagnose uitvoeren en signaalsterkte tonen:** zie Hoofdstuk 5.9 Diagnostiek
Periodieke testen uitvoeren	Het systeem moet ten minste een keer per week worden getest, en na een alarmmelding. De periodieke test kan lokaal worden uitgevoerd, of vanaf een locatie op afstand (met de hulp van een niet-technisch persoon op locatie).	**Looptest lokaal starten**: zie Hoofdstuk 6 Periodieke test **Looptest op afstand starten:** zie de Remote Programmer PC software Gebruikershandleiding, Hoofdstuk 6 Data Details Tabellen.
Partities	De partities functie, mits ingeschakeld, stelt u in staat het alarmsysteem in aparte secties te verdelen, die ieder als een losstaand alarmsysteem kunnen functioneren. Partities kunnen worden gebruikt in installaties waar delen van het pand gedeeltelijk gebruikt worden, zoals een thuiskantoor of winkel.	**1. Partitiefunctie inschakelen:** zie sectie 5.13 Partities **2. Partitietoewijzing instellen voor elk apparaat:** zie sectie 5.4.2 Nieuwe draadloze apparaten of bedrade sensoren toevoegen **Als u meer wilt weten over de partitiefunctie:** zie BIJLAGE B. Werken met partities en BIJLAGE B. in de gebruikershandleiding.
2-weg spraakcommu nicatie[1]	De PowerMaster maakt spraakcommunicatie met meldkamers mogelijk.	**Om 2-weg spraak in te schakelen en te configureren:** zie sectie 5.6.4 Configureren van doormeldingen naar meldkamers
Configuratie sjablonen voor apparaten	De standaardwaarden waarmee een nieuw apparaat in het systeem wordt ingeleerd, kunnen worden ingesteld voordat u apparaten inleert. Deze standaardsjabloon zorgt ervoor dat apparaten sneller kunnen worden geconfigureerd.	**1. Standaardwaarden voor apparaten definiëren:** zie sectie 5.4.7 Standaard (default) waarden voor apparaten instellen **2. Apparaten (vooraf) inleren:** zie sectie 5.4.2 Nieuwe draadloze apparaten of bedrade sensoren toevoegen
SirenNet – Automatische Sirene functie m.b.v. rookmelders	Alle PowerG-rookmelders kunnen als sirenes fungeren, en alarmeren bij één of meerdere van de volgende 4 typen alarmen: brand, gas, inbraak en water.	**SirenNet voor elke rookmelder instellen en configureren:** zie de SMD-426 PG2 / SMD-427 PG2 Installatie instructies
In de centrale geïntegreerde sirene	De centrale is voorzien van een krachtige sirene die afgaat in geval van alarm; default is deze ingesteld op af te gaan.	**Definiëren of de sirene van de centrale al dan niet afgaat in geval van alarm:** zie sectie 5.5.5 Sirene functies instellen
Uitgangen bedrade sirene	Via de centrale kunnen bedrade sirenes en flitsers worden aangesloten.	**Bedrade sirene installeren en aansluiten:** zie aansluitschema 4.9 Optionele Expansiemodule montage

[1] Alleen PowerMaster-30 G2 met spraakoptie

Bedrade zones en programmeer bare PGM uitgangen	Op de centrale kunnen bedrade detectoren en externe apparaten via de programmeerbare uitgangen aangesloten worden.	**1. Een bedrade zone of PGM-apparaat aansluiten:** zie sectie 3.6 Bedrade zone of PGM toevoegen **2. De bedrade zone programmeren**: zie sectie 5.4.2 Nieuwe draadloze apparaten of bedrade sensoren toevoegen **3. Aansturing van PGM-uitgangen programmeren:** zie sectie 5.7 PGM uitgang
Rapporteren aan privé gebruikers en/of meldkamer per telefoon, SMS en IP-communicatie	Het PowerMaster systeem kan zo worden geprogrammeerd dat het alarmmeldingen verzendt naar 4 verschillende privé telefoonnummers en SMS berichten naar 4 GSM nummers, en deze events aan de meldkamer rapporteert via SMS, PSTN of IP-communicatie. (IP-communicatie niet actief in UL apparaten).	**Meldingen aan privénummers configureren:** zie de PowerMaster-10/30 G2 Gebruikershandleiding, Hoofdstuk 6, sectie B.12 Privé telefoon en SMS meldingen programmeren **Rapportage aan de meldkamer configureren:** zie sectie 5.6.4 Configureren van doormeldingen aan meldkamers
Snelle installatie met indicatie van signaal sterkte	Bij PowerG apparaten hoeft de centrale niet te worden geraadpleegd als er een draadloos apparaat wordt gemonteerd, omdat PowerG apparaten over een ingebouwde indicator voor de signaalsterkte beschikken. De montagelocatie kan snel en eenvoudig worden bepaald.	Zie Hoofdstuk 2 De installatielocatie bepalen om de meest ideale montage locatie van de draadloze component te bepalen.
Component Locator	Zorgt ervoor dat de component die in het display getoond wordt, eenvoudig te vinden is.	**Voor uitleg over de Component Locator functie:** zie PowerMaster-10/30 G2 Gebruikershandleiding, Hoofdstuk 2, PowerMaster systeem bedienen **Om de Component Locator te gebruiken bij het overbruggen van een zone:** zie PowerMaster-10/30 G2 Gebruikershandleiding, Hoofdstuk 6, sectie B.1 Het Zone overbruggingschema instellen. **Om de Component Locator te gebruiken bij het uitvoeren van de periodieke test:** zie Hoofdstuk 6 Periodieke test, of de PowerMaster-10/30 G2 Gebruikershandleiding, Hoofdstuk 8 Systeem testen
Sleutelkluis bewaken	PowerMaster kan een kluis met sleutels bewaken die alleen toegankelijk is voor de bewaker ter plekke of door de meldkamer bij een alarm.	**1. Een kluis op de centrale aansluiten:** zie sectie 3.6 Optionele Expansiemodule montage, Figuur 3.6b (PowerMaster-10 G2) / sectie 4.9 Optionele expansie module, Figuur 4.9b (PowerMaster-30 G2) **2. Het zonetype van de kluis configureren als "bewakerzone":** zie sectie 5.4.2 Nieuwe draadloze apparaten of bedrade sensoren toevoegen **3. Bewakercode instellen:** zie sectie 5.3 Installatie codes instellen
Sleutelschakelaar	Een extern systeem kan het inschakelen en uitschakelen van het PowerMaster systeem regelen	**1. De uitgang van het externe systeem op de centrale aansluiten:** zie sectie 3.6 Bedrade zones of het PGM apparaat aansluiten, Figuur 3.6b (PowerMaster-10 G2) / sectie 4.9 Optionele expansie module, Figuur 4.9b (PowerMaster-30 G2)

Opmerking: Meldkamer betekent niet-geëvalueerd door UL.

1. INLEIDING

Systeem architectuur:

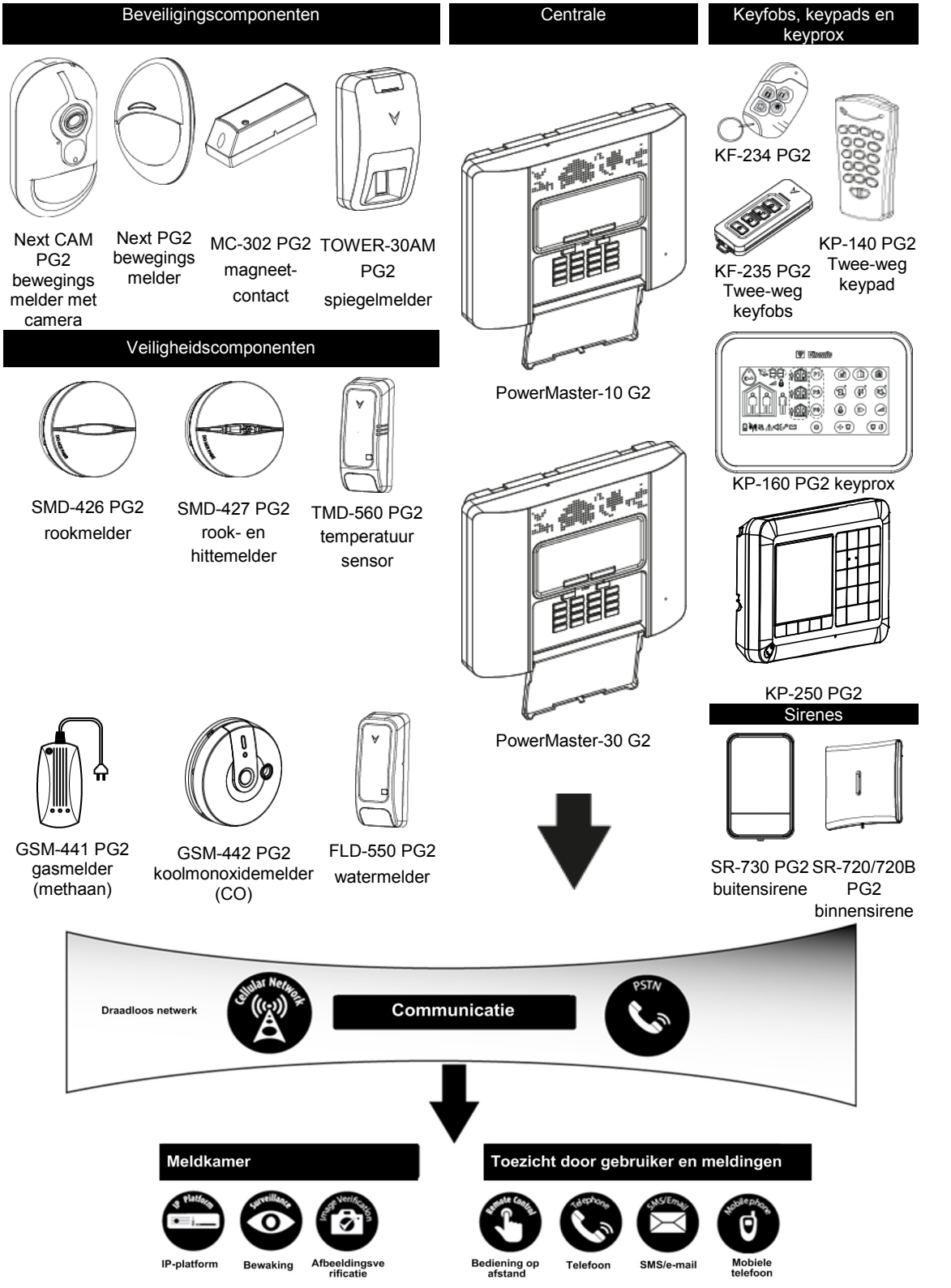

2. DE INSTALLATIELOCATIE BEPALEN

Ter verzekering van de best mogelijke plaats voor het monteren van de PowerMaster centrale, moeten de volgende punten in acht worden genomen:

- De geselecteerde locatie moet zich ongeveer in het midden van de installatieplaats bevinden, tussen alle zenders, bij voorkeur op een verborgen locatie.
- In de directe nabijheid van een stopcontact
- In de directe nabijheid van een telefoonverbinding (als PSTN wordt gebruikt)
- Op een locatie met een goed mobiel bereik, als GSM-350 PG2 wordt gebruikt
- Uit de buurt van bronnen van storing voor draadloze communicatie, zoals:
  - Computers of andere elektronische apparatuur, stroomgeleiders, draadloze telefoons, lichtdimmers, enz.
  - Grote metalen objecten (zoals metalen deuren of koelkasten)

    Opmerking: *Houd een afstand van tenminste 1 meter aan.*
- Als u de ingebouwde sirene en/of spraak van de centrale gebruikt, selecteert u een locatie waarbij audio in het hele pand hoorbaar is.

Aanwijzingen voor de montage van draadloze apparaten:

- Zorg ervoor dat het ontvangstniveau van het signaal voor elk apparaat "Sterk" of "Goed" is, en niet "Zwak".
- Draadloze magneetcontacten moeten in een verticale positie en zo hoog mogelijk op de deur of het raam bevestigd worden.
- Draadloze PIR-detectors moeten rechtop worden geïnstalleerd, op de hoogte die in de installatie-instructies is aangegeven.
- Repeaters moeten hoog op de muur tussen de zenders en het besturingspaneel worden geplaatst.

WAARSCHUWING! *De centrale moet bij normale werking op een afstand van tenminste 20 cm van alle personen worden geplaatst. De antennes die voor dit product worden gebruikt, mogen zich niet bevinden of werken in samenhang met een andere antenne of zender.*

Apparatuur en bekabeling op de locatie van de klant

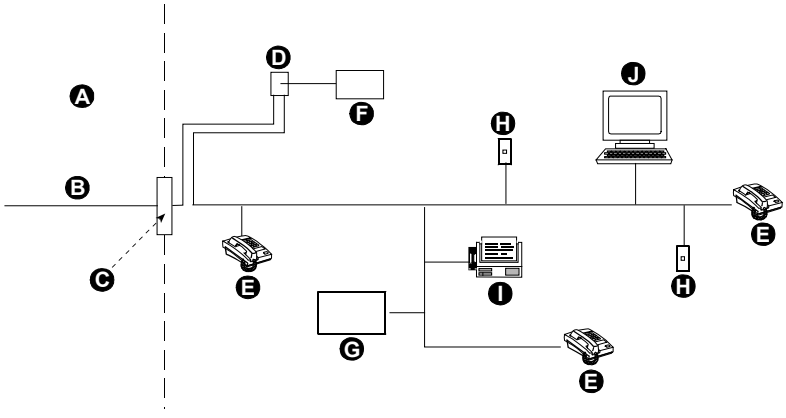

A. Network Service Provider voorzieningen
B. Telefoonlijn
C. Netwerk afbakeningpunt
D. RJ-31X contact
E. Telefoon
F. Alarmering apparatuur
G. Antwoordapparaat
H. Niet gebruikt RJ-11 contact
I. Fax
J. Computer

Opmerking: *De REN wordt gebruikt ter bepaling van het aantal apparaten dat met een telefoonlijn verbonden kan worden. Het resultaat van een overmatig aantal RENs op een telefoonlijn kan zijn dat de apparaten niet bellen als er een binnenkomend gesprek is. In de meeste, maar niet in alle gebieden, mag het totaal aantal RENs niet hoger zijn dan vijf (5.0). Om zeker te zijn van het aantal apparaten dat met een lijn verbonden mag zijn, bepaald door het totaal aantal REN's, raadpleeg de telefoonmaatschappij.*

Verbinding met centrale systemen die door de telefoonmaatschappij worden aangeboden is niet toegestaan. Verbinding met party lines is onderworpen aan staatstarieven.

De installateur moet de lijnbezetting controleren. Ook andere diensten, zoals DSL, kunnen op de telefoonlijn zijn aangesloten. Als een DSL dienst op de telefoonlijn aanwezig is, moet u een filter installeren. Aanbevolen wordt het gebruik van DSL alarmfilter Z-A431PJ31X van Excelsus Technologies, of gelijkwaardig. Dit filter wordt aangesloten op het RJ-31X contact en maakt het melden van een alarm mogelijk zonder het verbreken van de internet verbinding.

3. POWERMASTER-10 G2 INSTALLATIE

Benodigd gereedschap: Kruiskop schroevendraaier #2.

De PowerMaster-10 G2 montageprocedure wordt in Figuur 3.1 – 3.9 afgebeeld.

3.1 Het openen van de Powermaster-10 G2 centrale en montage

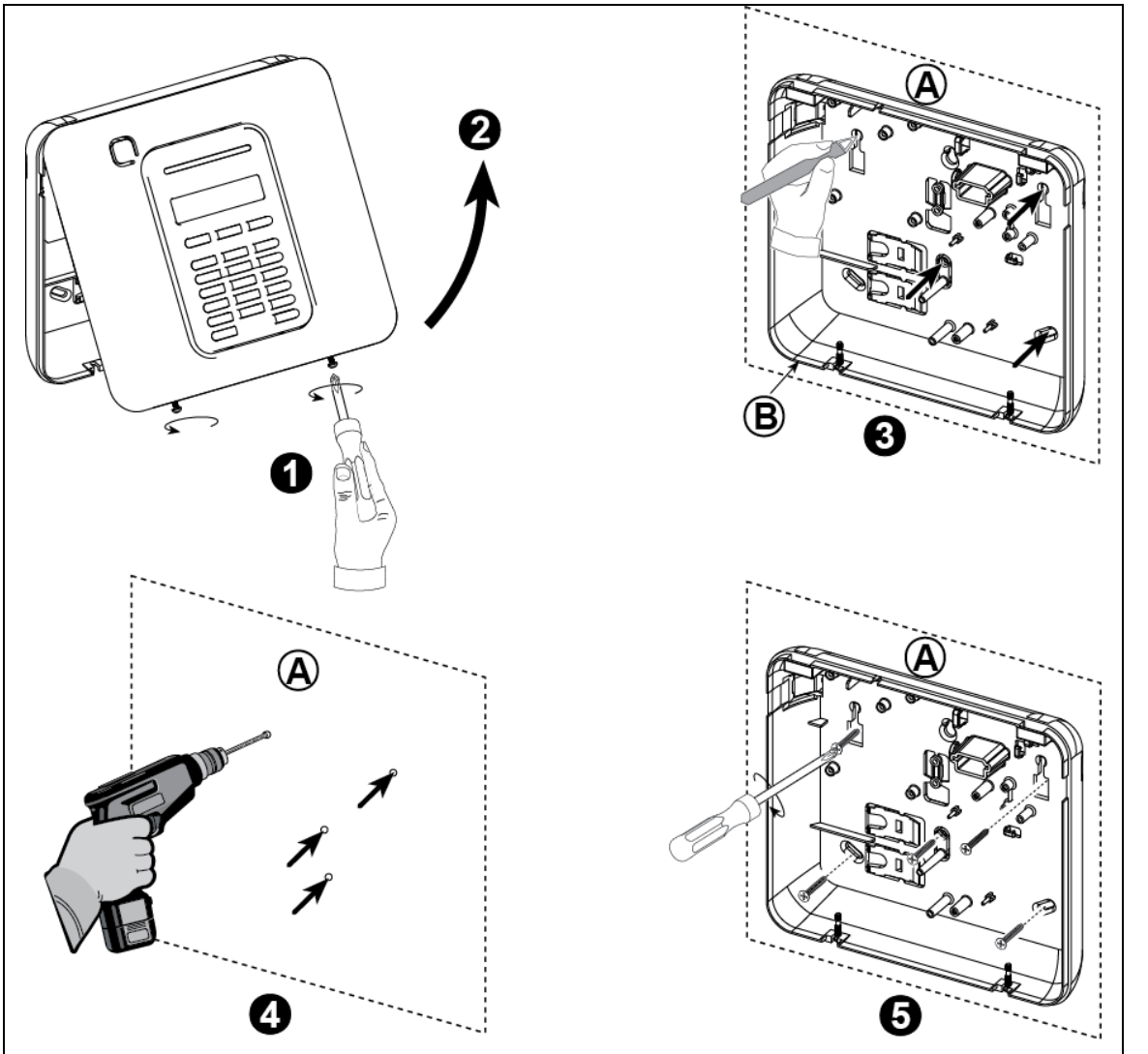

Figuur 3.1 – Montage achterkant van de behuizing

Voor het monteren van de behuizing

1. Draai de schroeven los
2. Verwijder de voorkant van de behuizing
3. Markeer 4 punten voor boorgaten
4. Boor 4 gaten en plaats de muurankers
5. Bevestig met 4 schroeven de achterkant van de behuizing

A. Montage ondergrond

B. Achterkant behuizing

WAARSCHUWING! *Wanneer de SIRENE & ZONE terminals worden teruggeplaatst, moeten deze zorgvuldig worden uitgelijnd met de pinnen in de PCB. Niet goed uitlijnen of indien de terminals omgedraaid worden ingevoerd, kan interne schade veroorzaken aan de PowerMaster-10 G2!*

3.2 De telefoonlijn aansluiten

TELEFOON BEDRADING

Sluit de binnenkomende telefoonlijn aan op LINE en de telefoonkabel op SET (via gewenste kabel invoer).

Opmerking:

De telefoonkabel mag niet langer zijn dan 3 meter.

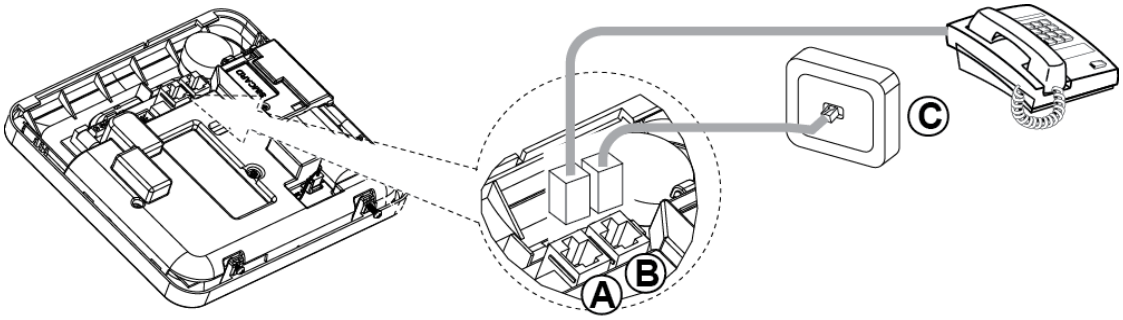

A. SET
B. LINE
C. Tel. lijn wandcontactdoos

Figuur 3.2 – Telefoon bedrading

Deze apparatuur is ontworpen om met het telefoonnetwerk verbonden te worden met een RJ11 connector, die voldoet aan de ACTA Deel 68 regels en vereisten, en met een juist geïnstalleerde RJ31X connector. Zie voor bijzonderheden bovenstaande tekeningen.

In het geval dat een RJ31X niet beschikbaar is (raadpleeg uw telefoonbedrijf of een gekwalificeerde monteur), moet de telefoonlijn eerst met de PowerMaster-10 G2 verbonden worden en moet daarna de andere huisapparatuur aangesloten worden op de PowerMaster-10 G2 “Phone” poort.

3.3 Systeem planning en programmering

Programmeer nu, voordat het wordt gemonteerd, het systeem zoals in de programmeersectie wordt aangegeven.

Met de tabellen in BIJLAGE C kunt u de locatie van elke detector plannen en vastleggen en tevens de houder en taak van elke zender vastleggen.

3.4 GSM Module Installatie

De interne GSM 350 module maakt het PowerMaster-10 G2 systeem mogelijk te functioneren over een GSM/GPRS mobiel netwerk (voor bijzonderheden, zie de GSM 350 PG2 installatie instructies).

De autodetectie-eigenschap van het GSM-modem maakt het automatisch inleren van het GSM-modem in het geheugen van de PowerMaster-10 G2 mogelijk. De autodetectie van het GSM-modem wordt op één van de volgende twee manieren geactiveerd: na een sabotageherstel en na een reset (spanningsloos maken of na het verlaten van het installatiemenu). Hierdoor zal de PowerMaster-10 G2 automatisch gaan scannen op de aanwezigheid van een GSM-modem op de GSM COM-poorten.

Indien tijdens de autodetectie geen GSM-modem wordt gevonden en het modem wel eerder in de PowerMaster-10 G2 is ingeleerd, wordt de melding “Bevestig geen GSM” getoond. Deze melding zal pas verdwijnen als de gebruiker op de knop i OK drukt. De modem wordt nu beschouwd als niet aanwezig en er zullen geen GSM storing meldingen meer zijn.

Opmerking:

Een melding wordt alleen getoond als het PowerMaster-10 G2 alarmeringssysteem is uitgeschakeld.

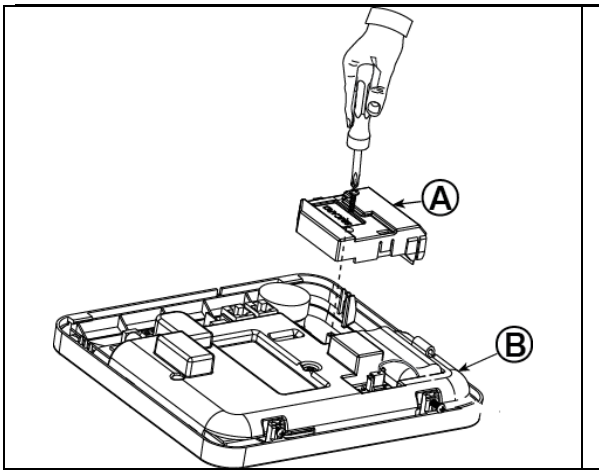

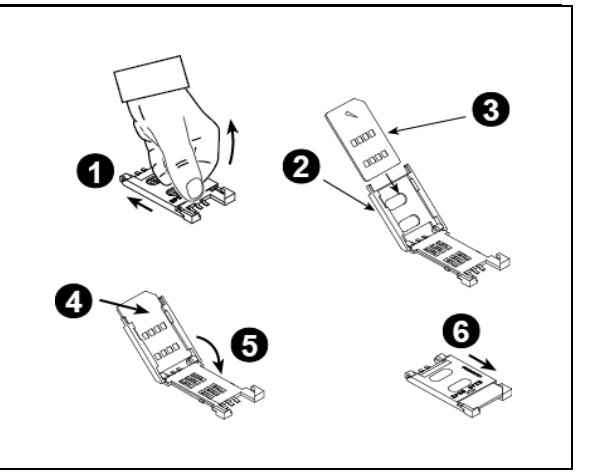

Plaats de GSM module en bevestig deze zoals aangegeven in bovenstaande Figuur.

A. GSM

B. Voorkant

Waarschuwing! De GSM module of de SIM kaart niet plaatsen of verwijderen als het besturingspaneel onder stroom staat of als de batterij aangesloten is.

Plaats de SIM kaart in de GSM module zoals aangegeven in bovenstaande Figuur.

1. Schuif de houder open
2. Open de houder
3. Plaats de SIM kaart voor de houder (let op de oriëntatie van de SIM kaart)
4. Schuif de SIM kaart in de houder
5. Druk de houder dicht
6. Vergrendel de houder

BELANGRIJK! De SIM kaart niet plaatsen of verwijderen als het besturingspaneel onder stroom staat of als de batterij aangesloten is

Figuur 3.4 – Optionele GSM module monteren en SIM kaart plaatsen

3.5 PGM-5 interface installatie

PGM-5 is een interface module die is ontworpen voor het aanbieden van alarmen, storingen en status signalen aan externe apparaten, zoals lange afstand draadloze zenders, CCTV-systemen, domotica systemen en LED signalering panelen (voor meer bijzonderheden, zie de PGM-5 Installatie instructies).
De PGM-5 biedt vijf solid state relais contact uitgangen en is ontworpen als een plug-in module voor de PowerMaster-10 G2.

Opmerking:

De PGM is alleen actief als de PGM-5 optie in de fabrieksinstellingen van het besturingspaneel is ingeschakeld.

Waarschuwing! Bij het monteren van de PGM-5 module wordt sterk aanbevolen de bedradingkabel te leiden zoals in Figuur 3.5 wordt getoond, om storing te voorkomen als deze te dicht bij de antennes van de centrale ligt.

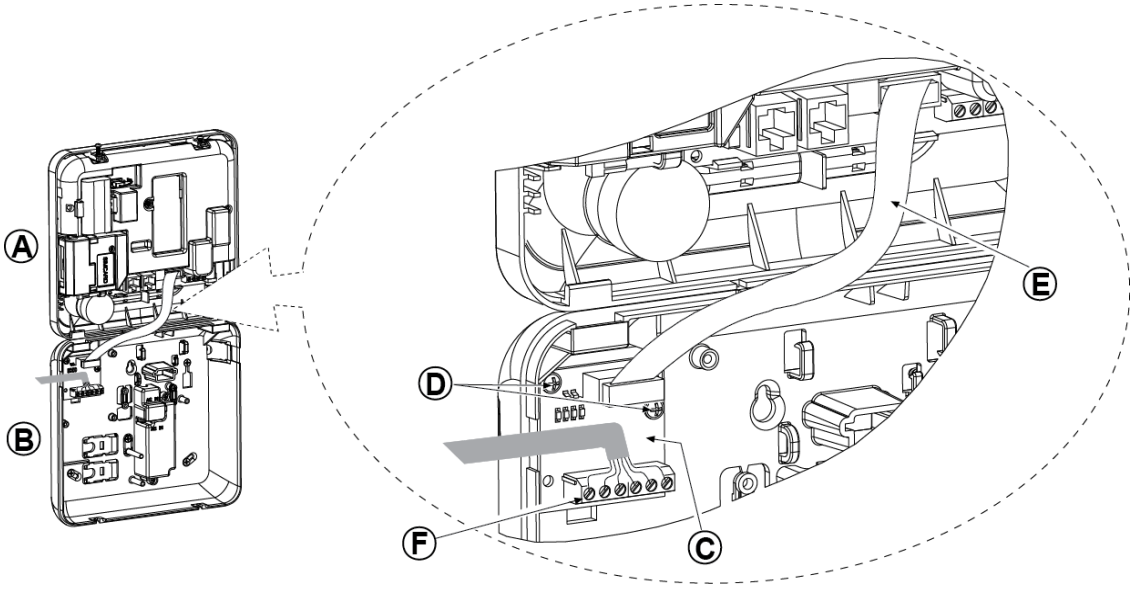

A. Voorkant
B. Achterkant behuizing
C. PGM-5 module
D. 2 Schroeven voor het bevestigen van de PGM-5 module
E. Bandkabel
F. Bekabeling

Figuur 3.5 – Montage PGM-5 module

3.6 Bedrade zones of PGM apparaat aansluiten

Benodigde gereedschappen: Kniptang en 3 mm schroevendraaier.

De PowerMaster-10 G2 montageprocedure wordt in Figuur 3.6a – 3.7b afgebeeld.

BEKABELING OVERZICHT

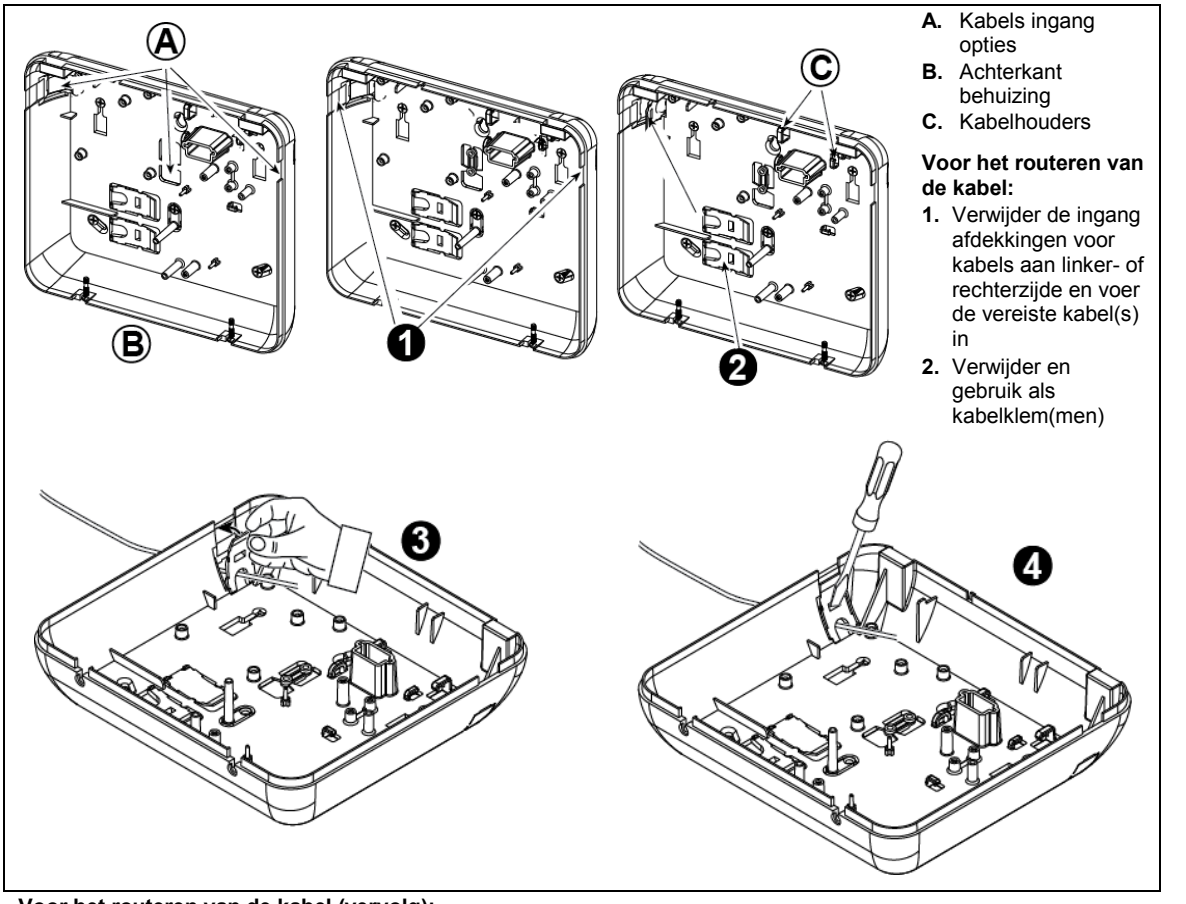

A. Kabels ingang opties
B. Achterkant behuizing
C. Kabelhouders

Voor het routeren van de kabel:

1. Verwijder de ingang afdekkingen voor kabels aan linker- of rechterzijde en voer de vereiste kabel(s) in
2. Verwijder en gebruik als kabelklem(men)

Voor het routeren van de kabel (vervolg):

3. Plaats de klem (1 of 2) zoals getoond en draai deze dan op zijn plaats vast.
4. Druk met een platte schroevendraaier voorzichtig zoals in de tekening wordt getoond. Controleer of de klem is vergrendeld (u hoort een klik).

Figuur 3.6a – Kabelbedrading

PGM EN ZONE BEKABELING

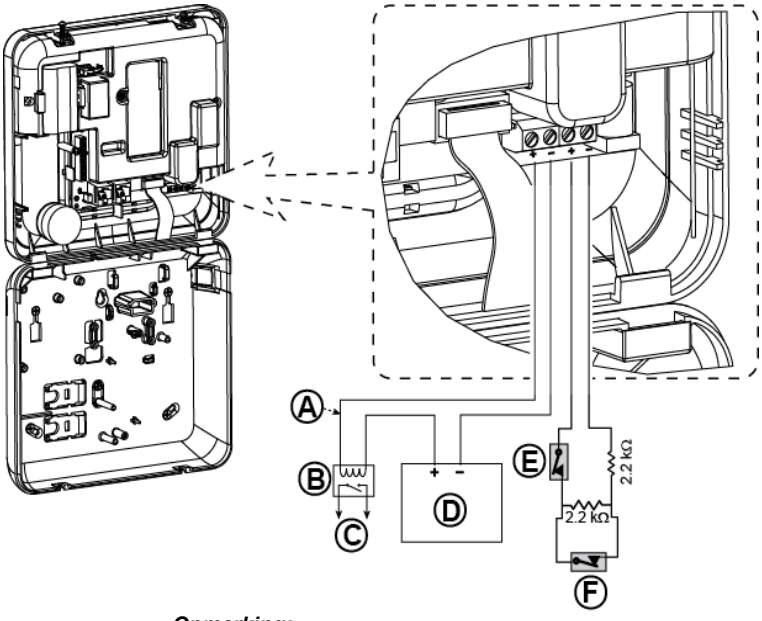

A. PGM-uitgang
Vmax=30v
Imax=100mA
B. Relais
C. Apparaat
D. Externe elektriciteitsvoorziening 5 – 30VDC
E. Sabotage bedrade detector
F. Alarm of sleutelschakelaar bedrade detector (zie sectie 4.4.2, “Zone Type Lijst”)

Opmerking:
Installeer de bedrade detector op minimaal 2 meter afstand van de centrale. Wat de bedrade zone betreft: de centrale rangschikt de events volgens de gemeten weerstand, zoals getoond in de onderstaande tabel.

E.O.L of Weerstand van de Sleutelschakelaar

Bereik	Zone	Sleutelschakelaar
0 kΩ ↔ ~1.76 kΩ	Sabotage	Sabotage
~1.76 kΩ ↔ ~2.64 kΩ	Normaal	Inschakelen
~2.64 kΩ ↔ ~3.52 kΩ	Sabotage	Sabotage
~3.52 kΩ ↔ ~5.26 kΩ	Alarm	Uitschakelen
~5.26 kΩ ↔ ∞	Sabotage	Sabotage

Opmerkingen:
1. *De EOL-weerstanden zijn 2.2 kΩ weerstanden van 1/4 W, 5% meegeleverd met de centrale.*
2. *Als de inschakeling actief is, moet de bedrade zone in het beschermde gebied blijven.*

Figuur 3.6b – PGM & Zone bekabeling

3.7 Netvoeding op de centrale aansluiten

NETVOEDING OP DE CENTRALE AANSLUITEN MET EEN AC/AC TRANSFORMATOR

Verbind de stroomkabel en sluit de centrale zoals hieronder wordt getoond.

Opmerking:
Gebruik geen andere elektriciteitskabel (3 m lang) of voedingskabel dan die door DONGGUAN ORIENTAL HERO ELE. CO. LTD. geleverd, modelnummer OH-41111AT-2.

Opmerking: *Deze apparatuur moet worden geïnstalleerd in overeenstemming met Hoofdstuk 2 van de National Fire Alarm Code, ANSI/NFPA 72, en CAN/ULC-S540.*

Sluit de voedingsadapter aan op de voedingsconnector.

Figuur 3.7a – Stroomkabel verbinding

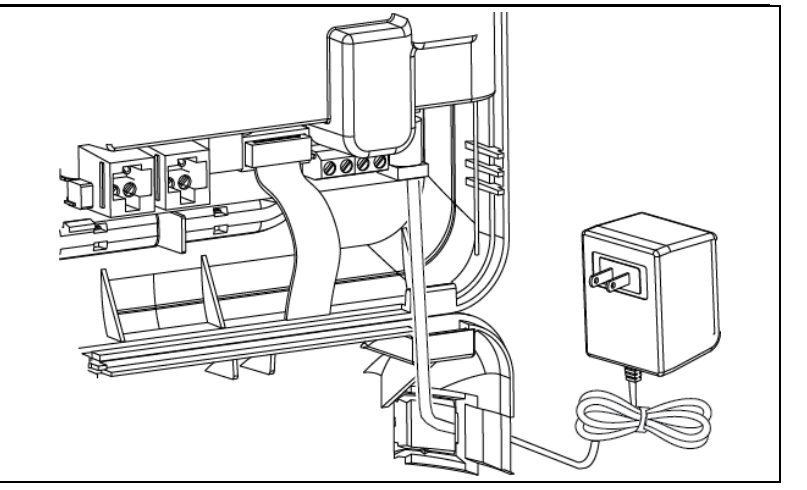

NETVOEDING AANSLUITEN MET DE INTERNE AC/DC VOEDING

VOER STAPPEN 1 en 2 VÓÓR DE MONTAGE OP EEN WERKBANK UIT

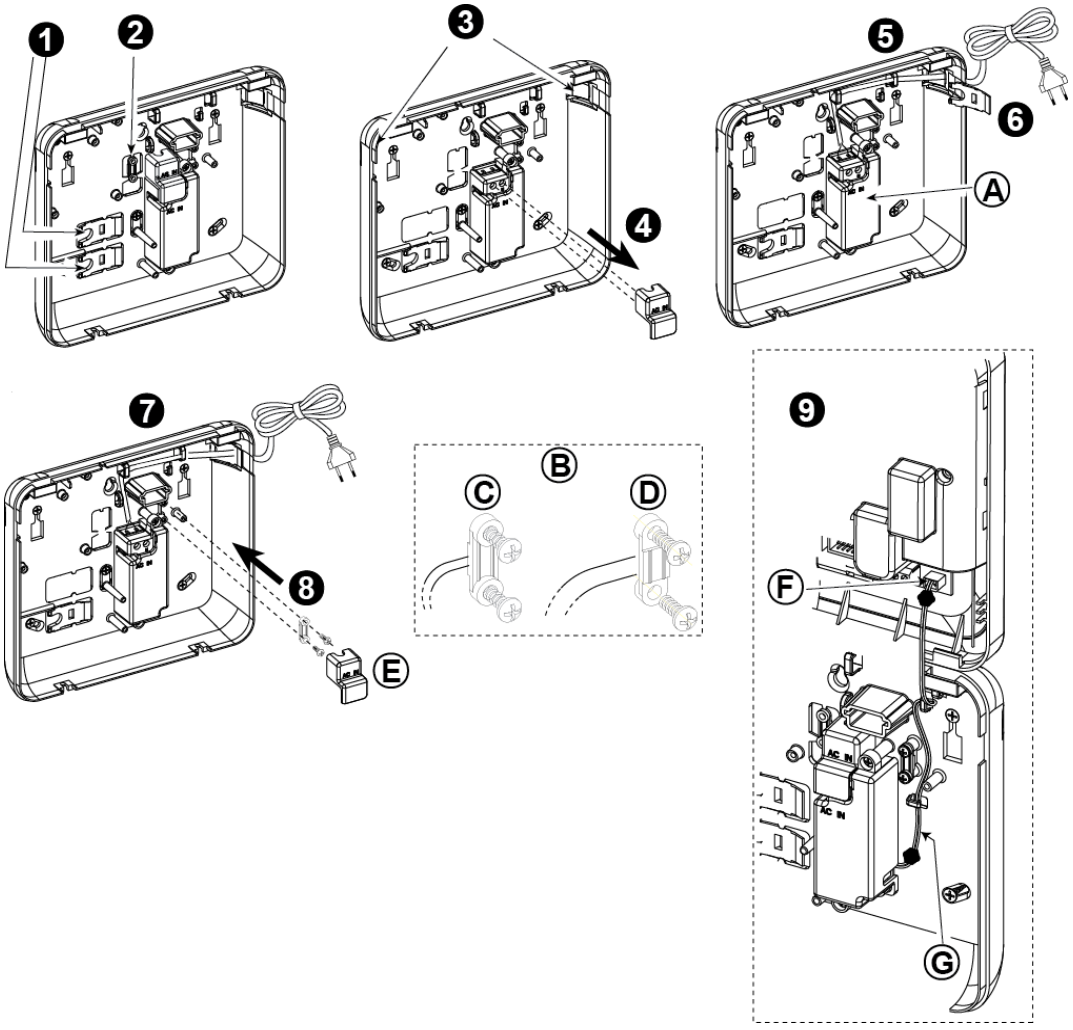

1. Neem een van de plastic segmenten weg (wordt later gebruikt)
2. Neem het plastic segment weg (wordt later gebruikt)
3. Neem het plastic segment weg (links of rechts, in overeenstemming met de richting van de bekabeling)
4. Verwijder de afdekking van de stroom terminals (E)
5. Voer de stroomkabel de behuizing door een van de kabelinvoeren, leid de kabel naar de geschakelde voeding en sluit de twee draden aan op de klemmenstrook met een schroevendraaier. Draai de schroeven goed vast.
   Zorg ervoor dat de draden goed vastzitten!
6. Plaats de plastic afdekking op de ingang van de elektriciteitskabel (weggenomen in stap 1)
7. Bevestig de elektriciteitskabel met klem (weggenomen in stap 2)
8. Sluit de afdekking van de stroomvoorziening terminals
9. Sluit de DC voedingskabelplug aan op de DC ingangsaansluiting op de voorkant van de centrale.

A. Elektriciteitsvoorziening module
B. Elektriciteitskabel klem opties
C. Voor dunne kabel
D. Voor dikke kabel (klem omdraaien)
E. Afdekking terminals
F. DC ingangsaansluiting op de voorkant van de centrale
G. DC voedingskabel

Figuur 3.7b – Elektriciteitskabel bedrading

3.8 Het apparaat van stroom voorzien

Sluit een tijdelijke voedingskabel aan op de PowerMaster-10 G2 (zie Figuur 3.7a). U kunt ook een back-up batterij als voedingsbron aansluiten, zoals in Figuur 3.8 wordt getoond.
Negeer alle "storing" indicaties die betrekking hebben op het ontbreken van de batterij of het ontbreken van de telefoonlijn aansluiting.

Voor naleving van Europese veiligheidsvoorschriften:

a. Het model moet in overeenstemming met de lokale elektrische code worden geïnstalleerd.
b. De groepenkast moet gemakkelijk toegankelijk zijn.
c. De waarde van de zekering moet 16A of minder zijn.
d. De bekabeling van de AC netaansluiting heeft een diameter van 13 mm en 16 mm leiding.

Zie Figuur 3.7a ""Stroomkabel verbinding".

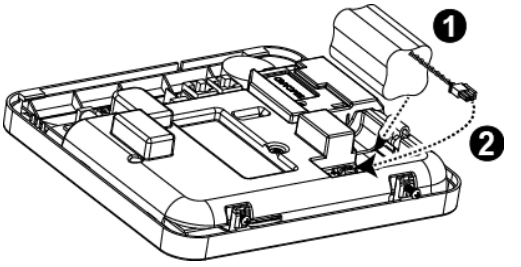

Figuur 3.8 – Stroom voor de centrale

Back-up batterij plaatsen:
Sluit de batterij pack aan zoals getoond in Figuur 3.8.

1. Plaats de batterij
2. Sluit de batterij aan

3.9 Sluiten van de PowerMaster-10 G2 centrale

Onderstaand wordt het sluiten van de centrale getoond.

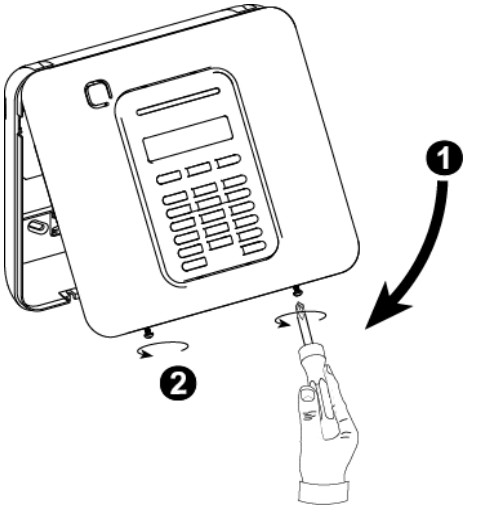

Figuur 3.9 – Sluiten

Voor het sluiten van de centrale

1. Sluit de voorkant van de behuizing
2. Draai de schroeven vast

4. POWERMASTER-30 G2 INSTALLATIE

Benodigd gereedschap: Kruiskopschroevendraaier #2.

De PowerMaster-30 G2 montageprocedure wordt in Figuur 4.1 – 4.13 afgebeeld.

4.1 Bekabelingsdiagram Powermaster-30 G2

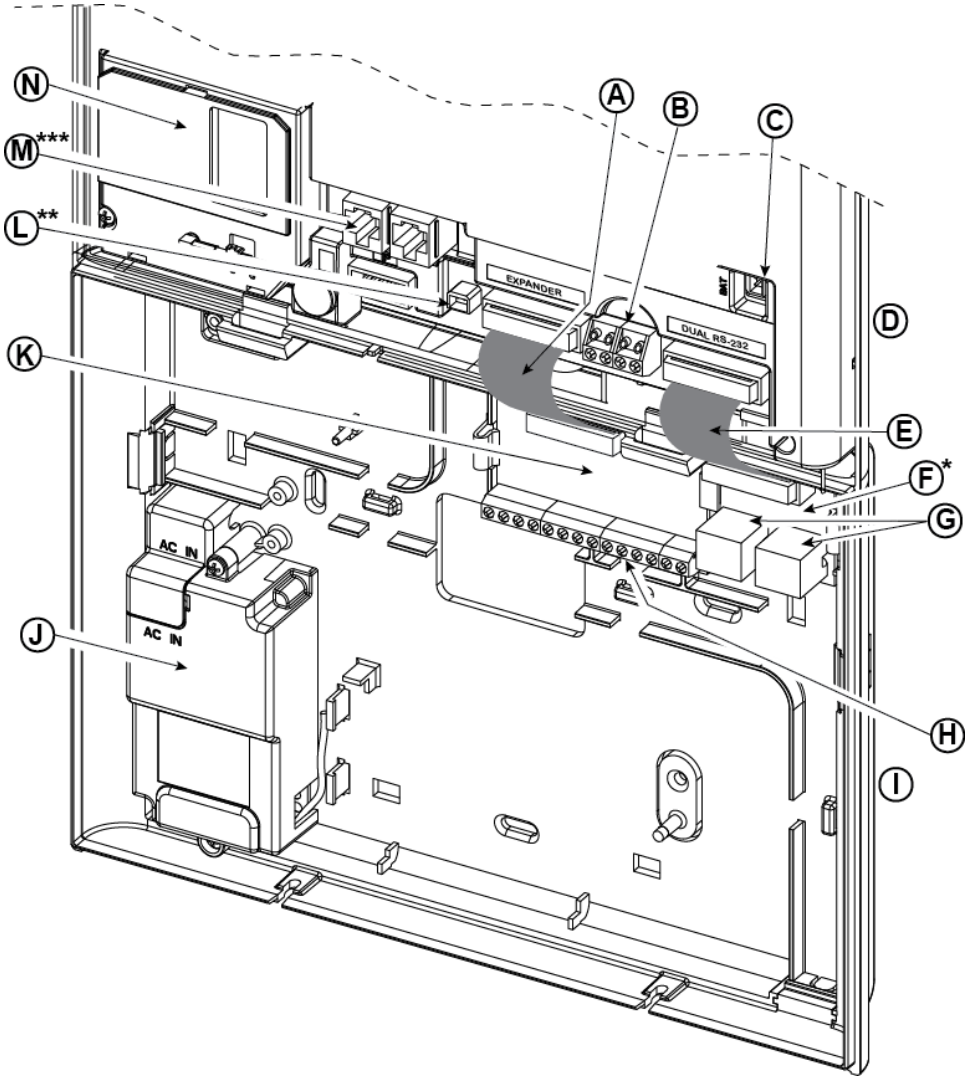

A. Bandkabel van de expansie module	**B.** Bedrade zone / Speciale sirene klemmenstrook	**C.** Batterij connector	**D.** Voorkant
E. Bandkabel van de Dual RS-232 module	**F.** Dual RS-232 module	**G.** Dual RS-232 module connectors	**H.** Klemmenstroken voor de bekabeling van de expansie module
I. Achterkant	**J.** Stroomvoorziening	**K.** Expansie module	**L.** Voedingsconnector
M. Telefoonconnectors	**N.** GSM-350 PG2		

* of PGM-5 module

** of externe voedingsconnector

*** of klemmenstrook in Noord-Amerikaanse panelen

Figuur 4.1 – Bekabelingsdiagram PowerMaster-30 G2

4.2 Het openen van de PowerMaster-30 G2 centrale en de montage van de beugel

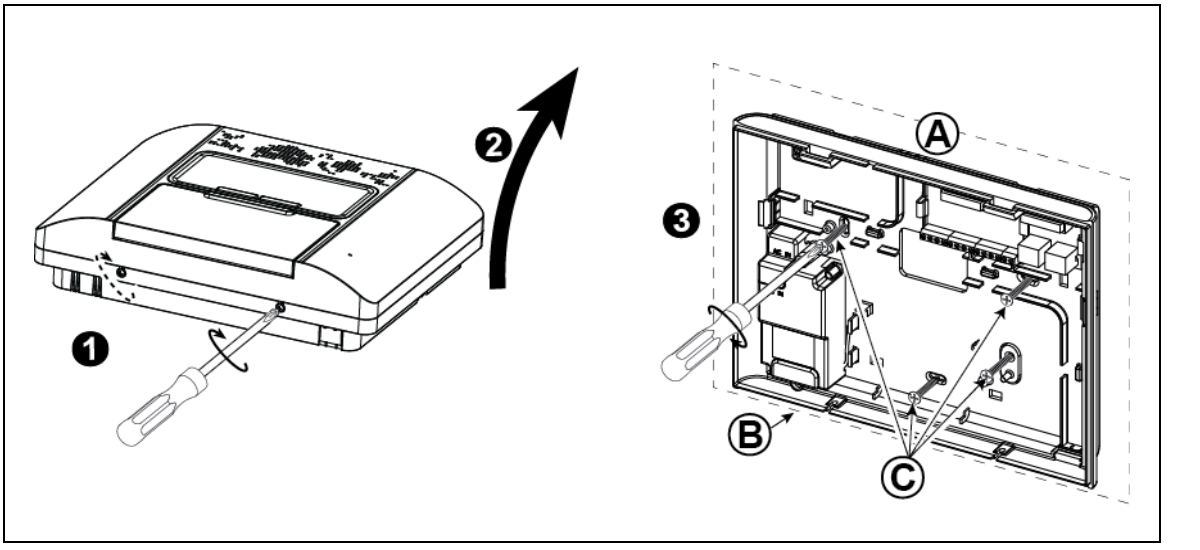

Voor het monteren van de behuizing:

1. Draai de schroeven los
2. Verwijder de voorkant van de behuizing
3. Markeer 4 punten voor boorgaten, boor 4 gaten en plaats de muurankers. Bevestig met 4 schroeven de achterkant van de behuizing.

A. Montage ondergrond
B. Achterkant behuizing
C. Schroeven

Figuur 4.2 – Montage achterkant van de behuizing

4.3 De telefoonlijn aansluiten

(detail "M" in Figuur 4.1)

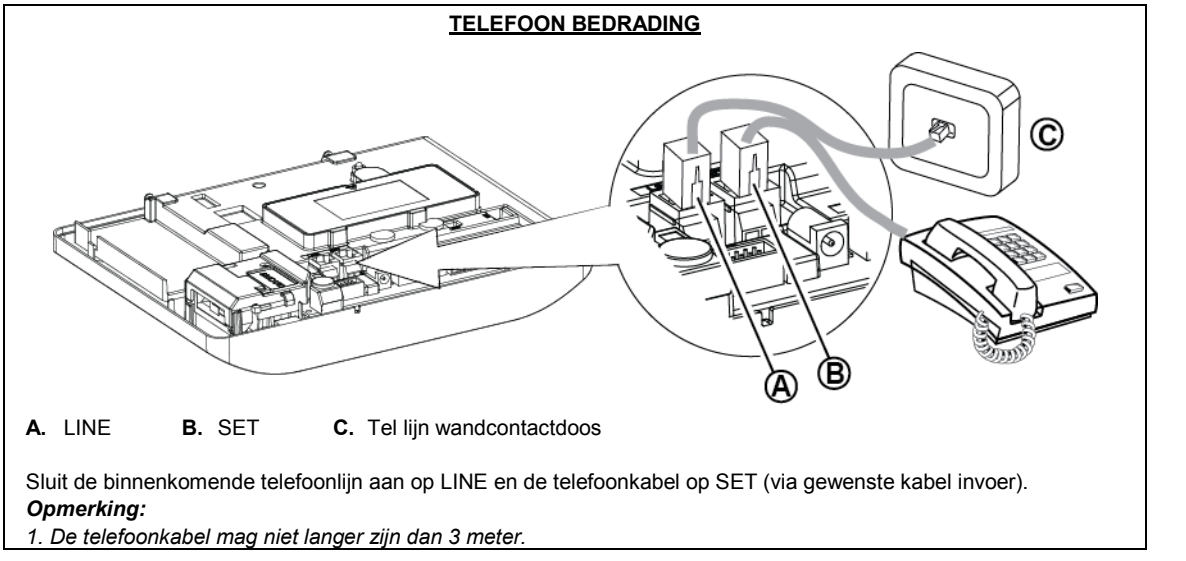

A. LINE **B.** SET **C.** Tel lijn wandcontactdoos

Sluit de binnenkomende telefoonlijn aan op LINE en de telefoonkabel op SET (via gewenste kabel invoer).

Opmerking:

1. De telefoonkabel mag niet langer zijn dan 3 meter.

Figuur 4.3a – Telefoon bedrading

Voor alle installaties geldt: Indien er een DSL aansluiting gebuikt wordt, dient de telefoonlijn door een DSL filter gevoerd te worden (zie Bericht aan de Installateur op pagina 2 voor aanvullende informatie).

4.4 Bedrade zone en sirene aansluiten

(detail "B" in Figuur 4.1)

Als de expansie module niet wordt gebruikt, kunnen de bedrade zone en sirene met lage voltage rechtstreeks op het voorpaneel van de PCB worden aangesloten.

BEDRADE ZONE[1] & SIRENE AANSLUITING

A. GND
B. Bedrade zone
C. Sirene
D. Lokale externe sirene type MG electronics MG441PDS of gelijkwaardig 6-12VDC, 150 mA Max
E. Magneetcontact of ander contact (geen detector met voeding)
F. Alarm N.C.

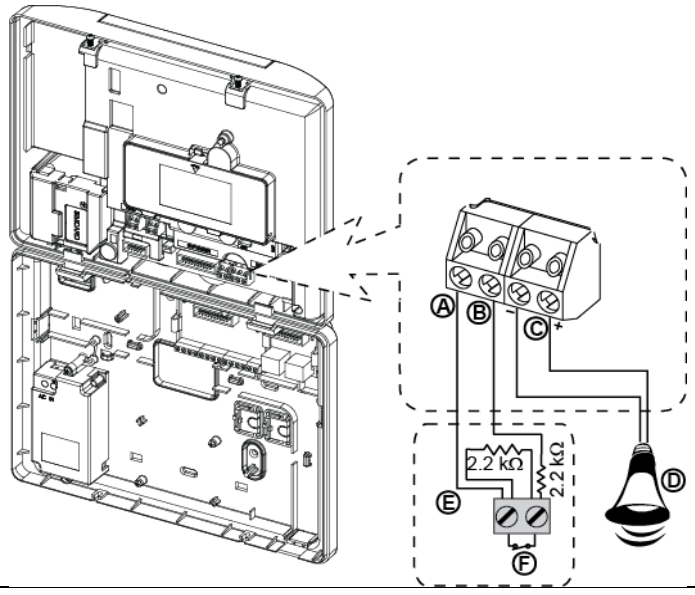

Figuur 4.4 – Bedrade zone∗ en sirene aansluiting

4.5 Systeem planning en programmering

Programmeer nu, voordat het wordt gemonteerd, het systeem zoals in de programmeersectie wordt aangegeven.

Met de tabellen in BIJLAGE C kunt u de locatie van elke detector plannen en vastleggen en tevens de houder en taak van elke zender vastleggen.

[1] Bedrade zones kunnen worden ingeleerd in elke zone van de PowerMaster-30 G2 centrale van 01 tot 64

4.6 GSM Module Installatie (detail "N" in Figuur 4.1)

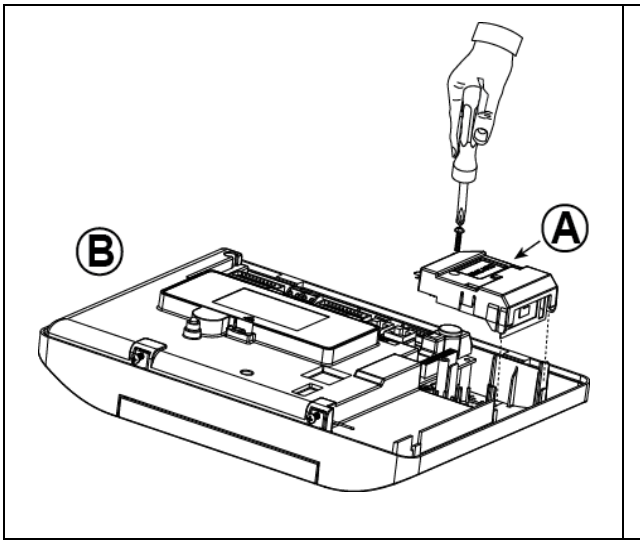

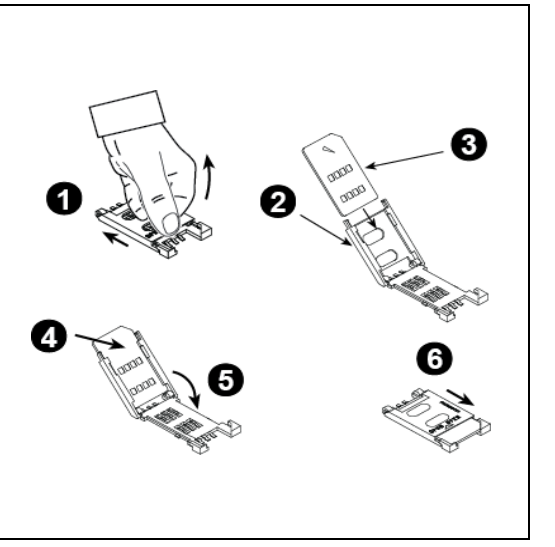

Plaats de GSM-module en bevestig deze zoals aangegeven in bovenstaande Figuur.

A. GSM

B. Voorkant

Waarschuwing! De GSM module niet plaatsen of verwijderen als het besturingspaneel onder stroom staat of als de batterij aangesloten is.

Plaats de SIM kaart in de GSM-module zoals aangegeven in bovenstaande Figuur.

1. Schuif de houder open
2. Open de houder
3. Plaats de SIM kaart voor de houder (let op de oriëntatie van de SIM kaart)
4. Schuif de SIM kaart in de houder
5. Druk de houder dicht
6. Vergrendel de houder

BELANGRIJK! De SIM kaart niet plaatsen of verwijderen als het besturingspaneel onder stroom staat of als de batterij aangesloten is

Figuur 4.6 – Optionele GSM-module monteren en SIM kaart plaatsen

4.7 DUAL RS-232 module montage (detail "F" in Figuur 4.1)

De Dual RS-232 is een module die het mogelijk maakt om twee seriële verbindingen tegelijk te hebben draaien, zoals een lokale PC verbinding of GSM module.

De GSM unit zorgt ervoor dat de PowerMaster-30 G2 over een GSM netwerk kan doormelden (zie de GSM modem installatie instructies voor aanvullende details betreffende de GSM modem).

1. Druk de DUAL RS-232 module in het hiervoor gemarkeerde deel (zie Figuur 4.7) totdat u een klik hoort.
2. Sluit de bandkabel (inbegrepen in het pakket van de module) aan tussen het voorpaneel en de DUAL RS-232.
   Let op! De kant van de kabel met trekontlasting is voor aansluiting op de voorkant van de centrale – sluit deze niet op de achterkant aan!
3. Sluit een lokale PC aan op de DUAL RS-232 module connector (B) of (C), zoals getoond in Figuur 4.7.

A. DUAL RS-232 module
B. Connector voor PC
C. Connector voor PC
D. Visonic PC-kabel
E. Bandkabel met trekontlasting clip
   E1. Deze kant voor de voorkant van de centrale
   E2. Deze voor de achterkant
F. Connector voor bandkabel

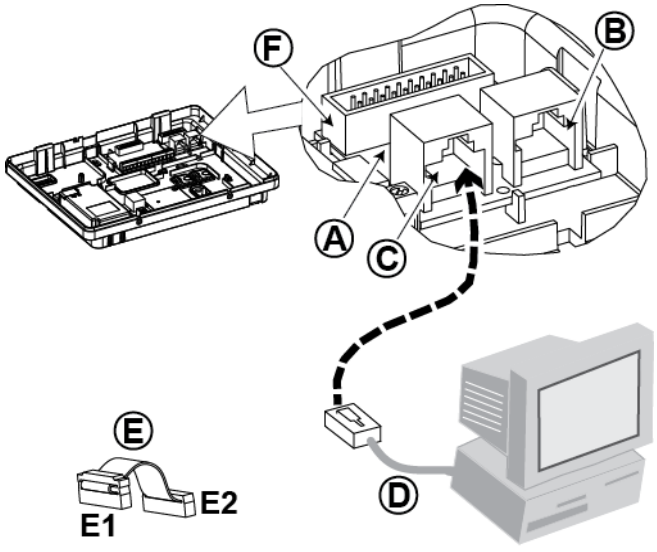

Figuur 4.7 –Dual RS-232 module montage

4.8 PGM-5 interface installatie (op de plaats van detail "F" in Figuur 4.1)

PGM-5 is een interface module die is ontworpen voor het aanbieden van alarmen, storingen en status signalen aan externe apparaten, zoals lange afstand draadloze zenders, CCTV-systemen, domotica systemen en LED signalering panelen (voor meer bijzonderheden, zie de PGM-5 Installatie instructies).
De PGM-5 biedt vijf solid state relais contact uitgangen en is ontworpen als een plug-in module voor de PowerMaster-30 G2.
Monteer de PGM-5 module zoals in Figuur 4.8.

1. Druk de expansie module (aan de achterkant van de centrale) naar beneden, tussen de 2 clips.
2. Sluit de bandkabel van de expansie module aan op de connector op de voorkant van de centrale.

Waarschuwing! De kant van de bandkabel met trekontlasting is voor aansluiting op de voorkant van de centrale – sluit deze niet op de achterkant aan!

Opmerkingen:
i) De PGM-5 is alleen actief als de PGM-5 optie in de fabrieksinstellingen van het besturingspaneel is ingeschakeld.
ii) Zie voor bedradingsinstructies de PGM-5 installatie-instructies in de verpakking van de module.

Waarschuwing! Bij het monteren van de PGM-5 module wordt sterk aanbevolen de kabel te leiden, zoals in Figuur 4.8 wordt getoond, om storing te voorkomen als deze te dicht bij de antennes van de centrale ligt.

A. PowerMaster-30 G2 connector

B. Voorkant

C. PGM-5 module

D. Achterkant

E. Bekabeling

F. Bandkabel

F1. Deze kant voor de voorkant

F2. Deze kant voor de achterkant

G. PGM-5 bandkabel connector

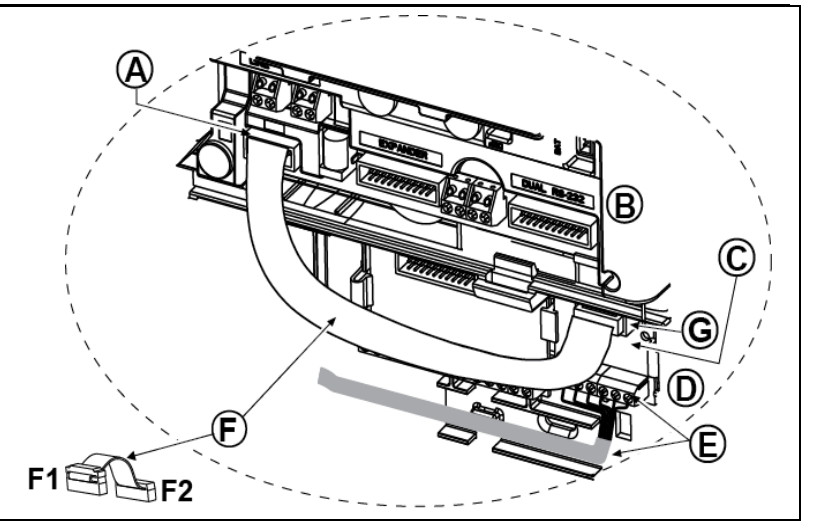

Figuur 4.8 – Montage PGM-5 module

4.9 Optionele expansie module (detail "K" in Figuur 4.1)

De expansie module is een optionele module. Als deze optionele module is geplaatst, mag de bedrade zone of de speciale sirene op de voorkant van de centrale niet worden gebruikt.

Monteer de expansie module zoals getoond in Figuur 4.9a.

1. Druk de expansie module (aan de achterkant van de centrale) naar beneden, tussen de 2 clips.
2. Sluit de bandkabel van de expansie module aan op de connector op de voorkant van de centrale.

Waarschuwing! De kant van de bandkabel met trekontlasting is voor aansluiting op de voorkant van de centrale – sluit deze niet op de achterkant aan!

A. 2 clips

B. Bandkabel met één trekontlasting clip

B1. Deze kant voor de voorkant

B2. Deze kant voor de achterkant

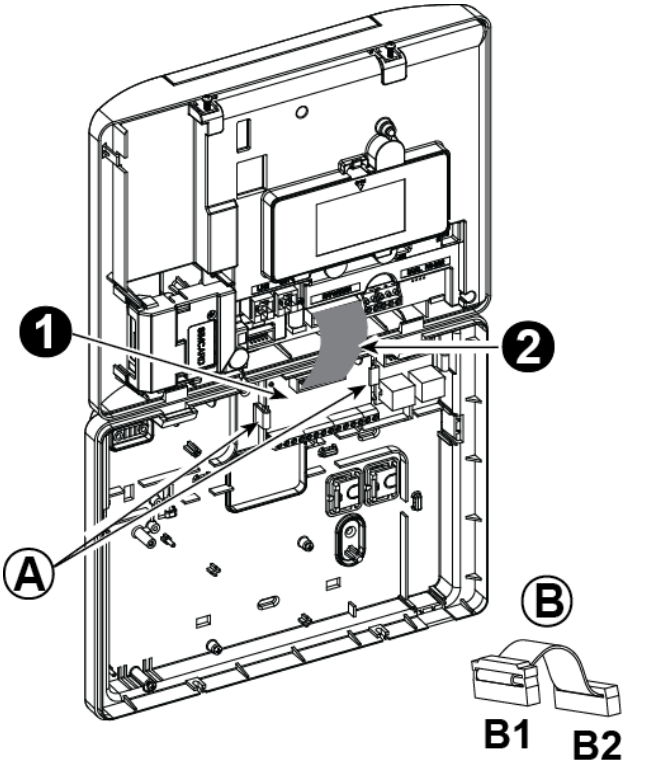

Figuur 4.9a –Expansie module

OPTIONELE EXPANSIE MODULE, ZONES, SIRENES,SPEAKER BOX EN BEDRADE DETECTOREN AANSLUITEN

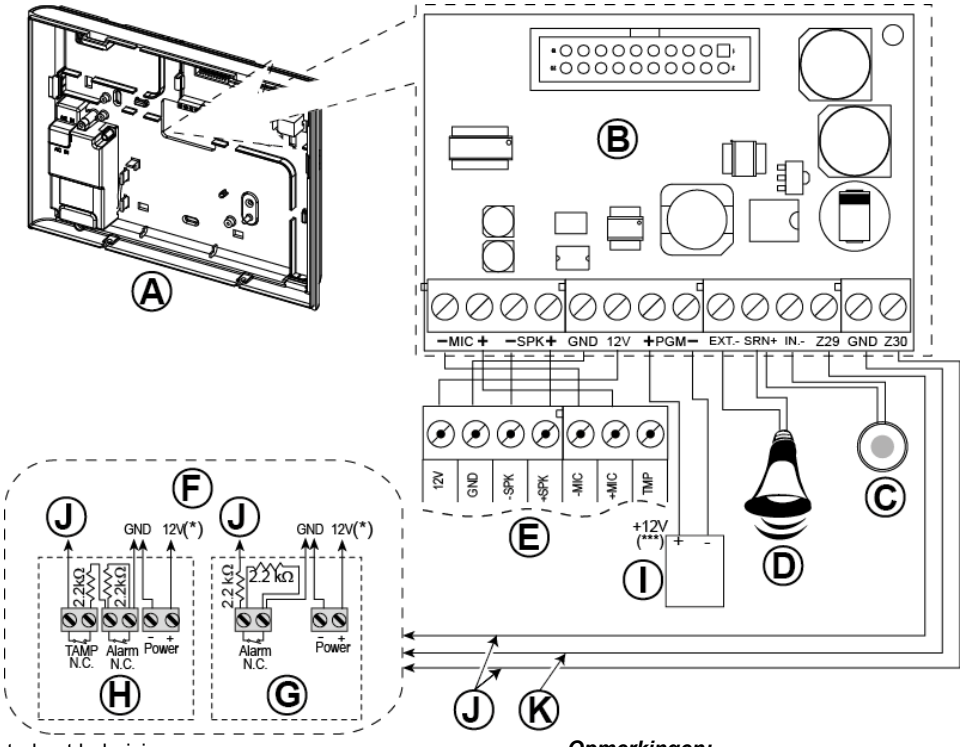

A. Achterkant behuizing
B. Expansie module
C. Lokale interne sirene of flitser 6-12 VDC, 150 mA max.
D. Buitensirene MG441PDS of gelijkwaardige sirene 12VDC 350 mA max.
E. Antwoord apparaat
F. Sluit de bedrade detectoren aan zoals getoond.
Opmerking:
Installeer de bedrade detector op minimaal 2 meter afstand van de centrale.
Wat de twee bedrade zones betreft: de centrale rangschikt de events volgens de gemeten weerstand, zoals getoond in de onderstaande tabel.

E.O.L of weerstand van de sleutelschakelaar

Bereik	Zone	Sleutelschakelaar
0 kΩ ↔ ~1.76 kΩ	Sabotage	Sabotage
~1.76 kΩ ↔ ~2.64 kΩ	Normaal	Inschakelen
~2.64 kΩ ↔ ~3.52 kΩ	Sabotage	Sabotage
~3.52 kΩ ↔ ~5.26 kΩ	Alarm	Uitschakelen
~5.26 kΩ ↔ ∞	Sabotage	Sabotage

Opmerkingen:
1. *De EOL-weerstanden zijn 2.2 kΩ weerstanden van 1/4 W, 5% meegeleverd met de centrale.*
2. *Als de inschakeling actief is, moet de bedrade zone in het beschermde gebied blijven.*

G. Detector zonder sabotageschakelaar of sleutelschakelaar
H. Detector met sabotageschakelaar of sabotage sleutelschakelaar
I. PGM-apparaat
J. Bedrade zone A of B
K. Aarde (GND)

Figuur 4.9b – Bedrading zone en sirene

Opmerkingen voor de bekabeling van de EXPANSIE module:

* *Bedrade zone∗ klemmen kunnen op een normally closed contact van een detector aangesloten worden, een schakelaar of een drukknop, met een 2,2 KΩ weerstand over het contact gezet.* ***De 12V klem kan worden gebruikt voor stroomafname*** *(tot 36mA) indien nodig.*

** *De EXT klemmen kunnen worden gebruikt voor een buitensirene.*
De INT klemmen kunnen worden geprogrammeerd als een "binnensirene" of "flitser" (zie par. 4.7).
De 12V en "GND" klemmen kunnen worden gebruikt voor het (continu) voeden van een sirene.

*** *De 12V voeding naar de PGM uitgang is gezekerd op 100 mA.*

WAARSCHUWING! *Let er bij het terugplaatsen van de klemmen op dat deze recht op de pinnen op de printplaat worden gezet. Scheef of verkeerd terugplaatsen kan de print van de Powermaster-30 G2 beschadigen!*

BELANGRIJK! De klemmen voor de binnen- en buitensirene INT en EXT zijn bedoeld voor 12VDC sirenes. Sluit geen luidspreker aan op de klemmen anders zullen deze beschadigen.

4.10 Netvoeding op de centrale aansluiten

Opmerking: *Gebruik geen andere elektriciteitskabel of voedingskabel dan die door LEADER ELECTRONICS geleverd (3 m lang), modelnummer MU24-11125-A10F.*

Verbind de stroomkabel en sluit de centrale aan zoals hieronder wordt getoond in Figuur 4.10a – 4.10b.

NETVOEDING AANSLUITEN VOOR INTERNE STROOMVOORZIENING

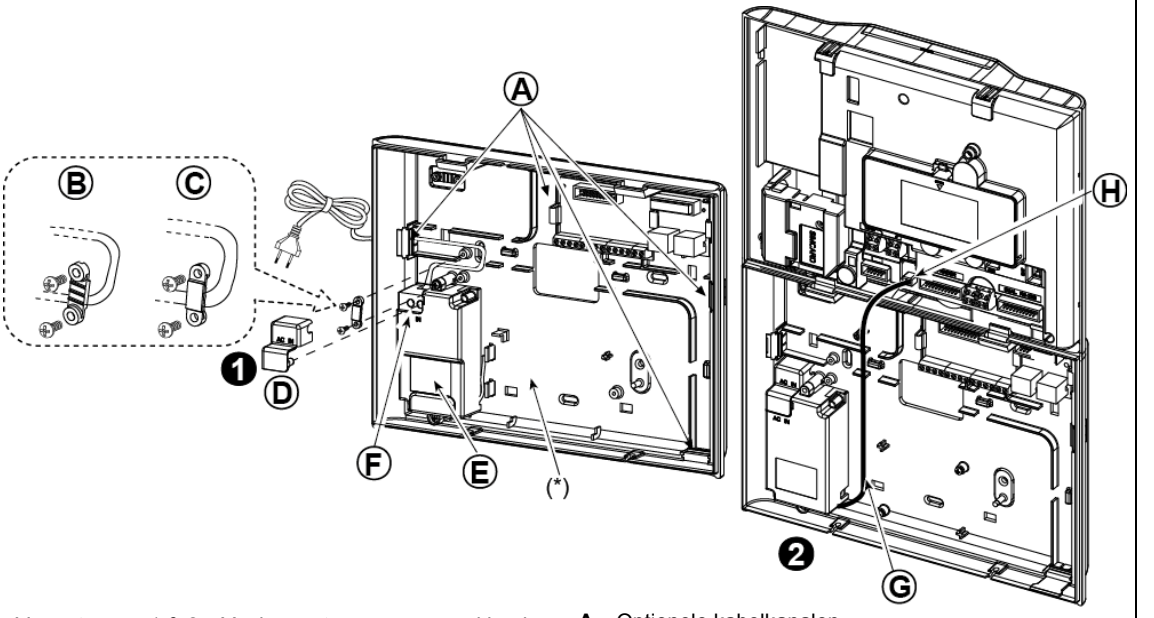

Voer stappen 1 & 2 vóór de montage op een werkbank uit.

1. **Kabelinvoer dikke kabel:** Trek een van de vier kabelkapjes los.
2. Verwijder de kabelklem (I) voor gebruik in de volgende stap.
3. Voer de stroomkabel de behuizing door een van de kabelinvoeren (A). Leid de kabel naar de geschakelde voeding (E) en verwijder het veiligheidskapje (D). Sluit de twee draden van de voedingskabel aan op de klemmenstrook (F) met een schroevendraaier. Draai de schroeven goed vast. Zorg ervoor dat de draden goed vastzitten! Zeker de voedingskabel met de kabelklem (B of C) en sluit het veiligheidskapje (D).
4. Sluit de voedingskabel vanaf de geschakelde voeding (G) aan op de stroomklem (H) in de voorkant van de centrale.

A. Optionele kabelkanalen
B. Voor dunne kabel
C. Voor dikke kabel (klem omdraaien)
D. Veiligheidskapje
E. Geschakelde voeding
F. Voeding klemmenstrook
G. Voedingskabel van de geschakelde voeding kabel
H. Stroomklem
(*) Leid geen kabels langs dit deel, anders sluit de behuizing niet goed.
I. Kabelklem

Figuur 4.10a – Netvoeding aansluiten voor interne stroomvoorziening

EXTERNE STROOMVOORZIENING AANSLUITEN

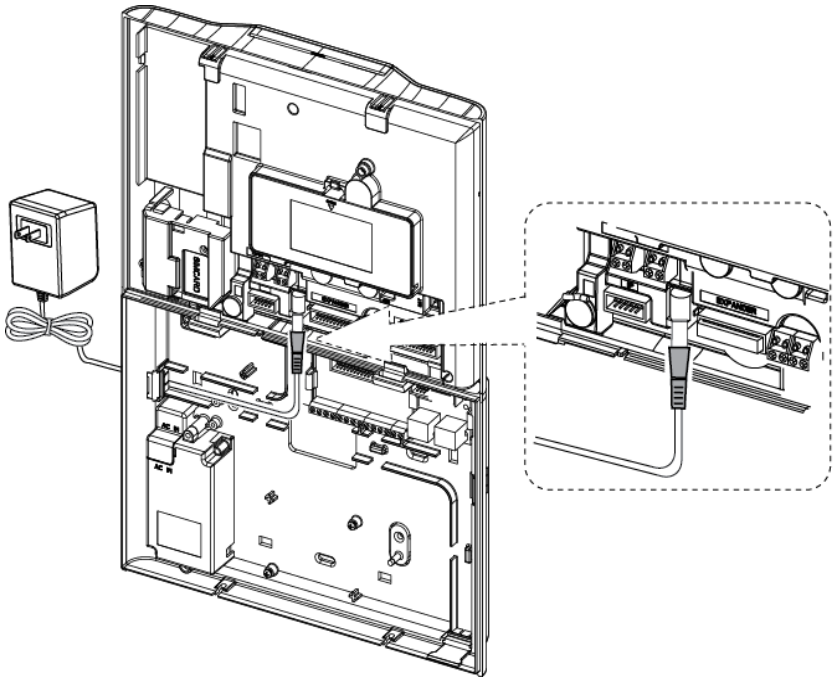

Sluit de connector van de netadapter aan op de voedingaansluiting in de voorkant van de centrale.

A. Stroomvoorziening van fabricant LEADER ELECTRONICS.

Figuur 4.10b – Externe stroomvoorziening aansluiten

4.11 Batterij plaatsen

Open het batterij compartiment. Plaats vervolgens een 6-batterij of 8-batterij pack en sluit de connector aan zoals getoond in Figuur 4.11.

A. Voorkant

B. Aansluiting batterij kabel

C. Connector voor de batterij kabel

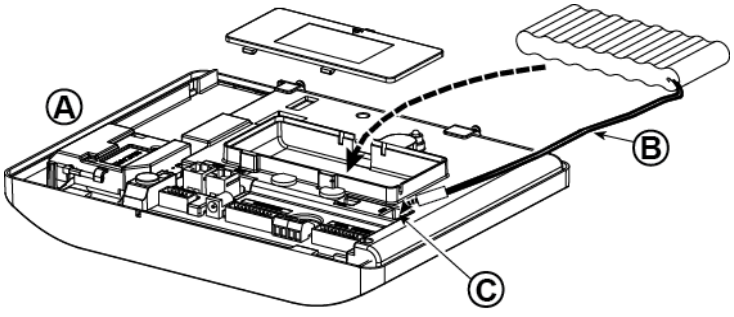

Figuur 4.11 – Batterij plaatsen

4.12 Het apparaat van stroom voorzien

Sluit een tijdelijke voedingskabel aan op de PowerMaster-30 G2 (zie Figuren 4.10a en 4.10b). U kunt ook een back-up batterij als voedingsbron aansluiten, zoals in Figuur 4.11 wordt getoond.

Negeer alle "storing" indicaties die betrekking hebben op het ontbreken van de batterij of het ontbreken van de telefoonlijn aansluiting.

Voor naleving van Europese veiligheidsvoorschriften:

a. Het model moet in overeenstemming met de lokale elektrische code worden geïnstalleerd.

b. De groepenkast moet gemakkelijk toegankelijk zijn.

c. De waarde van de zekering moet 16A of minder zijn.

Zie Figuur 4.11 "Batterij plaatsen".

4.13 Sluiten van de PowerMaster-30 G2 centrale

Onderstaand wordt het sluiten van de centrale getoond.

Voor het sluiten van de centrale

1. Sluit de diverse bandkabels aan tussen de voor- en achterkant (max. 3 stuks, afhankelijk van de gekozen opties).
2. Sluit de centrale en schroef deze met 2 schroeven vast.
3. Schakel de centrale in; controleer of de "stroom"-indicator (groene LED) op de centrale brandt.

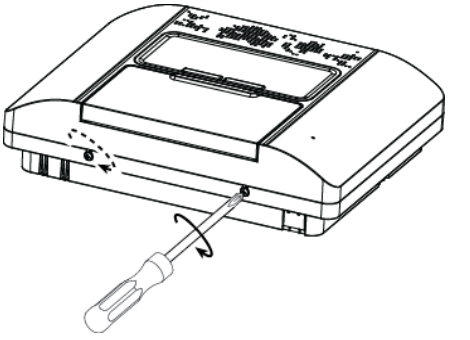

Figuur 4.13 – Sluiten

5. PROGRAMMERING

5.1 Algemene richtlijnen

Dit Hoofdstuk legt de installatie programmering (configuratie) opties uit van uw PowerMaster systeem en hoe u de werking kunt aanpassen aan uw specifieke behoeften en de vereisten van de eindgebruiker.

De centrale biedt de mogelijkheid om het systeem in partities op te delen. De Partitiefunctie stelt u in staat om tot maximaal drie onafhankelijk gebieden te hebben met verschillende gebruikerscodes, toegewezen aan elk gebied. Een partitie kan ingeschakeld of uitgeschakeld worden ongeacht de status van de andere partities binnen het systeem.

Met de nieuwe Soak Test functie kunnen geselecteerde zones gedurende een vooraf bepaalde periode worden getest. In de Soak Test modus veroorzaakt het activeren van een zone geen alarm en worden de sirene en flitser niet geactiveerd. De zoneactivering wordt opgeslagen in het geheugen en wordt niet gerapporteerd aan de meldkamer. De zone blijft in Soak Test modus totdat de vooraf bepaalde periode van de Soak Test is verstreken zonder activering van het alarm. De zone gaat dan automatisch uit de Soak Test modus.

Met Software-upgrade kunt u de software van de centrale op afstand upgraden vanaf de PowerManage server. Tijdens de volledige software-upgradeprocedure zal "**UPGRADING…**" te lezen zijn op het display van de PowerMaster.

Opmerking: *De software-upgrade kan niet worden uitgevoerd wanneer de centrale is ingeschakeld als TOTAAL of in het geval van een netspanning uitval.*

Tech Tip ☝:

Het is aan te raden de PowerMaster op een werkbank te programmeren voordat u gaat installeren. Voeding kan worden verkregen van de back-up batterij of van het lichtnet.

LET OP! SCHAKEL EERST DE CENTRALE IN EN PLAATS DAARNA DE BATTERIJEN IN DE BIJKOMENDE TOESTELLEN.

De toestellen 'zoeken' de centrales waarop ze ingeleerd zijn gedurende slechts 24 uur na het plaatsen van de batterijen.

Opmerking: *Als de centrale na het plaatsen van de batterijen in de bijkomende toestellen lange tijd uitgeschakeld is geweest: open en sluit het deksel om de sabotageschakelaar te activeren (indien van toepassing) of verwijder de battrij en plaats ze terug.*

5.1.1 Navigatie

De toetsen van het toetsenbord worden gebruikt om te navigeren en configureren tijdens het programmeren. De volgende tabel voorziet een gedetailleerde beschrijving van de functie of het gebruik van elke toets.

Knop	Betekenis	Navigatie / Functie
▶▶	VOLGENDE	Wordt gebruikt om **een stap verder te gaan** in een menu.
◀	TERUG	Wordt gebruikt om **een stap terug te gaan** in een menu.
OK	OK	Wordt gebruikt om **een menu optie te selecteren** of om **gegevens of een actie te bevestigen**.
🏠	THUIS	Wordt gebruikt om **een niveau terug te gaan** in een menu of om **naar de vorige insteloptie terug te gaan**.
🔒	AFWEZIG	Wordt gebruikt voor het **terugspringen** naar het scherm [<OK> VERLATEN] voor het verlaten van de programmering.
🔓	UIT	Wordt gebruikt voor het **annuleren, verwijderen, wissen of schonen** van instellingen, gegevens, enz.
0 – 9		Numerieke toetsen om cijfers in te voeren waar nodig.

Om de opties binnen de menu's te bekijken en een optie te selecteren, druk herhaaldelijk op de volgende ▶▶ of terug ◀ toets tot de gewenste optie getoond wordt (ook aangeduid als ▶▶ in deze gids), en druk vervolgens op de OK OK toets om de gewenste optie te selecteren (ook aangeduid als OK in deze gids). Om terug te keren naar de vorige opties dient u herhaaldelijk op de THUIS 🏠 toets te drukken en, om uit het programmering menu te gaan, drukt u op de 🔒 WEG toets.

Om de procedure verder te vergemakkelijken, heeft u maar twee basis toetsen nodig om het volledige paneel te programmeren: De VOLGENDE ▶▶ en de OK OK toets. De ▶▶ toets scrolt door de opties, en de OK toets selecteert de optie die u wilt.

5.1.2 Geluiden

De geluiden die u tijdens het programmeren hoort zijn:

Geluid	Betekenis
♩	Enkele pieptoon, wanneer een toets wordt ingedrukt
♩ ♩	Dubbele pieptoon, system keert automatisch terug naar de GEREED modus (na time-out).
♩ ♩ ♩	Driedubbele pieptoon, geeft een storing aan
♫☺	**Vrolijke melodie** (- – – ——), geeft een succesvolle handeling aan.
♫☹	**Treurige melodie** (———), geeft een mislukte handeling of afwijzing aan

U kunt het volume niveau van de pieptonen regelen door op de ☐ ⊿ of ☐ ⊾ toets te drukken om het volume of de gehoorde pieptonen te verhogen of te verlagen.

5.2 Het "Installatie Mode" openen en een menuoptie selecteren

Alle installatie menu opties zijn toegankelijk via de **"Installatie mode"** die standaard één van de hoofdmenu's is in de centrale.

Om de **"Installatie mode"** te openen en een Installatie Menu Optie te kiezen, gaat u verder als volgt:

Stap 1 ⓘ	Stap 2 ⓘ	Stap 3 ⓘ	Stap 4
Selecteer de "INSTALLATIE MENU" optie [1]	Voer de installatie code in [2]	Selecteer gewenste **"Menu"** Optie [3]	

▶▶		Zie	▶▶		Zie	
GEREED 00:00 ↓ **INSTALLATIEMODE** OK	**CODE:** ■		**01:INSTAL. CODE**	5.3	**08:GEBRUIKEROPT**	5.10	
			02:APPARATEN	5.4	**09:FABRIEKSW.**	5.11	
			03:CENTRALE	5.5	**10:SERIENUMMER**	5.12	
Als de " **INSTALLATIEMODE** " niet getoond wordt, raadpleeg dan deel 5.2.1			**04:COMMUNICATIE**	5.6			
			05:UITGANGEN	5.7	**12:PARTITIES**	5.13	OK Ga naar het opgegeven sectie van de geselecteerde optie.
			06:VRIJE TEKST	5.8	**13. OPERATIONELE MODUSOPERATOR MODE**	5.14	
			07:TESTMODE	5.9	**<OK> = VERLATEN**		

ⓘ	ⓘ – *Het openen van het "Installatie" menu*
[1]	U heeft enkel toegang tot de "**Installatie mode"** wanneer het systeem uitgeschakeld is. Het beschreven proces hierboven omschrijft de situatie waarbij **"Gebr. toest."** niet vereist is. Indien er een **"Gebr. toest."** vereist is, selecteer eerst het menu **" GEBRUIKEROPT "** menu en vraag de Hoofdgebruiker zijn code in te geven en scrol door het menu naar de optie "**Installatie mode"** (laatste optie in het Gebruikersinstellingen menu). Ga verder naar Stap 2.
[2]	Als u uw Installatie code nummer nog niet veranderd heeft, gebruik dan de standaardinstellingen: 8888 voor installateur & 9999 voor hoofdinstallateur. Indien u vijfmaal een ongeldige installatie code heeft ingevoerd, zal het keypad automatisch voor een vooraf gedefinieerde periode worden uitgeschakeld en zal het bericht **FOUTIEVE CODE** worden weergegeven.
[3]	U heeft nu het **"Installatie mode"** geopend. Scrol en selecteer het gewenst MENU optie en ga verder naar het overeenkomstige sectie in de handleiding (aangegeven aan de rechterkant van elke optie).

5.2.1 Het openen van de "Installatie Mode" als "Gebr. toest." is ingeschakeld

In bepaalde landen kunnen de reglementen een **Gebr. toest.** vereisen om wijzigingen in de configuratie van de centrale aan te brengen. Om te voldoen aan deze reglementen, is de "**Installatie Mode "** optie enkel toegankelijk via het menu **" Gebruikeropt"** . De Hoofdgebruiker moet eerst het menu **" Gebruikeropt "** openen en dan scrollen tot de " **Installatie Mode "** optie getoond wordt en dan kan de installateur verder gaan zoals getoond in de tabel (zie ook ⓘ [1] in Stap 1 hierboven).

Om de centrale te laten voldoen aan de eisen voor **Gebr. toest.** – zie optie #91 **"Gebr. toest."** in sectie 5.5.8.

5.2.2 Opties selecteren

ⓘ	ⓘ – *Een optie uit een menu selecteren*
	Voorbeeld: Om een optie uit het "COMMUNICATIE" menu te selecteren:
[1]	Open het **Installatie mode** en selecteer de **"04.COMMUNICATIE"** optie (zie sectie 5.2).
[2]	Selecteer de submenu optie die u nodig heeft, bijvoorbeeld: "**3: PAC MELDING**".
[3]	Selecteer de parameter die u wenst te configureren, bijvoorbeeld: "**11:1 AANSL. NR.**"
[4]	Ga, om verder te gaan, naar het sectie van de geselecteerde submenu optie, bijvoorbeeld sectie 5.6.4. voor het "**3: PAC MELDING**" menu, en zoek naar het submenu dat u wenst te configureren (bijv. "**11:1 AANSL. NR.**"). Na het instellen van de geselecteerde parameter gaat het scherm terug naar stap 3.
	Om de Configuratie van de geselecteerde optie te veranderen:
	Bij het openen van de geselecteerde optie, toont het scherm de huidige **instelling** gemarkeerd met ■.
	Om de configuratie te veranderen, scrolt u door ▶▶ het "Opties" menu en selecteert u de gewenste instelling en drukt u ter bevestiging op OK. Daarna keert het display terug naar stap 3.

5.2.3 Het installatiemenu verlaten

Doe het volgende om het installatiemenu te verlaten:

Stap 1	ⓘ [1]	Stap 2	ⓘ [2]	Stap 3	ⓘ [3]
Willekeurig scherm	🏠 **of** 🔒	**<OK>=VERLATEN**	OK	**GEREED 12:00**	

ⓘ	ⓘ – *Het installatiemenu verlaten*
[1]	Voor het verlaten van "**Installatie mode**" menu, ga naar een hoger niveau in het menu door herhaaldelijk te drukken op 🏠 totdat op het display staat **"<OK> = VERLATEN"** of druk eenmaal op de 🔒 knop, die u onmiddellijk naar het afsluitscherm brengt "**<OK> = VERLATEN**".
[2]	Wanneer op het display staat "**<OK> = VERLATEN**", druk op 0 I OK.
[3]	Het systeem verlaat het "**Installatie mode**" menu en keert terug naar de normale uitgeschakelde staat en toont op het display GEREED.

5.3 Installatie codes instellen

Het PowerMaster systeem biedt twee installatie autorisatieniveaus met aparte installatie codes:

- **Hoofdinstallateur:** De "Hoofdinstallateur" is bevoegd om toegang te hebben tot alle Installatie Menu en submenu opties. De standaard code is: 9999 (*).
- **Installateur:** De "Installateur" is bevoegd om toegang te hebben tot de meeste, maar niet alle Installatie Menu en submenu opties. De standaard code is: 8888 (*).
- **Bewaker code:** Laat een geautoriseerde bewaker enkel toe het bedieningspaneel in te schakelen / uit te schakelen. De standaard code is: 0000 (*).

Het volgende kan uitsluitend met de **hoofd installatiecode** gedaan worden:

- Hoofdinstallatiecode wijzigen.
- Het definiëren van specifieke communicatie parameters – zie **3:PAC MELDING** in secties 5.6.1 en 5.6.4.
- Het resetten van PowerMaster parameters naar de standaard parameters – zie **09. FABRIEKSINST.** in sectie 5.11.

Opmerking: *Niet elk systeem bevat een **Hoofdinstallateur code** functie. In zulke systemen, heeft de **Installateur** toegang tot alle Installatie Menu en submenu opties, hetzelfde als een Hoofdinstallateur.*

(*) Verwacht wordt, dat u deze code slechts eenmaal, bij het initiële openen gebruikt, en deze vervangt door een geheime code die u slechts kent.

Om uw Hoofdinstallateur of Installateur opties te veranderen, ga verder als volgt:

Stap 1	ⓘ	Stap 2	ⓘ	Stap 3	ⓘ	Stap 4
Selecteer "01:INSTAL CODE" Optie	[1]	Selecteer **Hoofdinstallateur** of **Installateur** code	[2]	Geef de NIEUWE **Hoofdinstallateur** of **Installateur** code in	[3]	
INSTALLATIE MENU		**NIEUWE HOOFD. CODE**	OK	**HOOFD. CODE: ■ 999**	OK	⮌ Naar Stap 2
			of	of	of	
		NIEUWE INSTAL. CODE	OK	**INST. CODE: ■ 888**	OK	⮌ Naar Stap 2
		of		of		
01:INSTAL. CODE	OK	**BEWAKER CODE**	OK	**BEWAKER CODE: ■ 000**	OK	⮌ Naar Stap 2

ⓘ	ⓘ – ***Instelling Installatie Codes***
[1]	Open het **Installatie mode** en selecteer de **"**01:INSTAL. CODE**"** optie (zie sectie 5.2).
[2]	Selecteer de **" NIEUWE HOOFD CODE"**, **"NIEUWE INSTAL. CODE"** of **"BEWAKER CODE"** optie. Het kan zijn dat sommige centrales enkel de Installateur Code en Bewaker Code optie hebben.
[3]	Geef de nieuwe 4-cijferige Code in op de plaats van de knipperende cursor en druk dan op 1 OK.

Opmerkingen:

1. *Code "0000" is niet geldig voor Hoofd Installateur. Het wordt aangeraden deze ook NIET voor de Installateur te gebruiken.*
2. *Als "0000" voor de installateur wordt ingevoerd, wordt de Instal. Code gewist.*
3. ***Waarschuwing! Gebruik altijd verschillende codes voor de Hoofdinstallateur, voor de Installateur en voor de Gebruikers**.*

   Indien de Hoofdinstallateur Code identiek is aan de Installateur Code, zal het voor de centrale niet mogelijk zijn de Hoofdinstallateur te herkennen. In dit geval moet u de Installateur code in een andere code veranderen. Dit zal de Hoofdinstallateur code herbevestigen.

5.3.1 Identieke Installatie en Hoofdinstallatie codes

Bij een 2 installatiecode systeem, kan de monteur zijn installatiecode per ongeluk veranderen in die van de Hoofdinstallateur. In dat geval zal het systeem de wijziging accepteren om te voorkomen dat de monteur zich realiseert wat de Hoofdinstallatie code is. De volgende keer dat de Hoofd Installateur zijn code gebruikt, zal hij beschouwd worden als een installateur en niet als een hoofdinstallateur. In dat geval moet de Hoofdinstallateur dit oplossen op een van de volgende manieren:

(a) Open de centrale met de Remote Programmer software toepassing en wijzig de Hoofdinstallatie code in een die verschilt van de code van de gewone installateur.

(b) 1. Wijzig de Installatiecode in een tijdelijke code, 2. verlaat de Installatie modus, 3. open opnieuw de installatie mode met de Hoofdinstallatie code (de Hoofdinstallatie code zal nu geaccepteerd worden), 4. wijzig de Hoofdinstallatie code in een andere code, v) en stel de installatie code weer terug (met andere woorden: herstel de wijziging van de tijdelijke code), zodat de installateur die geen hoofdinstallateur is het systeem kan blijven openen.

5.4 Apparaten

5.4.1 Zones / Zenders menuopties

Het menu APPARATEN maakt het mogelijk nieuwe zones en zenders aan het systeem toe te voegen, hen te configureren en te wissen indien nodig.

Volg de onderstaande instructies om een optie te kiezen. Aanvullende details zijn te vinden in sectie 5.2.

INSTALLATIE MODE	⇨ **02:APPARATEN**	⇨ **gewenst MENU**	⇨ geeft scrol aan	▶▶	en selecteer	OK

Optie	Gebruik	Sectie
APP. INLEREN	Gebruikt om het apparaat **toe te voegen** en de werking te **configureren** volgens uw voorkeur. In het geval van sensoren ook om zone naam (locatie), zone type en bel werking te definiëren.	5.4.2
WIS APPARATEN	Gebruikt om apparaten te **wissen** en hun configuratie te resetten.	5.4.3
WIJZIG APPARATEN	Gebruikt om de configuratie van het apparaat te **herzien** en/of te **veranderen**.	5.4.4
VERVANG APPARAAT	Gebruikt om slechte werkende apparaten te **vervangen** door nieuwe, en daarbij automatisch de juiste instellingen over te nemen.	5.4.5
SOAK TOEVOEGEN	Gebruikt om de SOAK TEST **in te schakelen** voor apparaat zones.	5.4.6
DEFAULTS	Gebruikt om de standaarden van de parameters van het apparaat **aan te passen** volgens uw persoonlijke voorkeur voor elke nieuw apparaat dat in het systeem geregistreerd wordt.	5.4.7

5.4.2 Nieuwe draadloze apparaten of bedrade sensoren toevoegen

Deel A – Inleren

Om een apparaat in te leren en te configureren, dient u de instructies in de volgende tabel te volgen

Stap 1	ⓘ	Stap 2	ⓘ	Stap 3	ⓘ	Stap 4	ⓘ
Selecteer "**APP. INLEREN**" optie	[1]	Apparaat nu inleren of Geef de ID code van het apparaat in	[2]	Selecteer een Zone nummer	[3]	Configureer zone & apparaat parameters	[4]

▶▶ ⇨ ▶▶ ⇨ ▶▶ ⇨

APP. INLEREN OK → **NU INLEREN of** / **VOER ID:XXX-XXXX** OK → **Z01:Bew.melder** / **ID Nr. 120-1254** OK → Ga verder naar de 2e onderstaande tabel

Druk op de inleren knop of voer het apparaat ID of type 050-0001 voor bedrade melders in. Zie de onderstaande gedetailleerde instructies

↓

Z05:Bew.melder
ID Nr. 120-1254

ⓘ	ⓘ – *Nieuwe apparaten toevoegen*
[1]	Open de "**INSTALLATIE MODE**", selecteer "**02:APPARATEN**" (zie sectie 5.2) en selecteer vervolgens "APPARAAT INLEREN". Vanwege de versleuteling kunnen PowerG apparaten (waaronder Keyfobs) niet op meer dan één systeem tegelijk worden gebruikt. Vergeet niet de compatibiliteit van paneel en apparaat te controleren.
[2]	Zie inleren via knop of apparaat ID hieronder. Indien inleren succesvol is afgerond verschijnt er op het scherm "**APPARAAT INGELEERD**" (of "**ID GEACCEPTEERD**") en toont het scherm vervolgens de details van het apparaat – zie [3]. Echter, indien de registratie mislukt, zal het scherm u de reden van falen aangeven, bijvoorbeeld: "**AL GEREGISTREERD**" of "**GEEN VRIJE LOCATIE**". Als het ingeleerde apparaat is aangepast om te werken als een ander apparaat dat de centrale herkent, verschijnt "**AANGEPAST <OK>**" op het display.
[3]	Het scherm toont de details van het apparaat en het eerst beschikbare vrije Zone nummer, bijvoorbeeld: "**Z01:Bew.melder** > **ID Nr. 120-1254**" (*of* "**K01:Keyfob** / **S01:Sirene** enz. afhankelijk van het type van het ingeleerde apparaat). Zowel draadloze als bedrade melders kunnen in elk zonenummer worden ingeleerd. Om het zonenummer te veranderen klikt u op de ▶▶ knop of typt u het zonenummer in en drukt u vervolgens ter bevestiging op ⓘ I OK.
[4]	Ga verder met Deel B om het apparaat te configureren – zie onderstaande tabel

Controleren van compatibiliteit paneel ←→ en apparaat

Elk PowerG apparaat heeft een 7-cijferig ID nummer geprint op het apparaat in het formaat: FFF-M:DDD, (bijvoorbeeld 300-2963) waar FFF de frequentie band is en M:DDD de variant code.
Zorg er voor de comptabiliteit van PowerG systeemapparaten voor dat alle apparaten dezelfde frequentie (FFF) band hebben en variant code (M) hebben. De DDD mag worden genegeerd als de centrale voor DDD 'Elk' toont.

Inleren aan de hand van het apparaat ID code

Het 7-cijferige apparaat ID code kan worden gebruikt om een apparaat lokaal of vanaf een locatie op afstand op het panel te registreren met behulp van de Remote Programmer PC software. Het inleren op apparaat ID code is een twee fase procedure.
In de 1e fase registreert u de ID code van het apparaat op de centrale en voltooit u de apparaatconfiguratie. Dit is mogelijk vanaf een locatie op afstand met behulp van de Remote Programmer PC software. Na de 1e fase wacht de PowerMaster centrale tot het apparaat op het netwerk verschijnt om vervolgens het inleren te voltooien.
In de 2e fase wordt het inleren voltooid als de centrale volledig in bedrijf is wanneer u de batterij in het apparaat stopt of op de knop Sabotage of Inleren op het apparaat drukt. Deze procedure kan erg nuttig zijn voor het toevoegen van apparaten aan bestaande systemen zonder dat het nodig is de monteurs te voorzien van de Installatie Code of toegang te verlenen aan de programmeermenu's.
*Let op! Het systeem geeft de storing "**NIET VERBOND**" aan totdat de 2e fase van alle geregistreerde apparaten is voltooid.*
***Opmerking:** Op vooraf ingeleerde zones kan de Soak Test enkel worden geactiveerd wanneer de zone volledig is ingeleerd.*

Inleren via de Inleren knop

De centrale is ingesteld op de mode 'Inleren' (stap 2 hierboven) en het apparaat wordt ingeleerd via de inleertoets (raadpleeg hiervoor de Installatie Instructies van het apparaat zelf), open het apparaat en identificeer de **inleertoets**. Gebruik voor handzenders en toetsenborden de **AUX '✱'** toets. **Plaats de batterij** voor gasmelders.
Druk 2-5 seconden op de Inleertoets tot de LED op AAN springt en laat de toets dan los. De LED zal uitdoven of kan nog enkele seconden knipperen tot de registratie compleet is. Als het inleren met succes is afgerond, klinkt de "Vrolijke melodie" van de PowerMaster en toont het LCD even "**APPARAAT INGELEERD**" en toont dan de details van het apparaat.

Inleren van bedrade melders

Om een **bedrade sensor** in de bedrade zone te registreren, gebruik ID: 050-0001 of 050-0002.

Deel B – Configuratie

Stap 1	ⓘ	Stap 2	ⓘ	Stap 3	ⓘ	Stap 4	ⓘ
Open Locatie Menu	[1]	Selecteer Locatie *(zie onderstaande lijst)*	[2]	Open Zone Type	[3]	Selecteer Zone Type *(zie onderstaande lijst)*	[4]
⇨ **Z10:LOCATIE**	OK	**Voordeur** ■ ⇣ **Keuken**	OK	⇨ **Z10:ZONE TYPE**	OK	**1:Vertraagd 1** ■ ⇣ **5. Interieur**	OK

Stap 5	ⓘ	Stap 6	ⓘ	Stap 7	ⓘ	Stap 8	ⓘ
Open menu Deurbel	[5]	Selecteer deurbel optie	[6]	Open partities menu	[7]	Selecteer partitie opties	[8]
⇨ **Z10:DEURBEL**	OK	**Deurbel UIT** ■ ⇣ **deurbel melodie**	OK	⇨ **Z10:PARTITIES**	OK	**Z10:P1** ■ **P2 P3**	OK

Stap 9	ⓘ	Stap 10	ⓘ	Stap 11
Apparaatinstellingen menu openen	[9]	Configureer apparaat parameters	[10]	Ga verder of Stop
⇨ **Z10:DEFAULTS**	OK	Raadpleeg apparaat gegevensblad in de apparaat Installatie Instructies voor specifieke configuratie instructies.		Om verder te gaan – Zie ⓘ [11]

ⓘ	ⓘ – ***Nieuwe apparaten configureren***
	Locatie (naam) instellen:
[1]	Indien u de **Locatie** (naam) instelling wenst te herzien of veranderen, drukt u op de ⓘ I OK toets, of rolt u naar de volgende optie.
[2]	Om de Locatie naam te veranderen, opent u het menu en selecteert u de naam uit de onderstaande "**Locatie lijst**". U kunt aanvullende vrij programmeerbare namen toewijzen met behulp van de "**06.VRIJE TEKST**" optie in het Installatie menu. Zie sectie 5.8. ***Opmerking:*** *Als snellere procedure toetst u het 2-cijferige serienummer van de **Locatie** getoond in de Locatielijst hierboven in, die u dadelijk naar het bijbehorende menu* brengt.
	Zone Type instelling:
[3]	Indien u de **Zone type** instelling wenst te herzien of veranderen, drukt u op de ⓘ I OK toets, of rolt u naar de volgende optie.
[4]	Het zone type bepaalt hoe het systeem signalen die uit het apparaat gezonden worden, hanteert. Druk op ⓘ I OK en selecteer een geschikt zone type. De lijst van beschikbare **Zone Types** en de uitleg voor elk zone type wordt hieronder gegeven. ***Opmerking:*** *Als snellere procedure toetst u het 2-cijferige serienummer van het **Zone Type** getoond in de Locatielijst hierboven in, die u dadelijk naar het bijbehorende menu* brengt.
	Deurbel instelling:
[5]	Alle zones zijn standaard ingesteld op **deurbel UIT**. Als u het apparaat wenst te configureren om de centrale een **deurbel** melodie te laten klinken (wanneer het alarmsysteem uitgeschakeld is), druk dan op de ⓘ I OK toets, rol anders naar de volgende optie.

ⓘ	ⓘ – *Nieuwe apparaten configureren*
[6]	Kies tussen **"Deurbel UIT"**, **"Deurbel melodie"** en **"Deurbel Z-naam"**[1].. Bij “Deurbel melodie” laat het bedieningspaneel een deurbel melodie horen, wanneer de sensor geactiveerd wordt Bij “Deurbel z-naam” laat het bedieningspaneel de zonenaam horen, wanneer de sensor geactiveerd wordt. De deurbel functie werkt enkel wanneer het systeem is uitgeschakeld. **Partitie instelling:** ***Opmerking:*** *Het "PARTITIES" menu verschijnt alleen als de Partitiefunctie is ingeschakeld op de centrale (zie sectie 5.14).*
[7]	Bij het openen van het menu, toont het scherm de standaard Partitie selectie (gemarkeerd met ■).
[8]	Gebruik de toetsen ☐, ☐, ☐ om de autorisatie van respectievelijk P1, P2 en P3 in te stellen. **Apparaat Configuratie:**
[9]	Indien u de **Apparaat configuratie (instellingen)** wenst te herzien of veranderen, drukt u op de OK toets, of rolt u naar de volgende optie – zie ⓘ [5].
[10]	Om de apparaat parameters te configureren, raadpleeg de installatie instructies van het apparaat. De standaard van de apparaat parameters kan ook geconfigureerd worden zoals uitgelegd in sectie 5.4.6.
[11]	Na het afronden van de configuratie van het apparaat brengt de wizard u naar het **"Volgende Stap"** menu met de volgende 3 opties: "**VOLGENDE APPARAAT**" om het volgende apparaat in te leren. "**WIJZIG APPARAAT.**" keert terug naar stap 1 (d.w.z. "**LOCATIE**") zodat u zo nodig aanvullende wijzigingen in het apparaat kunt aanbrengen. "**VERLAAT INLEREN**" sluit de inleerprocedure en gaat terug naar Stap 1, "**APP. INLEREN**".

Lijst van de locaties

Nr.	Locatie Naam	Nr.	Locatie Naam	Nr.	Locatie Naam	Nr.	Locatie Naam
01	Zolder	09	Eetkamer	17	Woonkamer	25	Badkamer 1*
02	Achterdeur	10	Nood	18	Kantoor	26	Slaapkamer 1*
03	Kelder	11	Brand	19	Boven	27	Vrije Zonenaam 1
04	Badkamer	12	Voordeur	20	Technisch lokaal	28	Vrije Zonenaam 2
05	Slaapkamer	13	Garage	21	Tuin	29	Vrije Zonenaam 3
06	Kinderkamer	14	Hal	22	Eetkamer*	30	Vrije Zonenaam 4
07	Kast	15	Keuken	23	Garagedeur*	31	Vrije Zonenaam 5
08	Speelkamer	16	Bijkeuken	24	Logeerkamer*		

PowerMaster-10 G2: Alle locatienamen worden aangepast op het menu "06: VRIJE TEKST (zie sectie 5.8)

PowerMaster-30 G2: Kunnen worden aangepast op het menu 06: VRIJE TEKST (zie sectie 5.8)

Zone Type Lijst

Nr.	Zone Type	Beschrijving
1.	Vertraagd 1 (*)	Deze zone start de uitlooptijd wanneer de gebruiker het systeem inschakelt of de inlooptijd wanneer de gebruiker het pand betreedt. Om de Vertraagd 1 tijd te configureren, zie secties 5.5.1 & 5.5.2 – Installatie menu "**03.CENTRALE**" opties 01 en 03. (*)
2.	Vertraagd 2 (*)	Hetzelfde als Vertraagd 1 maar met een andere vertragingstijd. Soms toegepast voor ingangen die dichter of verder weg van de centrale zijn. Om de Vertraagd 2 tijden te configureren, zie secties 5.5.1 & 5.5.2 – Installatie menu "**03.CENTRALE**" opties 02 en 03. (*)
3.	Inter. omtrek	Gebruikt voor magneetcontacten en bewegingsmelders die toegangsdeuren naar woongebieden waar u vrij wenst te bewegen terwijl het systeem THUIS is ingeschakeld. Werkt als een “Vertraagde” zone wanneer het systeem THUIS is ingeschakeld en als een “Omtrek-volg” zone wanneer het systeem WEG is ingeschakeld.
4.	Int. volg	Net als een Interieur zone maar tijdelijk genegeerd door het alarmsysteem tijdens inloop-/uitloop vertragingsperiodes. Doorgaans gebruikt voor sensoren die de route tussen de toegangsdeur en de centrale beschermen.

[1] Alleen voor PowerMaster-30 G2

Nr.	Zone Type	Beschrijving
5.	Interieur	Dit zone type genereert alleen een alarm wanneer in het systeem WEG is ingeschakeld maar niet wanneer in het systeem THUIS is ingeschakeld. Gebruikt voor sensoren die zijn geïnstalleerd in woongebieden in het pand die beveiligd moeten worden wanneer er niemand in het pand aanwezig is.
6.	Omtrek zone	Dit zone type genereert een alarm wanneer in het systeem zowel de mode WEG als de mode THUIS is ingeschakeld. Gebruikt voor alle sensoren die de omtrek van het pand beschermen.
7.	Omtrek volg	Net als Omtrek zone maar tijdelijk genegeerd door het alarm systeem tijdens inloop-/uitloop vertragingsperiodes. Doorgaans gebruikt voor sensoren die de route tussen de toegangsdeur en de centrale beschermen.
8.	24-uur stil	Dit zone type is 24-uur actief, zelfs als het systeem is UITGESCHAKELD. Gebruikt om alarm events van sensoren of handmatig geactiveerde toetsen aan de meldkamer of privé telefoons (zoals geprogrammeerd) te rapporteren, zonder de sirenes te activeren.
9.	24-uur luid	Net als 24-uur stille zone, maar veroorzaakt ook een hoorbaar sirene alarm. ***Opmerking:*** *Dit zone type wordt enkel gebruikt voor inbraaktoepassingen.*
10.	Noodoproep	Dit zone type is 24 uur actief, zelfs als het systeem is UITGESCHAKELD. Gebruikt om een noodsituaties van personen te rapporteren. Er wordt een **Noodoproep** aan de meldkamers of privé telefoons (zoals geprogrammeerd) gerapporteerd.
11.	Sleutelschakelaar	Een sleutelschakelaar zone wordt gebruikt om het systeem in en uit te schakelen via een extern apparaat of simpele sleutelschakelaar die is aangesloten op een bedrade zone van de centrale of een bedrade ingang van een PowerG apparaat. ***Opmerking:*** *Als de bedrade ingang van het panel of PowerG apparaat is gesloten, wordt de centrale ingeschakeld. Als deze wordt geopend, wordt de centrale uitgeschakeld (raadpleeg Figuur 3.6b).*
12.	Geen alarm	Deze zone veroorzaakt geen alarm en wordt vaak gebruikt voor niet-alarm toepassingen. Bijvoorbeeld een melder die alleen wordt gebruikt om een deurbel te laten klinken.
13.	Brand	Een brandzone wordt gebruikt om de MC-302E (magneetcontact met bedrade invoer) met een bedrade rookmelder te verbinden.
17.	Bewaker	Een bewakerzone is doorgaans verbonden met een contact op een sleutel kluis die is voorzien van fysieke sleutels die nodig zijn om het gebouw binnen te komen. In geval van alarm is de kluis tijdelijk toegankelijk om een sleutel te pakken en het beveiligde pand te kunnen betreden. De bewaker zone fungeert normaal als een 24u luid zone. Indien de bewaker zone wordt geopend in een normale situatie (geen alarm geweest) dan zal zowel binnen als buiten de sirene geactiveerd worden en onmiddellijk een alarm worden gerapporteerd aan de meldkamer (onafhankelijk van de hersteltijd). ***Opmerking:*** *Wanneer de bewaker box wordt geopend/gesloten, gaat een melding naar de meldkamer.*
18	Buiten	Een zone voor gebieden buitenshuis waar een geactiveerd alarm niet duidt op binnendringing in het huis. ***Opmerking****: De PIR camera / PIR buitencamera kan niet worden ingesteld voor een zone type Buiten.*
(*)	*Deze zone types zijn vooral nuttig wanneer u een systeem in- en uitschakelt van binnen in het beschermde pand. Indien u het systeem van buitenaf in- en uitschakelt (zonder een sensor te activeren), zoals met gebruik van een handzender, wordt het aangeraden de andere zone types te gebruiken.*	

5.4.3 Een apparaat wissen

Stap 1	ⓘ	Stap 2	ⓘ	Stap 3	ⓘ	Stap 4	ⓘ	Stap 5
Selecteer "WIS APPARATEN" Optie	[1]	Selecteer de respectieve apparaat soort	[2]	Selecteer het juiste apparaat dat u wenst te wissen	[3]	Om het apparaat te wissen: druk op de 🔓 toets	[4]	

02:APPARATEN → WIS APPARATEN [OK] → MAGNEETCONTACT → BEWEGINGSMELDER [OK] → Z01:Magneetcont.. / ID Nr. 100-0537-1254 [OK] → <OFF> = WISSEN 🔓 ↩ naar stap 2

ⓘ	ⓘ – *Een apparaat wissen*
[1]	Open het **Installatie menu**, selecteer de "**02.APPARATEN**" optie (zie sectie 5.2) en selecteer vervolgens de "**WIS APPARATEN**" optie.
[2]	Selecteer de respectieve groep van het apparaat dat u wenst te wissen. Bijvoorbeeld, "**MAGNEETCONTACT**".
[3]	Scrol door de apparaatgroep, (aan zone en/of ID nummer) het juiste apparaat dat u wenst te vervangen, bijvoorbeeld: "**Z01: Bew.melder** > **ID Nr. 120-1254**" en druk op [OK] knop.
[4]	Het display toont nu "**<OFF> = WISSEN**". Om een apparaat te wissen: druk op de 🔓 (UIT) knop.

5.4.4 Een apparaat wijzigen of herzien

Om de parameters van het apparaat te **wijzigen** of te **herzien**, ga als volgt verder:

Stap 1	ⓘ	Stap 2	ⓘ	Stap 3	ⓘ	Stap 4	ⓘ	Stap 5
Selecteer "WIJZIG APPARATEN" Optie	[1]	Selecteer de respectieve apparaatgroep	[2]	Selecteer het juiste apparaat dat u wenst te wijzigen	[3]	Selecteer de Parameter die u wenst te wijzigen	[4]	Wijzig de Parameter

02:APPARATEN → WIJZIG APPARATEN [OK] → MAGNEETCONT. → BEWEGINGSMELDER [OK] → Z10:Magneetcont. / ID Nr. 104-1737 [OK] → Z10:LOCATIE / Z10:ZONE TYPE / Z10:DEURBEL / Z10:PARTITIES / Z10:DEFAULTS [OK] → Zie ⓘ [4] Vervolgens ↩ naar stap 2

ⓘ	ⓘ – *Een apparaat wijzigen of herzien*
[1]	Open het **Installatie menu**, selecteer de "**02.APPARATEN**" optie (zie sectie 5.2) en selecteer vervolgens de "**APPARATEN WIJZIGEN**" optie.
[2]	Selecteer de respectieve groep van het apparaat dat u wenst te wijzigen of herzien. Bijvoorbeeld, "**MAGNEETCONTACT**".
[3]	Scrol door de Apparaatgroep, herken (door zone en/of ID nummer) het juiste apparaat dat u wenst te wijzigen of herzien, bijvoorbeeld: "**Z10: Magneetcont.** > **ID Nr. 140-1737**".
[4]	Vanaf hier is het proces hetzelfde als het configuratie proces dat volgt bij een apparaat inleren. Raadpleeg om verder te gaan sectie 5.4.2 "Een nieuw draadloos apparaat toevoegen" Deel B. Het display toont vervolgens het volgende apparaat van hetzelfde type (nl. "Bewegingscamera").

5.4.5 Een apparaat vervangen

Gebruik deze optie om een defect apparaat dat in het systeem geregistreerd staat, te vervangen door een ander apparaat van hetzelfde type nummer (d.w.z. dezelfde eerste 3 cijfers van het ID nummer – zie sectie 5.4.2.A) terwijl dezelfde configuratie van het originele apparaat behouden wordt. Het is niet nodig het defecte apparaat te wissen of het nieuwe apparaat te herconfigureren. Eenmaal geregistreerd, zal het nieuwe apparaat automatisch geconfigureerd worden met dezelfde configuratie als het defecte (vervangen) apparaat.

Ga als volgt te werk om een apparaat te **vervangen**:

Stap 1	ⓘ	Stap 2	ⓘ	Stap 3	ⓘ	Stap 4	ⓘ	Stap 5
Selecteer "VERVANG APPARAAT." Optie	[1]	Selecteer de respectieve apparaatgroep	[2]	Selecteer het juiste apparaat dat u wenst te vervangen	[3]	Registreer het nieuwe apparaat	[4]	

02:APPARATEN
↓
VERVANG APPARAAT. OK **MAGNEETCONT.**
↓
KEYFOBS OK **K03:Keyfob** ↻ **ID Nr. 300-0307** OK **NU INLEREN of** ↻ **VOER ID:300-XXXX** OK Zie ⓘ [4].

ⓘ	ⓘ – *Een apparaat vervangen*
[1]	Open het **Installatie menu**, selecteer de "**02.APPARATEN**" optie (zie sectie 5.2) en selecteer vervolgens de "**VERVANG APPARAAT**" optie.
[2]	Selecteer de respectieve groep van het apparaat dat u wenst te vervangen. Bijvoorbeeld, "**KEYFOBS**".
[3]	Scrol door de Apparaatgroep, herken (door zone en/of ID nummer) het juiste apparaat dat u wenst te vervangen, bijvoorbeeld: "**K03: Keyfob** > **ID Nr. 300-0307**".
[4]	Vanaf hier is het proces hetzelfde als het registratieproces van een nieuw apparaat inleren. Om verder te gaan, raadpleeg Sectie 5.4.2. “Een Draadloos Apparaat Toevoegen” Deel A Stap 2. Als u probeert een nieuw apparaat van een ander type dan het vervangen apparaat te registreren, zal de PowerMaster het nieuwe apparaat afkeuren en op het scherm zal "**VERKEERD APP.**" worden getoond. Vervolgens toont het display de apparaat details van het nieuwe apparaat.

5.4.6 De Soak Test modus configureren

Met deze optie kunt u apparaat zones inschakelen in de Soak Test modus.

Ga als volgt te werk om de Soak Test **in te schakelen**:

Stap 1	ⓘ	Stap 2	ⓘ	Stap 3	ⓘ	Stap 4	ⓘ	Stap 5 ⓘ
Selecteer de optie "SOAK TOEVOEGEN"	[1]	Selecteer de respectieve apparaatgroep	[2]	Selecteer het zonenummer van het apparaat	[3]	Selecteer Soak Test inschakelen of uitschakelen	[4]	[5]

02:APPARATEN
↓
SOAK TEST TOEVOEGEN OK **MAGNEETCONTACT**
↓
BEWEGINGSMELDER OK **Z09:BEWEGINGSMELDER**
ID nr. 120-2468 OK **Test uitschakelen**
■
Test inschakelen OK Zie ⓘ [5]
↩ naar Stap 3

ⓘ	ⓘ – *De Soak Test modus inschakelen*
[1]	Open het **Installatie menu**, selecteer de optie "02:APPARATEN" (zie sectie 5.2) en selecteer vervolgens de optie **"**SOAK TOEVOEGEN**"**.
[2]	Selecteer de respectieve groep van het apparaat waaraan u de Soak Test wilt toevoegen. Bijvoorbeeld, "**BEWEGINGSMELDERS**".
[3]	Scrol om het specifieke zonenummer van het apparaat te selecteren.
[4]	Selecteer uit “**Test uitschakelen**” (standaard) of “**Test inschakelen**”.
[5]	Als u kiest voor “**Test inschakelen**” moet u de duur van de Soak Test instellen voor de Soak Test van start gaat (zie sectie 5.5.8). U kunt de test voor de relevante zone stoppen door de setting te veranderen naar **“Test uitschakelen**" op elk moment tijdens de testperiode. Alle Soak Test zones worden opnieuw ingesteld om een nieuwe test te starten in een van de volgende gevallen: 1) Stroomvoorziening van het systeem; 2) Instelling van de fabrieksinstellingen; 3) Verandering van de Soak Time van het systeem.

5.4.7 Standaard (defaults) waarden voor apparaten instellen

Met PowerMaster kunt u de **Standaard waarden (defaults)** instellen die tijdens het inleren worden gebruikt en deze op elk gewenst moment wijzigen zodat nieuwe apparaten die in het systeem worden ingeleerd automatisch worden geconfigureerd met deze standaard waarden zonder dat de configuratie van elk nieuw ingeleerde apparaat hoeft te worden gewijzigd. U kunt bepaalde standaard instellingen voor een bepaalde groep apparaten gebruiken en de standaard instellingen voor een andere groep wijzigen.

BELANGRIJK! Apparaten die al in het PowerMaster systeem geregistreerd waren voor de standaardwaarden veranderd werden, zullen niet beïnvloed worden door de nieuwe standaard instellingen.

Ga als volgt verder om de standaard waarden van een apparaatgroep te **definiëren**:

Stap 1	ⓘ	Stap 2	ⓘ	Stap 3	ⓘ	Stap 4	ⓘ	Stap 5 ⓘ
Selecteer "DEFAULTS" Optie	[1]	Selecteer de respectieve apparaatgroep	[2]	Selecteer de Standaard waarde	[3]	Selecteer de nieuwe Standaard Instelling	[4]	[5]
▶▶ ⇲ **02:APPARATEN** ⇣ **DEFAULTS**	OK	▶▶ ⇲ **MAGNEETCONTACT** ⇣ **BEWEGINGSMELDER**	OK	▶▶ ⇲ **Alarm LED** **Gevoeligheid** **Inactiviteit** ⇣	OK	▶▶ ⇲ **Laag.** ■ **Hoog**	OK	Zie ⓘ [5] ⮌ naar Stap 3

ⓘ	ⓘ – *Standaardwaarden veranderen*
[1]	Open het **Installatie menu**, selecteer de "**02.APPARATEN**" optie (zie sectie 5.2) en selecteer vervolgens de "DEFAULTS" optie.
[2]	Selecteer de respectieve groep van het apparaat waarvan u de standaardwaarden wenst te definiëren. Bijvoorbeeld, "**BEWEGINGSMELDER**".
[3]	Scrol door de parameter lijst van de Apparaatgroep en selecteer de Standaard Waarde die u wenst te veranderen, bijvoorbeeld: "**Gevoeligheid**". De lijst combineert de parameters van alle apparaten in de groep, bijv. de parameters van alle type Bewegingssensoren.
[4]	In het voorbeeld, was de bestaande standaard instelling van de “Gevoeligheid” voor ingeleerde bewegingssensoren “Lage Gevoeligheid” (gemarkeerd met ■). Om te veranderen naar "**Hoog**", rolt u in het menu tot er op het scherm "**Hoog**" verschijnt en drukt u op de ⓘ I OK toets. De nieuwe standaard voor de pulsteller waarde van nieuw ingeleerde Bewegingssensoren zal vanaf nu "**Hoog**" zijn.
[5]	De nieuwe standaard heeft geen invloed op bewegingssensoren die al ingeleerd waren voor de verandering gemaakt werd maar enkel op nieuwe bewegingssensoren die in de PowerMaster ingeleerd worden nadat de verandering uitgevoerd werd.

5.4.8 Update apparaten na het sluiten van het Installatiemenu

Bij het verlaten van de "**Installatie menu**" communiceert de PowerMaster centrale met alle apparaten in het systeem en update het de apparaten met de veranderingen die in hun “Apparaat Instellingen” configuratie uitgevoerd werden. Tijdens de update toont het display "**UPDATE APP. 018**" waarbij het nummer (bijvoorbeeld 018) een countdown is van de resterende apparaten die nog geüpdatet moeten worden.

5.4.9 Display van de PowerMaster wanneer KP-250 PG2 actief is

Wanneer een KP-250 PG2 keypad 'ACTIEF' is, wat betekent dat het KP-250 PG2 keypad aanwezig is in het menu GEBRUIKERSINSTELLINGEN / WEEK TEST / INST. MODE / GEHEUGEN, verschijnt de volgende tekst op het display van de PowerMaster display: **Kxx is actief**

5.5 Centrale

5.5.1 Algemeen – Centrale stroomschema en menu opties

Met het menu "**CENTRALE**" kunt u de instellingen van de centrale configureren en naar eigen inzicht aanpassen. Het menu "**CENTRALE**" voorziet u van configureerbare parameters verdeeld in verschillende groepen, die elk bepaalde aspecten van de systeem acties behandelen (zie gedetailleerde lijst in Stap 2 van onderstaand schema):

Groep	Beschrijving van Groep Functies en Parameters	Sectie
Inschakelen/Uitschakelen en Uit/Inloopprocedures	Bevat functies en parameters verwant aan Inschakelen en Uitschakelen van het systeem en de Uitloop- en Inloopprocedures.	5.5.2
Zone Gedrag	Bevat functies en parameters verwant aan de werking van de zones.	5.5.3
ALARMEN EN STORINGEN	Bevat configureerbare functies en parameters verwant aan het initiëren, annuleren en rapporteren van Alarm en Storing events**.**	5.5.4
Sirenes	Bevat functies en parameters van alle sirenes in het systeem.	5.5.5
Gebruikersinterface	Bevat functies en parameters verwant aan de functionaliteit van de hoorbare en visuele indicaties van de centrale.	5.5.6
Storingen & Toezicht	Bevat functies en parameters verwant aan het opsporen en rapporteren van RF storingen en apparaattoezicht (missend apparaat) events.	5.5.7
Diversen	Bevat een variëteit van andere configureerbare functies en parameters verwant aan het systeem.	5.5.8

Ga als volgt te werk om het menu "**03.CENTRALE**" te openen en een optie te selecteren en configureren:

Stap 1	Stap 2							Stap 3
Selecteer "**CENTRALE**" optie	Selecteer de **"Centrale"** parameter die u wenst te configureren							Configureer optie
		Zie		Zie		Zie		
INSTALLATIE MODE	**In- en Uitschakelen**	5.5.2	**ALARMEN EN STORINGEN**	5.5.4	**Gebruikers interface**	5.5.6		
03.CENTRALE OK	**01:VERTRAAGD 1**		**31:PANIEKALARM**		**51:IN/UIT TOON**			
	02:VERTRAAGD 2		**32:DWANG**		**52:STOR. BUZZER**			
	03:UITLOOPTIJD		**33:INACTIVITEIT**		**53:GEHEUGEN**		OK	Ga naar de opgegeven groep sectie van de geselecteerde optie
	04:UITGANGSMODE		**34:SAB. OPTIES**		**54:KEYFOB L-BAT**			
	05:DIRECT INSCH.		**35:230V UITVAL**		**55:VERLICHTING**			
	06:OVERBRUGGEN		**36:ALARMBEVESTIG**		**56:SCREENSAVER**			
	07:KINDZENDER		**37:ALARM VERTR.**					
	08:UITSCH.OPTIE UITGANGSMODE		**38: ALRM HERSTEL**					
			39:ALARM RESET					
	09:INSCHAKELTOETS		**40:VERTR.BRAND T.**					
	Zone Gedrag	5.5.3	**Sirenes**	5.5.5	**Storingen en toezicht**	5.5.7		
	21:AUTO RESET		**43:INT. SIRENE**		**61:JAM DETECTIE**			
	22:DUO ZONE		**44:SIRENE TIJD**		**62:SUPERVISIE**		OK	Daarna ↩ naar Stap 2
			45:FLITSTIJD		**63:NIET GEREED**			
			46:SIR. BIJ LIJNFT		**64:SUPERV. ALARM**			
					65: ROOKM. VERM.			
					Diversen	5.5.8		
					91:GEBR.TOESTEM			
					92:BATT. TYPE		OK	
					93:SOAK PERIODE			

5.5.2 Configureren van inschakel/uitschakel- en in-/uitloop procedures

De volgende tabel geeft u een gedetailleerde omschrijving van elke optie en de mogelijke instellingen. Om een optie te selecteren en zijn configuratie te veranderen – raadpleeg sectie 5.5.1.

Optie	Configuratie instructies
01:VERTRAAGD 1 **02:VERTRAAGD 2**	Twee verschillende inloopvertragingen laten de gebruiker toe een beschermde plaats binnen te gaan (terwijl het systeem aan staat) via specifieke toegangsdeuren en routes zonder een alarm te veroorzaken. Na het binnenkomen, moet de gebruiker de centrale uitschakelen voordat de inloopvertraging verloopt. Trage waarschuwingspiepjes beginnen te klinken zodra er ingeschakeld is, tot de laatste 10 seconden van de vertraging, waarin het tempo van het piepen toeneemt. De "**VERTRAAGD 1**" en "**VERTRAAGD 2**" opties laten u toe de tijd lengte van deze vertragingen te programmeren. Opties: **00 seconden**; **15 seconden** (standaard voor inloop vertraging 2); **30 seconden** (standaard voor inloop vertraging 1); **45 seconden**; **60 seconden**; **3 minuten** en **4 minuten**. ***Opmerkingen:*** *1. Bij sommige varianten van de PowerMaster worden deze menu's alleen in operationele modusOperationele modus weergegeven (zie sectie 5.14).* *2. Om te voldoen aan de **EN** vereisten, mag de inloopvertraging niet langer zijn dan 45 sec.*
03:UITLOOPTIJD	Met deze optie kunt u de tijd lengte van de uitloopvertraging programmeren. Een Uitloopvertraging laat de gebruiker toe het systeem in te schakelen en de beschermde plaats te verlaten via specifieke routes en toegangsdeuren zonder een alarm te veroorzaken. Trage waarschuwingspiepjes beginnen te klinken zodra er ingeschakeld is, tot de laatste 10 seconden van de vertraging, waarin het tempo van het piepen toeneemt. Opties: **30 sec**., **60 sec**. (standaard), **90 sec**., **2 min**., **3 min**. en **4 min.**
04:UITGANGSMODE	De "Uitloopvertraging" tijd kan verder aangepast worden volgens uw verkozen uitlooproute. De centrale geeft u de volgende **"UITGANGSMODE"** opties: **A: "normaal"** – De uitloopvertraging is precies zoals gedefinieerd. **B: "opnieuw+ deel"** – De uitloopvertraging herstart wanneer de deur opnieuw geopend wordt tijdens de uitloopvertraging. Als er geen deur werd geopend tijdens de uitloopvertraging "TOTAAL", wordt de centrale ingeschakeld als "DEEL". **C: "herstart>opnieuw"** – De uitloopvertraging start opnieuw wanneer de deur opnieuw geopend wordt tijdens de uitloopvertraging. De herstart vindt slechts eenmaal plaats. Het herstarten van de uitloopvertraging is handig wanneer de gebruiker onmiddellijk na het naar buitengaan terug naar binnen loopt om iets te halen wat hij/zij achtergelaten heeft. **D: "uit door uitg."** – De uitloopvertraging verloopt (eindigt) automatisch wanneer de buitendeur gesloten is zelfs als de gedefinieerde uitloopvertraging tijd niet volledig was afgelopen. Opties: **normaal** (standaard); **opnieuw+deel**; **herstart>opnieuw** en **uit door uitg.** ***Opmerking:*** *Bij sommige varianten van de PowerMaster worden deze menu's alleen in operationele modus Operationele modusweergegeven (zie sectie 5.14).*
05:DIRECT INSCH.	Definieer of de gebruiker wel of niet toegestaan is om DIRECT inschakelen te gebruiken of niet. Als direct inschakelen is ingeschakeld, vraagt de centrale geen gebruikerscode in te voeren indien het systeem ingeschakeld wordt. Opties: **Dir. Insch. UIT** (standaard) en **Dir. Insch. AAN**.
06:OVERBRUGGEN	Definieer of de gebruiker wel of niet toegestaan is individuele zones handmatig te **overbruggen**, of dat het systeem automatisch open zones overbrugt (d.w.z. "**geforceerd inschakelen**"). Indien een zone open is en "**geforceerd inschakelen**" niet toegestaan is, mag het systeem niet ingeschakeld worden en zal er "NIET GEREED" worden getoond. Indien "**geen overbruggen**" geselecteerd wordt, is noch handmatig omzeilen noch geforceerd inschakelen toegestaan, wat betekent dat alle zones gesloten moeten zijn voor dat er ingeschakeld kan worden. Opties: **geen OVB** (standaard); **geforceerd aan** en **handmatig OVB**.

Optie	Configuratie instructies
	Opmerkingen: *1. Om te voldoen aan de **EN** vereisten*, moet *"**handmatig OVB**" worden geselecteerd.* *2. Een zone in Soak Test modus die als overbrugd is geconfigureerd zal een mislukte test genereren, zelfs als het systeem een potentiële alarm event detecteert.* *3. Er is geen beperking op het aantal gemelde events wanneer een overbrugde zone in Soak Test modus staat.*
07:KINDZENDER	Wanneer deze "**AAN**" staat, zal er via spraak[1] of per SMS-bericht een “Kindzender” boodschap gerapporteerd worden aan gebruikers (zie opmerking) bij uitschakeling door een “kindzender gebruiker” (gebruikers-5-8 of keyfobzenders 5-8 voor PowerMaster-10 G2 / gebruikers 23-32 of keyfobzenders 23-32 bij PowerMaster-30 G2). Deze Mode is handig wanneer ouders op hun werk geïnformeerd willen worden over de terugkeer van hun kind van school. Opties: **Kindzender UIT** (standaard) en **Kindzender AAN**.
	Opmerking: *Om rapporteren mogelijk te maken, dient u het systeem zo te configureren dat "alrt." meldingen worden gerapporteerd aan privé gebruikers (kindzender hoort bij de event groep "waarschuwingen"). Raadpleeg sectie 5.6.5 "**PRIVE MELDING**" optie in menu "**PRIVE MELDING**" & menu "**SMS DOORMELDING**".*
08:UITSCH.OPTIES	Bepaalde reglementen vereisen dat wanneer het systeem ingeschakeld is in de WEG Mode, het niet van buiten het huis uitgeschakeld kan worden (bijvoorbeeld met een keyfob) voordat het beschermde pand is betreden en er een vertraagde zone geactiveerd is. Voor deze eis, geeft de PowerMaster u de volgende opties om het systeem uit te schakelen: **A:** "**altijd**" (standaard), het systeem kan op elk moment worden uitgeschakeld middels verschillende apparaten (keyfobs, keypads, touch prox, bedieningspaneel). **B:** Tijdens een inloopvertraging kan het systeem alleen worden uitgeschakeld met een keyfob of via een prox bedieningspaneel ("**inloop keyfob**"). **C:** Tijdens inloopvertraging kan het systeem alleen worden uitgeschakeld met gebruik van door een PIN code op het PowerMaster toetsenbord ("**inloop tot BP**"). **D:** Bij een inloopvertraging kan het systeem worden uitgeschakeld met behulp van keyfobs of middels een PIN code op het PowerMaster toetsenbord ("**inloop alles**").
	Opmerking: *Bij sommige varianten van de PowerMaster worden deze menu's alleen in Operationele modus weergegeven (zie sectie 5.14).*
09: INSCHAKELTOETS	Zorg ervoor dat de Inschakeltoets, wanneer deze wordt geactiveerd, AFWEZIG OF THUIS zal inschakelen. .
	Opties: **insch. AFW.** (standaard) en **insch. THUIS**.

[1] Alleen voor PowerMaster-30 G2 met spraakoptie

5.5.3 Zone functies instellen

De volgende tabel geeft u een gedetailleerde omschrijving van elke optie en de mogelijke instellingen. Om een optie te selecteren en zijn configuratie te veranderen – raadpleeg sectie 5.5.1.

Optie	Configuratie instructies
21:AUTO RESET	Bepaal het aantal keren dat een zone een alarm kan veroorzaken binnen een enkele inschakelings/uitschakelingsperiode (inclusief sabotage & stroomuitval events van detectoren, enz.). Indien het aantal alarmen van een specifieke zone hoger is dan het geprogrammeerde waarde, zal de centrale de zone automatisch overbruggen om steeds terugkerend sirene lawaai en te veel meldingen naar de Meldkamer te voorkomen. De zone zal weer geactiveerd worden na uitschakeling, of 48 uur na het overbruggen (indien het systeem ingeschakeld blijft).
	Opties: **max. 1 x** (standaard); **max. 2 x** (standaard in USA); **max. 3 x** en **geen autoreset**.
	Opmerkingen: *1. Als Auto reset is ingeschakeld, zal geen mislukte soak event worden gegenereerd.* *2. Wanneer een detector in Soak Test modus staat en ingesteld is om te overbruggen, zal Auto reset het verzenden van events niet voorkomen, met mogelijk te veel meldingen van mislukte Soak events als gevolg.*
22:DUO ZONE	Definieer of duo zones actief zijn "**Duo zone AAN**" of inactief " **Duo zone UIT**" (standaard). Duo zones is een functie die gebruikt wordt om valse alarmen tegen te werken – een alarm zal enkel starten wanneer twee aangrenzende zones (zone koppels) geschonden worden binnen een tijdsinterval van 30 seconden. Deze functie is enkel actief wanneer het systeem AFWEZIG ingeschakeld is heeft enkel betrekking op de volgende zonekoppels: 18+19, 20+21, 22+23, 24+25, 26+27 voor PowerMaster-10 G2 system / 40+41, 42+43, 44+45, 46+47, 48+49, 50+51, 52+53, 54+55, 56+57, 58+59, 60+61, 62+63 voor PowerMaster-30 G2.
	Opmerkingen: *1. Indien één van de twee duo zones overbrugd wordt (zie sectie 5.5.2), zal de overblijvende zone onafhankelijk functioneren.* *2. Het wordt aangeraden dat duo zones uitsluitend zones zijn die gebruikt worden voor inbraakdetectie d.w.z. "Zone Types": Vertraagd, Interieur, Omtrek en Omtrek-volg.* *3. Als een duo zone in Soak Test modus staat, functioneert elke zone van dit zone koppel onafhankelijk.* ***Belangrijk!*** *Definieer "duo zones" niet aan andere zone types zoals Brand, Noodsituatie, 24u luid, 24u stil enz.*

5.5.4 Configureren van alarmen en storingen

De volgende tabel geeft u een gedetailleerde omschrijving van elke optie en de mogelijke instellingen. Om een optie te selecteren en zijn configuratie te veranderen – raadpleeg sectie 5.5.1.

Optie	Configuratie instructies
31:PANIEK ALARM	Bepaal of de gebruiker al dan niet is toegestaan een Paniekalarm vanaf het bedieningspaneel te veroorzaken (door gelijktijdig de twee "Paniek Toetsen" in te drukken) of via de keyfobs (door gelijktijdig de "Weg" + "Thuis" toetsen in te drukken) en/of het alarm "stil" zal zijn (d.w.z. enkel rapporteren van de event) of luid (d.w.z. de sirenes zullen ook afgaan).
	Opties: **luid paniek** (standaard); **stil paniek** en **paniek uit**.
32:DWANG	Een dwang (duress) alarmmelding kan naar de Meldkamer verzonden worden indien de gebruiker gedwongen wordt het systeem onder geweld of dreiging uit te schakelen. Om een dwang melding te starten, moet de gebruiker het systeem uitschakelen met gebruik van een dwang code (2580 standaard).
	Om de code te veranderen, geeft u de nieuwe 4 cijfers van de nieuwe Dwang code in op de plaats van de knipperende cursor of geeft u 0000 in om de dwang functie uit te schakelen en drukt dan op 0 I OK.
	Opmerking: *Het systeem laat niet toe een dwang code te programmeren die hetzelfde is als een bestaande gebruikerscode.*

Optie	Configuratie instructies
33:INACTIVITEIT. Vroeger 'NIET ACTIEF	Als toegewezen sensoren **niet** tenminste éénmaal binnen de gedefinieerde tijdsinterval beweging detecteren in binnen zones, wordt er een **"inactief waarschuwing"** verzonden. Definieer het **tijdsinterval** om het **gebrek aan beweging** te controleren. Opties: **uit** (standaard); **na**: **3/6/12/24/48/72 uur**
34:SAB. OPTIES	Definieer of de sabotagebescherming van alle detectoren en overige randapparaten (behalve de centrale) "**aan**" (standaard) of "**uit**" is. ***Waarschuwing!**: Indien u "**uit**" selecteert, moet u beseffen dat er geen alarmmelding verstuurd wordt in het geval van sabotage van de randapparaten van het systeem.*
35:230V UITVAL	Om storende meldingen in het geval van korte onderbrekingen van de netvoeding te vermijden, rapporteert het systeem enkel een stroomuitval als de netvoeding niet hervat wordt binnen een vooraf bepaalde tijdsvertraging. Opties: **5 minuten** (standaard)**, 30 minuten**, **60 minuten** of **3 uur.** ***Opmerking:*** *Om te voldoen aan de **EN** vereisten, mag de inloopvertraging niet langer zijn dan 60 min.*
36: ALARM BEVESTIG Vroeger "BEVESTIG TIJD"	Indien twee opeenvolgende alarm events plaatsvinden binnen een specifiek tijdsinterval, kan het systeem geconfigureerd worden zodat de tweede alarmgebeurtenis als een **"alarmbevestiging"** gerapporteerd wordt (zie sectie 5.6.4 optie 61). U kunt deze functie activeren en het respectieve tijdsinterval instellen. Opties: **uit** ; **in 30**/**45/60** (standaard)/**90 minuten** ***Opmerking:*** *Bij sommige PowerMaster varianten wordt dit menu alleen in Operationele modus getoond (zie sectie 5.14).*
37:ALARM VERTR.	De PowerMaster kan zo worden geconfigureerd dat een alarm met vertraging aan de meldkamer wordt gemeld (niet van toepassing voor alarmen van BRAND, 24U STIL en NOODSITUATIE zones). Tijdens deze vertragingsperiode klinkt de sirene maar wordt geen alarm gemeld. Als de gebruiker het systeem binnen de vertragingstijd uitschakelt, wordt het alarm afgebroken. U kunt deze functie activeren en het "Hersteltijd" interval selecteren. Opties: **00/15/30** (standaard); **45/60 seconden**; **2/3/4 minuten** ***Opmerking:*** *Bij sommige PowerMaster varianten wordt dit menu alleen in Operationele modus getoond (zie sectie 5.14).*
38: ALARM HERSTEL Vroeger "ALARM AFM."	De PowerMaster kan geconfigureerd worden om een “Alarm Herstel” tijdsinterval te bieden, dat begint zodra er een alarm aan de Meldkamer gemeld wordt. Indien de gebruiker het systeem uitschakelt binnen deze “alarm herstel” tijd, wordt er een “alarm herstel” bericht naar de Meldkamer gezonden die aantoont dat het alarm door de gebruiker geannuleerd werd. Opties: **uit**, **in 1**/**5** (standaard)/**15**/**60 minuten** en **4 uur**. ***Opmerkingen:*** *1. Bij sommige PowerMaster varianten wordt dit menu alleen in Operationele modus getoond (zie sectie 5.14).* *2. Aangezien de Soak Test zone geen alarm event meldt aan de Meldkamer, zal de PowerMaster geen “Annuleer Alarm” bericht naar de meldkamer zenden, zelfs als het binnen de Annuleer Alarm periode is uitgeschakeld.*
39:ALARM RESET Vroeger "RESET OPTIES"	De PowerMaster geeft u de volgende opties voor het resetten van de alarm conditie en het opnieuw inschakelen van het systeem: Door de gebruiker zoals gewoonlijk **– door gebr.** (standaard). Door de installateur door de "Installatie menu" te openen en te sluiten of door van afstand in het systeem te gaan via de telefoon met behulp van de Installateur Code (**door monteur**). Om via de telefoon in het systeem te gaan, zie de Gebruikershandleiding, Hoofdstuk 7 – "Bediening op afstand met de telefoon" en gebruik de installateurscode in plaats van de gebruikerscode.

Optie	Configuratie instructies
40:VERTR. BRAND T.	Selecteer de duur van de afbreekperiode. De PowerMaster kan een “afbreekperiode” bieden dat bij detectie van brand wordt gestart. Tijdens dit interval geeft de zoemer een waarschuwing maar de sirene blijft inactief en het alarm wordt niet doorgemeld. Als de gebruiker het systeem binnen het toegestane afbreekperiode uitschakelt, wordt het alarm afgebroken.
	Opties: **in 00** (standaard)/**30**/**60**/**90 seconden**

5.5.5 Sirene functies instellen

De volgende tabel geeft u een gedetailleerde omschrijving van elke optie en de mogelijke instellingen. Om een optie te selecteren en zijn configuratie te veranderen – raadpleeg sectie 5.5.1.

Optie	Configuratie instructies
43:INT. SIRENE	Bepaal of de ingebouwde sirene van de centrale bij alarm zal klinken – "**INT. SIRENE AAN**" (standaard) of stil zal blijven – " **INT. SIRENE UIT**".
	Opmerking: *De sirene van de centrale moet ingeschakeld zijn, tenzij een externe zoemer met het product is verbonden.*
44:SIRENE TIJD Vroeger "BELTIJD"	Bepaal de periode dat de sirene bij alarm zal klinken.
	Opties: **Sirene tijd = 1**/**3**/**4** (standaard)/**8**/**10**/**15**/**20 minuten**.
	Opmerking: *Om te voldoen aan de **EN** vereisten, mag de "Sirene Tijd" niet langer zijn dan 15 minuten.*
45:FLITSTIJD	Definieer de tijd dat de flitser zal flitsen na een alarm.
	Opties: **5**/**10**/**20** (standaard)/**40**/**60 minuten**.
46:SIR. BIJ LIJNFT	Bepaal of de sirene geactiveerd zal worden indien de telefoonlijn wegvalt en het systeem ingeschakeld is.
	Opties: **uit** (standaard) of **aan**.

5.5.6 Configureren van hoorbare & visuele signalen

De volgende tabel geeft u een gedetailleerde omschrijving van elke optie en de mogelijke instellingen. Om een optie te selecteren en zijn configuratie te veranderen – raadpleeg sectie 5.5.1.

Optie	Configuratie instructies
51:IN/UIT TOON Met partities uitgeschakeld	Definieer of de centrale de in-/uitloop waarschuwingspiepjes zal laten klinken tijdens de in-/ en uitloopingang vertragingen of niet. Een bijkomende optie is de waarschuwingspiepjes enkel uit te zetten wanneer het systeem “THUIS” ingeschakeld is.
	Opties: **AAN** (standaard), **UIT thuis** (standaard in USA) en **UIT**, en **UIT uitl. thuis**.
	Opmerking: *Wanneer de uitgangspiepjes UIT staan, zal de vrolijke (succes) melodie nog altijd klinken tegen het einde van een uitloopvertraging.* *Het volume niveau van de uitgang / ingang piepjes kunnen aangepast worden door op de toets op het toetsenbord te drukken om het volume te doen toenemen, of door op de toets te drukken om het volume te doen afnemen.*

Optie	Configuratie instructies
51:IN/UIT TOON Met partities ingeschakeld	Definieer of de centrale de in-/uitloop waarschuwingspiepjes zal laten klinken tijdens de in-/ en uitloopingang vertragingen of niet. Een bijkomende optie is de waarschuwingspiepjes enkel uit te zetten wanneer het systeem “THUIS” ingeschakeld is. Het scherm toont: Def:P1☐ P2☐ P3☐ De drukknoppen ☐, ☐, en ☐ geven een selectie van de overeenkomstige partitie verdelingen. Door herhaaldelijk op elke knop te drukken, zal er gewisseld worden tussen elke optie.
	Opties: ☐ (piepjes inschakelen), **T** (UIT wanneer thuis) **h** (UIT uitl. thuis) en ☐ (piepjes uitschakelen).
	Opmerkingen: *Wanneer de uitgangspiepjes UIT staan, zal de vrolijke (succes) melodie nog altijd klinken tegen het einde van een uitgangsvertraging.* *Het volume niveau van de uitgang / ingang piepjes kunnen aangepast worden door op de ☐ toets op het toetsenbord te drukken om het volume te doen toenemen, of door op de ☐ toets te drukken om het volume te doen afnemen.*
52:STOR. BUZZER	Bij storingen laat de centrale een reeks van 3 korte herinneringspiepjes horen, eens per minuut. Definieer of u deze herinneringspiepjes wilt inschakelen of uitschakelen of dat ze enkel ’s nachts wilt uitschakelen. De “nacht” uren zijn vanaf de fabriek bepaald tussen 20.00 uur en 07.00 uur.
	Opties: **AAN**; **UIT bij nacht** (standaard) en **UIT**.
53:GEHEUGEN	Definieer of de gebruiker al dan niet een “Geheugen” LCD-melding krijgt op het display indien een alarm event is geweest. Door in stand-by modus op de knop I OK te drukken, kunt u de details van het alarm geheugen bekijken.
	Opties: **AAN** (standaard) en **UIT**.
54:KEYFOB L-BAT	U kunt de “Lage Batterij” optie inschakelen waarbij een aparte handeling bij inschakelen met een keyfob met een bijna lege batterij gevraagd wordt. Zie de PowerMaster Gebruikershandleiding, Hoofdstuk 5 voor meer informatie.
	Opties: **UIT** (standaard) – bevestiging niet nodig; **AAN** – bevestiging vereist.
55:VERLICHTING	Definieer of de achtergrondverlichting van de centrale display en toetsen altijd aan blijven of enkel oplichten wanneer er een toets wordt ingedrukt en binnen 10 seconden weer uitgaan als er geen verdere toetsaanslagen zijn.
	Opties: **altijd AAN** en **UIT na 10 sec** (standaard).
56:SCREENSAVER Met partities uitgeschakeld	De screensaver optie (indien ingeschakeld) vervangt het status scherm bij het “POWERMASTER-10” indien er gedurende meer dan 30 seconden geen toets gedrukt wordt. U kunt de Screensaver activeren en bepalen of het status scherm zal hervatten na elke toetsaanslag (**uit met Toets**) of door het ingeven van een code (**uit met Code**). Indien **uit met Toets** wordt gekozen, zal de eerste toets druk (behalve Brand en Noodsituatie) het status scherm tonen en de tweede druk zal de bijbehorende toetsfunctie uitvoeren. Zie Gebruikershandleiding Hoofdstuk 1 "Screensaver Mode" voor verdere informatie.
	Opties: **UIT** (standaard); **uit met code** en **uit met Toets**.
	Opmerkingen: *1. Om te voldoen aan de **EN** vereisten, moet "UIT met code" geselecteerd worden.* *2. Voor Brand en Noodsituatie toetsen, zal de eerste toets druk het status scherm tonen en tegelijkertijd de Brand / Noodsituatie functie uitvoeren.*
56:SCREENSAVER Met partities ingeschakeld	Bepaalde reglementen vereisen dat het systeem status scherm niet aan onbevoegde personen getoond mogen worden. De screensaver optie (indien ingeschakeld) vervangt de systeemstatus op het LCD-scherm met irrelevante tekst indien er gedurende meer dan 30 seconden geen toets wordt gedrukt.

Optie	Configuratie instructies
	U kunt de Screensaver activeren en bepalen of het status scherm zal hervatten na elke toetsaanslag (**tekst met toets**) of door het invoeren van een code (**tekst met code**). Indien **tekst door toets** wordt gekozen, zal het eerste indrukken van een willekeurige toets (behalve Brand en Noodsituatie) het status scherm tonen en de tweede druk zal de toetsfunctie uitvoeren. Met betrekking tot de Brand en Noodsituatie toetsen, zal de eerste toets druk zowel het status scherm tonen en ook de Brand / Noodsituatie functie uitvoeren. U kunt ook bepalen dat, indien er gedurende meer dan 30 seconden geen toets wordt ingedrukt, de datum en tijd op het scherm verschijnt. U kunt bepalen dat het normale scherm zal terugkeren na op de toets _____ te drukken, gevolgd door het ingeven van de gebruikerscode (**Klok met code**) of na het drukken op welke toets dan ook (**Klok met toets**). Zie Gebruikershandleiding Hoofdstuk 1 "Screensaver Mode" voor verdere informatie.
	Opties: **UIT** (standaard); **Tekst met code**; **Tekst met toets**; **Klok met code**; **Klok met toets**.
	Opmerking: *1. Om te voldoen aan de **EN** vereisten, moet "tekst met code" worden geselecteerd.* *2. Voor de toetsen Brand en Noodsituatie zal de eerste druk op de toets de status tonen en tegelijkertijd de Brand/Noodfunctie uitvoeren.*

5.5.7 Configureren van Storing en Supervisie (Ontbrekend apparaat)

De volgende tabel geeft u een gedetailleerde beschrijving van elke optie en de mogelijke Opties. Om een optie te selecteren en zijn instelling (configuratie) te veranderen – raadpleeg sectie 5.5.1.

Optie	Configuratie instructies
61:JAM DETECTIE	Definieer of een storing (voortdurend storende transmissies op het radio netwerk) gedetecteerd en gerapporteerd zal worden of niet. Indien een van de storing detectie opties geselecteerd wordt, zal het systeem inschakelen in storingstoestand, niet toelaten. De PowerMaster voorziet verschillende storing detectie en rapportage opties om te voldoen aan de volgende normen: ***Opmerking:*** *Een storing wordt aangeduid met het bericht "RF jamming" op het display van de centrale.*

Optie	Norm	Detectie en Rapportage gebeuren wanneer:
UL 20/20	USA	Er is voortdurend een storing van 20 seconden
EN 30/60	Europa	Er is een storing van 30 seconden cumulatief binnen 60 seconden
Klasse 6 (30/60)	Britse Norm	Zoals EN (30/60) maar de event zal enkel gerapporteerd worden als de duur van de storing langer is dan 5 minuten.
uit	(Standaard)	Geen storing detectie en rapportage.
Opmerkingen:	*Om te voldoen aan de **UL** vereisten dient "UL 20/20" geselecteerd te worden.* *Om te voldoen aan de **EN** vereisten dient "EN 30/60" geselecteerd te worden.* *Om te voldoen aan de **UK** Klasse-6 vereisten dient "klasse 6 (30/60)" geselecteerd te worden.*	

62:SUPERVISIE	Definieer het tijdsinterval voor ontvangst van de supervisie (keep alive) signalen van de verschillende draadloze melders. Als er een apparaat niet tenminste éénmaal binnen het geselecteerde tijdsinterval rapporteert, wordt er een “SUPERVISIE” waarschuwing doorgemeld.
	Opties: **na 1/2/4/8/12** (standaard) **uur**; en **uit**.
	Opmerking: *Om te voldoen aan de **EN** vereisten, moet er 1 uur of 2 uur geselecteerd worden.*
63:NIET GEREED	Definieer of er in het geval van een supervisie probleem (d.w.z. apparaat is “vermist” – zie "62: SUPERVISIE”) het systeem zal blijven werken als **normaal** of de systeem status “Niet Gereed” zal worden (**bij supervisie**) getoond zolang de supervisie problemen zich voordoen.
	Opties: **normaal** (standaard) en **bij supervisie.**

64:SUPERV. ALARM	"EN/UL normen" vereisen dat indien er zich een supervisie (apparaat vermist) of storing probleem voordoet tijdens de WEG inschakeling, de sirene af zal gaan en de event als een sabotage event gerapporteerd zal worden. Definieer of het systeem zich volgens **EN standaard** of **anders** (standaard) zal gedragen.
	Opmerking: *Om te voldoen aan de **EN** vereisten moet de "EN norm" geselecteerd worden.*
65:ROOKM. VERM.	Bepaal dat als de rookmelder niet minstens éénmaal binnen een tijdsinterval van 200 seconden rapporteert, een "SUPERVISIE" waarschuwing wordt doorgemeld.
	Opties: **Uitgeschakeld** (standaard) en **Ingeschakeld**

5.5.8 Configureren van diverse functies

De volgende tabel geeft u een gedetailleerde omschrijving van elke optie en de mogelijke instellingen. Om een optie te selecteren en zijn configuratie te veranderen – raadpleeg sectie 5.5.1.

Optie	Configuratie instructies
91:GEBR.TOESTEM.	Gebr. toestem. bepaalt of toegang tot het INSTALLATIE MENU toestemming van de gebruiker vereist of niet. Indien u **aan** selecteert, zal de installateur enkel toegang hebben tot het installatiemenu via het gebruikersmenu nadat de hoofd gebruikerscode ingevoerd wordt (zie sectie 5.2).
	Opties: **uit** (standaard) of **aan**.
	Opmerking: *Om te voldoen aan de **EN** vereisten, moet "Aan" geselecteerd worden.*
92:BATTERIJTYPE[1]	Definieer welk type accu in het systeem aanwezig is om de juiste laadstroom te bepalen.
	Opties**: 7.2V NiMH** (standaard) of **9.6V NiMH**.
93:SOAK PERIODE	Definieer de periode voor de Soak Test.
	Opties: **Uitschakelen** (standaard), **7 dagen**, **14 dagen** of **21 dagen**. ***Opmerkingen:*** 1. *Als de Soak Test modus ingesteld is in een van bovenstaande vooraf gedefinieerde perioden, moet hij, om operationeel te zijn, ook ingesteld zijn in "**Test inschakelen**" uit het menu "02:APPARATEN" (zie sectie 5.4.6).* 2. *Als de periode van de Soak Test wordt gewijzigd terwijl de zone wordt getest, zal de Soak Test opnieuw worden opgestart.* 3. *De start van de Soak Test periode is bepaald in de fabriek vanaf 9 AM (09:00).*

[1] Alleen voor PowerMaster-30 G2

5.6 Communicatie

5.6.1 Algemene richtlijnen – "Communicatie" stroomschema en menu opties

Het COMMUNICATIE menu laat u toe de communicatie en het rapporteren van een alarm, problemen en andere systeem events te configureren en aan te passen om toezicht te houden op bedrijven en privégebruikers volgens lokale voorschriften en persoonlijke voorkeuren. De PowerMaster biedt een grote verscheidenheid aan communicatie middelen, waaronder telefoon PSTN vaste lijn, GSM, GPRS of SMS en IP via breedband internetverbinding.

Opmerking: *SMS is een aanvullende functie.*

Het menu "**04.COMMUNICATIE**" bevat verschillende submenuopties, die elk een groep van programmeerbare functies en opties bestrijken, gerelateerd aan communicatie en rapporteren (zie gedetailleerde lijst in Stap 3 van onderstaand schema):

Optie	Beschrijving van de opties	Sectie
1:PSTN	Functies en parameters over de PSTN telefoon lijn van de PowerMaster.	5.6.2
2:GSM/GPRS/SMS	Functies en parameters over de GSM verbinding van het PowerMaster systeem.	5.6.3
3:PAC MELDING	Functies en parameters over het doormelden van event boodschappen aan de meldkamer via telefoon, GSM of IP breedband communicatie.	5.6.4
4:PRIVE MELDING	Functies en parameters over het doormelden van event boodschappen aan privégebruikers via telefoon of SMS.	5.6.5
5:PIR CAM	Functies en parameters over de Bewegingscamera's voor Video Alarm Verificatie en het doorsturen van videobeelden aan de meldkamer en andere gebruikers op afstand via e-mail en/of MMS netwerk.	5.6.6
6:UP/DOWNLOAD	Verbindingsinformatie, toegangsmogelijkheden en codes van de Upload/Download procedures via PSTN of GPRS.	5.6.7
7:BREEDBAND[1]	DHCP Client instellingen, LAN parameters invoeren en de breedband module/instellingen resetten.	5.6.8

Ga als volgt te werk om het menu "**04.COMMUNICATIE**" te openen en een optie te selecteren en configureren:

Stap 1	Stap 2	Stap 3		Stap 4
Selecteer "COMMUNICATIE"	Selecteer optie submenu Communicatie	Selecteer de **"Communicatie"** parameter die u wenst te configureren		
▶▶ ⇲	▶▶ ⇲	▶▶ ⇲	▶▶ ⇲	**Zie**
INSTALLATIE MODE ⇣				
04.COMMUNICATIE OK	**1:PSTN** OK ⇣	**KENGETAL** **BUITENLIJN NR** **KIESMETHODE**	OK	5.6.2
	2:GSM/GPRS/SMS OK ⇣	**GPRS MELDING** **GSM MELDING** **SMS MELDING** **GPRS APN** **GPRS USERNAME** **SIM PIN CODE**	**GPRS PASSWORD** **NETWERK ROAMING** **GPRS ALTIJD AAN** **ALIVE MELDING** **TRANS. PROTOCOL** OK	5.6.3
	3:PAC MELDING OK ⇣ (✳) Deze opties zijn alleen toegankelijk voor de **"Hoofdinstallateur".**	**01:MELDINGEN ✳** **02:1e DOORMELD** **03:2e DOORMELD** **04:3e DOORMELD** **05:DUBBEL MELDEN** **11:AANSLUITNR 1✳**	**46:PSTN POGINGEN** **47:GSM POGINGEN** **48:IP POGINGEN** **51:TEST CYCLUS** **52:TEST TIJDSTIP** **53:LIJNUITVAL** **→PSTN** OK	5.6.4

[1] De naam van het product is PowerLink3 IP Communicator

Stap 1	Stap 2	Stap 3		Stap 4
Selecteer "COMMUNICATIE"	Selecteer optie submenu Communicatie	Selecteer de **"Communicatie"** parameter die u wenst te configureren		
				Zie
		12:AANSLUITNR 2✳	**→GSM/GPRS**	
		16:PAC TEL 1 ✳	**61:VERIFICATIE**	
		17:PAC TEL 2 ✳	**62:ALARM HERSTEL ✳**	
		21:IP ONTVR. 1 ✳	**63:ZONE HERSTEL**	
		22:IP ONTVR. 2 ✳	**64:SYST.INACTIEF**	
		26:SMS ONTVR. 1 ✳	**65:2-WEG SPRAAK**	
		27:SMS ONTVR. 2 ✳	**66:24U ZONE MELD.**	
		41:PROTOCOL ✳		
	4:PRIVE MELDING OK	**PRIVE BELLEN**	**SMS DOORMELDING** OK	5.6.5
	↓	**→MELDINGEN**	**→MELDINGEN**	Zie ook Gebruikershandl Hoofdstuk. 6 Sectie B.12
		→PRIVE TEL. NR. 1 #	**→1E SMS NUMMER #**	
		→PRIVE TEL. NR. 2 #	**→2E SMS NUMMER #**	
		→PRIVE TEL. NR. 3 #	**→3E SMS NUMMER #**	
		→PRIVE TEL. NR. 4 #	**→4E SMS NUMMER #**	
		→BELPOGINGEN		
		→SPRAAK<->PRIVE		
		→BEVESTIGING		
		E-MAIL VAN SERVER	**SMS/MMS DOOR SRVR**	
		→1e E-MAIL	**→1e SMS/MMS**	
		→2e E-MAIL	**→2e SMS/MMS**	
		→3e E-MAIL	**→3e SMS/MMS**	
		→4e E-MAIL	**→4e SMS/MMS**	
	5:PIRCAM OK		**FOTO OP VERZOEK** OK	5.6.6
	↓		**FOTO VERZOEKTIJD**	
			ALARMTYPE / FOTO	
	6:UP/DOWNLOAD OK	**PSTN UP/DOWNLOAD**	**GPRS UP/DOWNLOAD** OK	5.6.7
	↓	**→AFST.BEDIENEN**	**→TEL.NR.SIMKAART #**	
		→HOOFD DL CODE	**→ID. NR. 1 #**	
		→INST. DL CODE	**→ID. NR. 2 #**	
		→UPLOAD OPTIE		
		→UL/DL MODI		

Stap 1	Stap 2	Stap 3		Stap 4
Selecteer "COMMUNICATIE"	Selecteer optie submenu Communicatie	Selecteer de **"Communicatie"** parameter die u wenst te configureren		
▶▶	▶▶	▶▶	▶▶	**Zie**
	7:BREEDBAND[1] OK	**DHCP Client** **HANDMATIGE IP** **→IP ADRES** **→SUBNET MASK** **→DEFAULT GW**	**MODULE RESET** OK	5.6.8

5.6.2 Configureren analoge (PSTN) verbinding

De PowerMaster systemen bevatten een telefoonkiezer voor het doormelden aan meldkamers met gebruik van diverse optionele alarmformaten (zie sectie 5.6.4 optie 41) en privételefoons (zie sectie 5.6.5 "DOORMELDEN NAAR PRIVE NUMMERS"). Hier configureert u noodzakelijke parameters voor de PSTN telefoonlijn van de PowerMaster.

04:COMMUNICATIE OK ▶▶. ▶▶ **1:PSTN** OK ▶▶. ▶▶ **gewenst MENU** OK

Open "**1:PSTN**", selecteer het menu dat u wilt configureren (zie bovenstaande uitleg en sectie 5.6.1), en raadpleeg dan onderstaande tabel.

Optie	Configuratie instructies
KENGETAL	In sommige oudere PSTN netwerken, is het mogelijk dat er niet gekozen kan worden vanaf de centrale naar andere PSTN telefoonnummers (zoals meldkamers of privé telefoons), indien het gekozen nummer een netnummer bevat dat identiek is aan het netnummer van de centrale (d.w.z. beide de centrale en de andere nummers hebben hetzelfde PSTN netnummer). Als u hetzelfde probleem tegenkomt met het PSTN netwerk waar de centrale mee verbonden is, moet u hier het netnummer van de PSTN telefoonlijn, waarmee de centrale verbonden is, ingeven (tot 4 cijfers) zodat de PowerMaster het netnummer van het gekozen nummer zal overslaan, wanneer er andere PSTN telefoonnummers die met hetzelfde netnummer geprogrammeerd, gekozen worden.
BUITENLIJN NR	Geef het voorvoegsel in (indien nodig) zodat het systeem toegang krijgt tot een buitenlijn.
BELMETHODE	Definieer de kiesmethode gebruikt door de PSTN kiezer of de PowerMaster centrale. Opties: **Puls** en **Toon (dtmf)** (standaard).

[1] De naam van het product is PowerLink3 IP Communicator

5.6.3 Configureren van GSM-GPRS (IP) – SMS verbinding

De GSM/GPRS module is geschikt om te communiceren met de meldkamer ontvanger via GPRS, GSM spraak (analoog) of SMS Kanalen.
Voor elke optie kan apart de doormelding worden ingeschakeld of uitgeschakeld om toe te staan of te voorkomen dat de module deze gebruikt voor event melding. Als alle opties ingeschakeld zijn, zal de GSM/GPRS module altijd eerst GPRS proberen. Indien dit mislukt, zal het de GSM spraak proberen. Indien dit mislukt, zal het elke andere mogelijke methode proberen (PSTN Breedband) en pas dan zal het SMS proberen. Het uitschakelen van een van de GSM kanalen zal ervoor zorgen dat de module een andere volgorde gebruikt dan degene hierboven beschreven.

04:COMMUNICATIE OK ▶▶. ▶▶ **2:GSM/GPRS/SMS** OK ▶▶. ▶▶ **gewenst MENU** OK

Open "**2:GSM/GPRS/SMS**", selecteer het menu dat u wenst te configureren (zie richtlijn hierboven en in sectie 5.6.1) en raadpleeg dan de onderstaande tabel voor gedetailleerde uitleg en configuratie instructies van elke optie.

Optie	Configuratie instructies
GPRS MELDING	Definieer of het systeem events zal doormelden aan de **PowerManage ontvangers** van de meldkamer via het **GPRS (IP)** Kanaal. Voor verdere informatie zie sectie 5.6.4 opties 21 & 22.
	Opties: **uit** (standaard) **aan**.
GSM MELDING	Definieer of het systeem events zal doormelden aan de **alarmformaatontvangers** van de meldkamer via het **GSM spraak (analoog)** kanaal. Voor verdere informatie zie sectie 5.6.4 optie 41.
	Opties: **uit** (standaard); **aan**.
SMS MELDING	Definieer of het systeem events zal doormelden aan de **SMS ontvangers** van de meldkamer via het **SMS** Kanaal. Voor verdere informatie zie sectie 5.6.4 opties 26 & 27.
	Opties: **uit** (standaard) **aan**.
GPRS APN	Voer de naam in van het **APN toegangspunt** gebruikt voor de **GPRS** communicatie (tot 40 karakters).
	Opmerking: *Om een Access Point Name (APN)* in te geven, *gebruikt u de* ***"String Editor"*** *in sectie 5.8.1.*
GPRS USERNAME	Geef de **Gebruikersnaam** van de **APN** in die wordt gebruikt voor **GPRS** communicatie (tot 30 karakters).
	Opmerking: *Om een gebruikersnaam* in te geven, *gebruikt u de* ***"String Editor"*** *in sectie 5.8.1.*
SIM PIN CODE	Geef de **PIN code** van de **SIM kaart** in die is geïnstalleerd in de **GSM** module (tot 8 numerieke karakters).
	Opmerking: *Gebruik het numerieke toetsenbord om de numerieke PIN code in te geven.*
GPRS PASSWORD	Geef het **Wachtwoord** van de **APN** in die wordt gebruikt voor **GPRS** communicatie (tot 16 karakters).
	Opmerking: *Gebruik de* ***"String Editor"*** *in sectie 5.8.1.om het wachtwoord in te geven.*
NETWERK ROAMING Vroeger "EIGEN NETWERK"	U kunt de SIM kaart forceren om <u>enkel</u> haar “eigen netwerk” te gebruiken en ervoor zorgen dat ze niet kan roamen op andere netwerken als het eigen netwerk niet gevonden kan worden.
	Opties: **roam uitgesch.**; **roam aan** (standaard).
GPRS ALTIJD AAN Voorheen bekend als "SESSIE TIMEOUT"	Definieer of de centrale voortdurend verbonden zal blijven "**ingeschakeld**", via GPRS communicatie, of afgesloten "**uitgeschakeld**" (standaard) wordt na elke doormelding.

ALIVE MELDING	Sommige GSM Service providers hebben de neiging om de GSM verbinding af te sluiten indien de gebruiker geen uitgaande telefoons gepleegd heeft tijdens de laatste 28 dagen. Om te voorkomen dat de GSM verbinding afgesloten wordt, kan u het systeem configureren om **test 28 dagen** een **"keep alive" GSM** boodschap te zenden naar ofwel het eerste SMS nummer (indien dit bestaat) ofwel het eerste privé telefoonnummer. Opties: **Uit** (standaard) of **elke 28 dagen**.
TRANS. PROTOCOL	Selecteer het IP protocol dat wordt gebruikt om gegevens uit te wisselen via het internet/GPRS. Opties: **TCP** (standaard); of **UDP**.

5.6.4 Configureren van doormeldingen naar meldkamers

De PowerMaster-centrale werd ontworpen om alarmen, waarschuwingen, problemen en andere events en boodschappen aan twee meldkamers PAC1 en PAC2 door te melden, via PSTN telefoonlijn, GSM spraak (analoog) GPRS (IP) & SMS of Breedband IP communicatie kanalen. In deze sectie kunt u alle parameters en functies, vereist voor het doormelden van deze events aan de meldkamers configureren en definiëren, zoals:

- De events doorgemeld aan elk van de twee meldkamers PAC1 en PAC2 en overeenkomstige back-ups.
- De communicatie middelen (kanaal) gebruikt voor het rapporteren en de back-up middelen (kanaal) in geval van falen.
- De klantennummer(s) van de klant (abonnee) die aan elke meldkamer gerapporteerd moet worden.
- De telefoonnummers, IP adressen en SMS nummers en meldformaten van de overeenkomstige alarmontvangers bij de twee meldkamers PAC1 en PAC2 en het aantal belpogingen in geval van falen.
- De communicatie automatisch testen en de communicatiestoring meldingen.
- Het doormelden van bepaalde systeem functie events zoals “Bevestigd Alarm”, “Recent Gesloten”, “Zone Herstel” en “Systeem Niet-Gebruikt".

04:COMMUNICATIE OK ▶▶ ··· ▶▶ **3:PAC MELDING** OK ▶▶. ▶▶ **gewenst MENU** OK

Open "**3:PAC MELDING**", selecteer het menu dat u wenst te configureren (zie richtlijn hierboven en in sectie 5.6.1) en raadpleeg dan de onderstaande tabel voor gedetailleerde uitleg en configuratie instructies van elke optie.

Optie	**Configuratie instructies**
01:MELDINGEN	Definieer welke events (d.w.z. **Alarmsituaties (arm)**; **inschakelen/uitschakelen (o/c)**; **Waarschuwingen (alrt)**; **Alle events (all)**; **Onderhoud** en **Storingen**) aan de meldkamer moeten worden gemeld. Het min (-) symbool betekent "minder/behalve" d.w.z. **all(-alrt)** betekent **alle** events behalve **waarschuwingen**. De asterisk (✳) is een scheidingsteken tussen events gerapporteerd aan **Meldkamer 1** (PAC1) en events gerapporteerd aan **Meldkamer 2** (PAC2). Voor gedetailleerde en meer volledige uitleg zie het "**Event doormelding schema**" aan het einde van deze sectie. Opties: **all-o/c✳ backup** (standaard) **all-o/c✳o/c** **uit** **all ✳all** **all(-alrt)✳alrt** **all ✳backup** **all-o/c✳all-o/c** **alrm✳all(-alrm)** ***Opmerking:*** *Alarm events (**alrm**) hebben de hoogste prioriteit en waarschuwing events (**alrt**) hebben de laagste prioriteit.*
02:1e DOORMELD **03:2e DOORMELD** **04:3e DOORMELD**	Als het systeem ook met een GSM module is uitgerust, moet u definiëren welke van de communicatie kanalen (d.w.z. GSM, breedband of PSTN) het systeem als primair kanaal zal gebruiken (d.w.z. 1e doormeld) voor het rapporteren van events aan Meldkamers, en indien het primair kanaal faalt, welke kanalen gebruikt zullen worden als de 2e en 3e doormeld kanalen. Open de “1e DOORMELD” optie en definieer welke van de communicatie kanalen het systeem zal gebruiken als primair kanaal. Als u ook back-up rapportage kanalen wilt definiëren, opent u de “2e DOORMELD” en “3e DOORMELD” opties en definieert u deze ook. Opties: **uitgeschakeld** (standaard); **GSM**, **breedband** en **PSTN**. ***Belangrijk:*** *Enkel geselecteerde communicatie kanalen zullen gebruikt worden door het systeem om events te rapporteren aan Meldkamers. **Indien er geen geselecteerd wordt, zal het rapporteren aan meldkamers uitgeschakeld zijn**.*

Opmerking: *Wanneer het **GSM** kanaal geselecteerd is, heeft het GPRS (IP) kanaal prioriteit, en daarna het GSM spraak kanaal en als laatste het SMS kanaal mits deze kanalen zijn ingeschakeld in sectie 5.6.3.*

05:DUBBEL MELDEN

Definieer of events al dan niet gerapporteerd worden met PSTN en breedband, PSTN en gsm of breedband en gsm communicatiekanalen.

Opties: **uit** (standaard); **PSTN & breedband**; **PSTN & GSM**; **breedband & GSM**.

11:AANSLUITNR 1
12:AANSLUITNR 2

Geef het 1e aansluit (abonnee) nummer op (11:AANSL. NR. 1) dat het alarmsysteem aan de 1e Meldkamer (aangeduid als RCVR1 of RCV1) en een 2e account (abonnee) nummer (12:AANSL. NR. 2) dat het systeem aan de 2e Meldkamer (aangeduid als RCVR2 of RCV2) zal identificeren. Elk van de klantennummers bestaat uit 6 hexadecimale cijfers.

Enkel Hoofdinstallateur

Om Hexadecimale cijfers in te geven, gebruik de volgende tabel:

	Ingeven van Hexadecimale Cijfers						
Cijfer	**0….9**	**A**	**B**	**C**	**D**	**E**	**F**
Toets	0….9	[#]→[0]	[#]→[1]	[#]→[2]	[#]→[3]	[#]→[4]	[#]→[5]

16:PAC TEL. 1
17:PAC TEL. 2

Enkel Hoofdinstallateur

De PowerMaster kan geprogrammeerd worden om de events, gedefinieerd in de Meldingen optie (optie 01) door te melden naar twee meldontvangers via de PSTN telefoonlijn en/of het GSM analoge spraakkanaal (indien uitgerust met GSM module), met gebruik van standaard PSTN alarmformaten (d.w.z. SIA, Contact-ID en Scancom). Het protocol wordt gedefinieerd in de “PSTN Protocol” optie (optie 41).

Vul de twee telefoonnummers in (**inclusief kengetal** – maximaal 16 cijfers) van meldontvanger 1 in de 1e Meldkamer (16:PAC TEL. 1) en meldontvanger 2 in de 2e Meldkamer (17:PAC TEL. 2).

Opmerking: *Indien het **kengetal** van de meldontvanger gelijk is aan het eigen kengetal, kunnen er in sommige gevallen problemen ontstaan; zie de optie "**KENGETAL**" in sectie 5.6.2. en volg de aanwijzingen daar op.*

Cijfer	**Toets**	**Code betekenis**
A	[#]→[0]	De kiezer wacht 10 seconden of wacht op een kiestoon en belt, ongeacht welke eerst komt. Alleen geldig aan het begin van een nummer.
D	[#]→[3]	De kiezer wacht 5 seconden op een kiestoon en hangt op als er geen kiestoon is. Alleen geldig aan het begin van een nummer.
E	[#]→[4]	De kiezer wacht 5 seconden. Alleen geldig in het midden van het nummer.
Om **de cursor te verplaatsen** en **cijfers te wissen**, gebruikt u de **"String editor"** toetsen zoals beschreven in de tabel in sectie 5.8.1.		

21:IP ONTVR. 1
22:IP ONTVR. 2

Enkel Hoofdinstallateur

Indien uitgerust met de GSM of Breedband/PowerLink modules, kan de PowerMaster geprogrammeerd worden om events, gedefinieerd in de Meldingen optie (optie 01), door te melden aan twee IP-ontvangers van het model Visonic PowerManage. IP doormelding kan uitgevoerd worden via het GPRS (IP) kanaal met gebruik van het SIA IP protocol of via een Breedband IP kanaal met gebruik van het SIA IP of het Visonic PowerNet protocol.

Vul de twee IP adressen in (000.000.000.000) van IP-ontvanger 1 in de 1e Meldkamer (21:IP ONTV1) en IP-ontvanger 2 in de 2e Meldkamer (22:IP ONTV2).

26:SMS ONTVR. 1
27:SMS ONTVR. 2

Enkel Hoofdinstallateur

Indien uitgerust met de GSM module, kan de PowerMaster geprogrammeerd worden om events, gedefinieerd in Meldingen optie (optie 01) door te melden naar twee SMS Ontvangers, via het GSM SMS kanaal met een speciaal tekst format. Voor verdere details in verband met het SMS tekst format, gelieve contact op te nemen met uw lokale distributeur.

Vul de twee telefoonnummers in (inclusief netnummer – maximaal 16 cijfers). van SMS-ontvanger 1 in de 1e Meldkamer (26:SMS ONTVR. 1) en SMS-ontvanger 2 in de 2e Meldkamer (27:SMS ONTVR. 2).

Opmerking: *Om het internationale voorvoegsel in te voeren (+) bij het 1e cijfer – drukt u [#]→[1] in.*

41:PROTOCOL	De PowerMaster kan geprogrammeerd worden om events, gedefinieerd in de Meldingen optie (optie 01) door te melden naar twee meldontvangers via de PSTN telefoonlijn en/of het GSM analoog spraakkanaal (indien uitgerust met GSM module), met gebruik van standaard PSTN alarmformaten (d.w.z. SIA, Contact-ID en Scancom). Kies welk protocol het systeem zal gebruiken voor het doormelden aan de twee meldontvangers **PAC TEL. 1** en **PAC TEL. 2.** De Event Codes gebruikt voor het rapporteren in elk van de beschikbare protocols worden gespecificeerd in BIJLAGE D. Eventcodes. Verzeker dat de ontvangers gebruikt door de Meldkamers van de toepasbare modellen, hieronder weergegeven, zijn, en dat de gebruikte ontvanger het protocol dat u selecteert kan ontvangen.
Enkel Hoofdinstallateur	Opties: **SIA** (standaard); **Scancom**; **SIA-text** en **Contact ID**.
46:PSTN POGINGEN	Definieer hoe vaak het systeem een alarm melding aan het meldkamernummer probeert door te melden.
	Opties: **2 pogingen**; **4 pogingen** (standaard); **8 pogingen**; **12 pogingen** en **16 pogingen**.
47:GSM POGINGEN	Definieer hoe vaak het systeem een alarm melding aan het meldkamernummer probeert door te melden via een draadloze (GPRS (IP), GSM en SMS) verbinding.
	Opties: **2 pogingen**; **4 pogingen** (standaard); **8 pogingen**; **12 pogingen** en **16 pogingen**.
48:IP POGINGEN[1]	Definieer hoe vaak het systeem een alarm melding aan het meldkamernummer probeert door te melden via de breedbandverbinding.
	Opties: **2 pogingen**; **4 pogingen** (standaard); **8 pogingen**; **12 pogingen** en **16 pogingen**.
51:TEST CYCLUS	Om een goed communicatiekanaal te verifiëren, kan de PowerMaster worden geconfigureerd om periodiek via PSTN een testevent naar de meldkamer te verzenden. U kunt het interval tussen de opeenvolgende testevents instellen of de automatische verzending van deze event geheel uitschakelen. Als het interval ten minste voor elke dag is ingesteld, kan het precieze uur voor de melding worden geselecteerd met optie 52.
	Opties: **test UIT** (standaard); **test 1**/**2**/**5**/**7**/**14**/**30 dag(en)**; en **elke 5u.**
52:AUTO TST TIME	Voer de exacte tijd in (autom. testtijd) voor de dag waarop de testmelding (indien ingeschakeld in optie 51) naar de Meldkamer zal worden gestuurd. ***Opmerking:*** *Indien het AM/PM format gebruikt wordt, kunt u het "AM" cijfer instellen met de toets* [*] *en het "PM" cijfer met de toets* [#].
53:LIJNUITVAL **→PSTN FOUT** **→GSM/GPRS FOUT** [A] (Terugkeren)	Bepaal of een storing in één van de communicatie kanalen (PSTN of GSM/GPRS) al dan niet doorgemeld zal worden en de tijdsvertraging tussen het detecteren van het falen en het rapporteren van de storing aan de Meldkamer. Een storing (d.w.z. “tel lijn storing” of “GSM lijn storing”) zal opgeslagen worden in het event log.
Voorheen bekend als "LIJN STORING MELDING”	Opties "**PSTN**": **direct** (standaard); **na 5**/**30**/**60**/**180 minuten**; en **niet melden**. Opties "**GSM/GPRS**": **na 2**/**5**/**15**/**30 minuten** en **niet melden** (standaard).
61:VERIFICATIE	Bepaal of het systeem 2 opeenvolgende events (bevestigd alarm) binnen een specifiek tijdsinterval zal melden, of schakel het rapport in en overbrug de melder.
	Opties: **herh. uitgesch.** (standaard); **herh. in +overbr.** en **herh. ingesch.** ***Opmerking:*** *Bij sommige varianten van de PowerMaster worden deze menu's alleen in Operationele modus weergegeven (zie sectie 5.14).*

[1] IP pogingen is niet relevant voor UL-installaties

62:ALARM HERSTEL	Er kan een vals alarm optreden als gebruikers het pand niet hebben verlaten als de uitlooptijd is afgelopen; dan gaat er kort daarna een (vals) alarm af. Meld in zulke gevallen aan uw meldkamer dat het alarm is afgegaan kort nadat het systeem is ingeschakeld (dit event heet “Alarm herstel”). De optie alarm herstel stuurt een "alarm herstel" melding naar de meldkamer indien er een alarm afgaat binnen 2 minuten na het verstrijken van de uitloopvertraging.
	Opties: **niet melden** (standaard) en **wel melden**
63:ZONE HERSTEL	Sommige meldkamers vereisen dat er na een alarm in een specifieke zone, het systeem ook meldt wanneer de alarmerende zone weer hersteld is naar normaal.
	Opties: **wel melden** (standaard) en **niet melden**
64:SYST.INACTIEF	De PowerMaster kan een “Systeem Inactief” melding (Contact ID event 654) rapporteren aan de meldkamer indien het systeem niet gebruikt wordt (d.w.z. ingeschakeld is) gedurende een vooraf gedefinieerde periode.
	Opties: **niet melden** (standaard); **na 7/14/30/90 dagen**.
65:2-WEG SPRAAK **→PAC 2w code** **→PAC<->2w sprk** **→Terugbeltijd** **→Mic niveau** (Terugkeren) Enkel Hoofdinstallateur voor **PAC 2w code / PAC <--> 2w sprk. / terugbeltijd**	Hier kunt u de 2-weg spraak instellingen van de centrale[1] als volgt configureren: **PAC 2W Code:** Definieer of het systeem een twee-weg spraakmelding code naar de meldkamer stuurt (om de meldkamer van data communicatie naar spraakcommunicatie over te schakelen) door het gebruik van vooraf geselecteerde SIA of Contact-ID codes. **PAC <--> 2W SPRAAK:**Selecteer de time-out voor 2-weg spraakcommunicatie met meldkamers, of sta de meldkamer toe terug te bellen en een 2-weg spraaksessie te starten. Deze optie is enkel toepasbaar na het doormelden van een event aan de Meldkamer. **Terugbel Tijd:** Bepaal de periode dat een Meldkamer een 2-weg spraaksessie met de centrale[1] kan starten (na 1 beltoon), als: A. er een alarm event is ontvangen door de meldkamer; B. de terugbel functie is geselecteerd (zie “PAC <--> 2W SPRAAK.” submenu hierboven). **Mic niveau:** Selecteer het omgevingsgeluidsniveau van de installatie. Als het een relatief lawaaierige omgeving is, stel het in op Hoog (standaard instelling). Als het een erg stille omgeving is, stel het in op Laag.
PAC 2w code	**Opties: uit** (standaard) en **aan.**
PAC<->2w SPRAAK	Opties: **uit** (standaard); **tijd 10/45/60/90 s**; **timeout 2m**; en **terugbellen**. ***Opmerking:*** *Als **"terugbellen"** is geselecteerd, zou u "Niet melden" moeten selecteren voor privé telefoon (zie Optie "**01:MELDINGEN**"), anders zal de Meldkamer communicatie met de centrale starten[1] (na een event) op de normale manier (en niet na één keer overgaan).*
Terugbetijd	Opties: **1** (standaard)/**3**/**5**/**10 minuten**.
Mic. niveau	Opties: **laag** (standaard); en **hoog**.

Tabel events doormelden

Om het configureren van doormelding naar meldkamers te vergemakkelijken, worden events verdeeld in vijf groepen zoals beschreven in de onderstaande tabel: Door gebrek aan ruimte op het LCD display, worden de afkortingen **alrm**, **alrt**, **o/c** en **all** (d.w.z. alle events) gebruikt.

Eventgroep	Afkorting	Gemelde events
Alarmen	**alrm**	Brand, CO, Inbraak, Paniek en Sabotage
Inschakel/Uitschakel	**o/c**	WEG inschakeling, THUIS inschakeling, Uitschakeling
Waarschuwingen	**alrt**	Geen-activiteit, Noodoproep, Kindzender
Onderhoud	-	Lage batterijspanning, netspanningsfout
Storing	-	Alle overige storingsmeldingen, zoals Supervisie, Jamming, Communicatie storing, enz.
Opmerking: De groep "Alarmen" *heeft de hoogste prioriteit en de groep* ***"Waarschuwingen"*** *heeft de laagste prioriteit.*		

De PowerMaster laat u ook toe te selecteren welke event groepen aan elk van de twee meldkamers doorgemeld zullen worden. De onderstaande tabel beschrijft de beschikbare melding opties. Het min-symbool (**-**) betekent "minder/behalve" d.w.z. **all(-alrt)** betekent **alle** events behalve **waarschuwingen**. De asterisk (✱) is een scheidingsteken tussen events gerapporteerd aan **Meldkamer 1** (PAC1) en events gerapporteerd aan **Meldkamer 2** (PAC2).

[1] Alleen van toepassing op PowerMaster-30 G2 met spraakoptie

Beschikbare meldopties	Naar Meldkamer 1	Naar Meldkamer 2
"all ✳backup"	Alles	Alles als Meldkamer 1 niet antwoordt
"all-o/c ✳ backup"	Alles behalve in/ uitschakel	Alle behalve openen/sluiten, enkel als PAC1 geen antwoord geeft
"all ✳all"	Alles	Alles
"all-o/c✳all-o/c"	Alles behalve in/ uitschakel	Alles behalve in/ uitschakel
"all–o/c ✳ o/c "	Alles behalve in/ uitschakel	In/uitschakel
"all(-alrt)✳alrt"	Alles behalve waarschuwingen	Waarschuwingen
"alrm ✳ all(–alrm)"	Alarmen	Alles behalve alarmen
uit	Niets	Niets
Opmerking: *"**all**" betekent dat alle 5 groepen zijn gemeld en ook storing berichten – sensor / systeem lage batterijspanning, sensor inactiviteit, netspanningsuitval, jamming, communicatiefout, enz.*		

5.6.5 Doormelding naar privé nummers

Het PowerMaster systeem kan zo worden geprogrammeerd dat het verschillende events, zoals alarmen, inschakelen of storingen, naar 4 privé telefoonnummers verstuurt, met geluidssignalen; als een GSM optie geïnstalleerd is, kan het systeem de meldingen ook via de server naar 4 e-mailadressen, MMS en SMS telefoonnummers vetsturen. Deze rapporten kunnen in plaats van of samen met de rapporten worden ingesteld die naar de meldkamer worden gestuurd. In deze sectie configureert u:

- De specifieke events die het systeem moet rapporteren.
- Het 1e, 2e, 3e, en 4e privé telefoonnummer en SMS nummers van de privé personen.
- De meldingen die via de server naar het 1e, 2e, 3e, en 4e e-mailadres en naar MMS en SMS telefoonnummers moeten worden verstuurd.
- Het aantal belpogingen, 2-weg spraak[1] en de acceptatie methode, d.w.z. of één enkel acceptatietoon het meldingsproces stopt of dat een acceptatietoon van elke telefoon noodzakelijk is om de gemelde event als gerapporteerd te beschouwen.

Volg de onderstaande instructies om een optie te kiezen en te configureren. Zie voor aanvullende richtlijnen sectie 5.6.1.

04:COMMUNICATIE OK ▶▶. ▶▶ **4:PRIVE MELDING** OK ▶▶ ··· ▶▶ **gewenst MENU** OK

De configuratie van de menu's en submenu's onder "**4:PRIVE MELDING**" wordt weergegeven in de tabel in sectie 5.6.1. Raadpleeg Hoofdstuk 6, sectie B.12., van de gebruikershandleiding voor een gedetailleerde beschrijving van de menuopties.

5.6.6 Bewegingscamera's voor visuele alarm verificatie instellen

Indien de PowerMaster-30 is uitgerust met een GSM/GPRS module kan deze communiceren met meldkamers (uitgerust met een Visonic PowerManage server) via het GPRS netwerk en met videobeelden die door bewegingsmelders met ingebouwde camera's (modellen Next CAM PG2, Next-K9 CAM PG2 en TOWER CAM PG2) zijn vastgelegd doormelden. De meldkamer kan de videobeelden gebruiken voor het verifiëren van een alarm. Het systeem kan ook geconfigureerd worden om beelden door te sturen indien er Niet-Inbraak type alarmen voorvallen (Brand, Dwang, Nood en Paniek). De PowerManage server kan dan de beelden doorsturen naar de computer van de meldkamer, naar 4 remote computers via e-mail en/of 4 mobiele telefoons via MMS beelden.

Daarnaast kan de meldkamer via de PowerManage software inloggen op de centrale en live videobeelden opvragen. Om de privacy van de klant te waarborgen, kan de PowerMaster worden ingesteld zodat "Op Verzoek" kijken alleen tijdens specifieke inschakel-modes (Uitgeschakeld, Thuis en Weg Ingeschakeld) en/of gedurende een specifieke periode na een alarmmelding mogelijk is. In deze sectie kunt u ook de vier e-mail adressen en mobiele telefoonnummers, waar de beelden naar doorgestuurd zullen worden, programmeren, en de parameters van het "Op Verzoek" configureren.

04:COMMUNICATIE OK ▶▶. ▶▶ **5:PIR CAM** OK ▶▶ ··· ▶▶ **gewenst MENU** OK

[1] Alleen voor de PowerMaster-30 G2 met spraakoptie

Open "**5:PIR CAM**", selecteer het menu dat u wilt configureren (zie richtlijn hierboven en in sectie 5.6.1) en raadpleeg dan de onderstaande tabel voor gedetailleerde configuratie instructies.

Optie	Configuratie instructies
FOTO OP VERZOEK	Door de inschakeling van de “Op Verzoek” functie kunt u bepalen tijdens welke systeem status de “Op Verzoek” functie toegestaan is. In de volgende optie “FOTO VERZOEKTIJD” kunt u bepalen wanneer de “Op Verzoek” functie beschikbaar is.
	Opties: **uitgeschakeld** (standaard); **altijd**; **bij GEHEEL aan**; **bij DEEL aan**; **bij DEEL & GEHEEL; bij UIT & GEHEEL**; **bij UIT & DEEL**; en **bij UITGESCHAKELD**.
FOTO VERZOEKTIJD Menu optie verschijnt enkel indien er een andere optie dan ”uitgeschakeld” in “FOTO OP VERZOEK” geselecteerd is	Als de “Op Verzoek” functie in de vorige optie ingeschakeld is, kunt u hier verder bepalen of “Op Verzoek” op elk moment van de geselecteerde systeemstatus mogelijk is (bijv. "altijd") of alleen gedurende een specifieke periode na een alarmmelding.
	Opties: **Altijd** (standaard); **Alarm + 5 min.**; **Alarm + 15 min.**; **Alarm + 1 uur**
ALARMTYPE/FOTO	Bepaal of het systeem ook videobeelden moet doorsturen wanneer er zich Niet-Inbraak alarmen voordoen (d.w.z. Brand, Dwang, Nood en Paniek).
	Opties: **aan** (standaard)**; uit**.

5.6.7 Upload / Download autorisatie configureren

Met gebruik van een PC, kan de PowerMaster ofwel lokaal ofwel van afstand geconfigureerd worden via PSTN-telefoonlijn of GPRS-communicatie.

Lokaal programmeren kan uitgevoerd worden door de computer rechtstreeks aan de seriële poort van de centrale te verbinden met behulp van de PowerMaster USB programmeer adapter en met gebruik van de PowerMaster Remote Programmer PC Software.

Programmering op afstand via PSTN kan uitgevoerd worden met gebruik van een modem en dezelfde software. De modem belt naar de centrale en legt verbinding via PSTN. Wanneer er een verbinding gelegd is, heeft de installateur of Hoofdinstallateur toegang tot de centrale met gebruik van de UL/DL toegangscodes die in het menu "**PSTN UP/DOWNLOAD**" – zie tabel hieronder. Raadpleeg voor verdere informatie de "PowerMaster Remote Programming Software Gebruikershandleiding".

Programmering op afstand via GPRS wordt uitgevoerd via een Visonic PowerManage server en de Remote Programming PC software. De PowerManage server belt vanaf een GSM modem naar het SIM kaart nummer van de centrale. De centrale controleert of het nummer gelijk is aan één van de twee nummers ID 1 of 2 die in het menu "**GPRS UP/DOWNLOAD**" zijn geprogrammeerd (zie onderstaande tabel). Vervolgens start de centrale een GPRS verbinding met IP Ontvanger 1 of 2 (zoals geconfigureerd in sectie 5.6.4 opties 21 & 22). Wanneer er een verbinding gelegd is, kan de installateur de upload/download procedure uitvoeren via de beveiligde GPRS verbinding. Raadpleeg voor verdere informatie de PowerManage Gebruikershandleiding

In deze sectie kunt u de toegangsrechten (autorisatiecode ’s en identificatie) configureren en de functionaliteit van de upload/download procedures via PSTN en GPRS kanalen bepalen.

04:COMMUNICATIE OK ▶▶. ▶▶ **6:UP/DOWNLOAD** OK ▶▶. ▶▶ **gewenst MENU** OK

Open "**6:UP/DOWNLOAD**", selecteer het menu dat u wilt configureren (zie richtlijn hierboven en sectie 5.6.1), en raadpleeg dan onderstaande tabel voor configuratie-instructies.

Optie	Configuratie instructies
PSTN UP/DOWNLOAD	Configureer de Upload/Download functionaliteit via PSTN. De functionaliteit wordt bepaald via een submenu van de "**PSTN UP/DOWNLOAD**" optie zoals hieronder getoond. Om te programmeren: Druk op OK om het submenu "**PSTN UP/DOWNLOAD**" te openen en selecteer en configureer elk van de submenuopties zoals hieronder getoond. Wanneer u klaar bent, druk dan op ⌂ om terug te keren.
→**Afst. bedienen**	Hier schakelt u de **telefonisch toegang op afstand** van het systeem in of uit. Indien uitgeschakeld, is het systeem niet **toegankelijk** op afstand waardoor de Upload/Download en de Bediening van Afstand via PSTN of GSM functies onmogelijk worden. (zie Hoofdstuk 7 van de Gebruikershandleiding).
	Opties: **aan** (standaard); **uit**.
→**HOOFD DL CODE**	Voer de 4-cijferige **PIN-code** (downloadcode hoofdinstallateur) in die de **hoofdinstallateur** toestaat het systeem op afstand in te gaan en gegevens te uploaden naar en te downloaden van het PowerMaster centrale.
	Opmerking: *"0000" is geen geldige code en mag niet worden gebruikt.*
→**Inst. DL code**	Voer de 4-cijferige **PIN-code** (downloadcode installateur) in die de **installateur** toestaat het systeem op afstand in te gaan en gegevens te uploaden naar en te downloaden van de PowerMaster centrale.
	Opmerkingen: *"0000" is geen geldige code en mag niet worden gebruikt.* *De installateur kan via UL/DL enkel de opties waartoe hij bevoegd is configureren, gelijk aan de opties op de centrale zelf.*
→**UL/DL modi**	Bepaal of het downloaden/uploaden enkel uitgevoerd kan worden in Uitgeschakelde mode (status) of in alle modi (d.w.z. Weg, Thuis & Uitgeschakeld).
	Opties: **altijd** (standaard) of **bij UITGESCHAKELD**.
⌂ (Terugkeren)	
GPRS UP/DOWNLOAD	Configureer de Upload/Download functionaliteit via GPRS. De functionaliteit wordt bepaald via een submenu van de "**GPRS UP/DOWNLOAD**" optie zoals hieronder getoond. Om te programmeren: Druk op OK om het submenu "**GPRS UP/DOWNLOAD**" te openen en selecteer en configureer elk van de submenuopties zoals hieronder getoond. Wanneer u klaar bent, druk dan op ⌂ om terug te keren.
→ **Centr. SIM Telnr.** (Vroeger **"Tel. Nr. SIMkaart"**)	Voer het telefoonnummer van de PowerMaster **SIM kaart** in. De PowerManage server in de meldkamer zendt een SMS boodschap naar dit nummer wanneer het nodig is dat de centrale terugbelt naar de PowerManage server via GPRS om het upload/download proces te starten.
	Geef het SIM kaart telefoonnummer van de GSM module van de centrale in.
→ **ID.NR. 1** → **ID.NR. 2**	Voer het **"ID"** (bijv. telefoonnummer) in van **Meldkamer 1** (C.S.1)**, Meldkamer 2** (C.S.2) die naar het besturingspaneel belt om het up-/downloadproces te starten. Indien het nummer van de zender overeenkomt met het "ID Nr. 1 / ID Nr. 2", zal de PowerMaster de PowerManage-server terugbellen op het adres **"IP ONTVR 1"/"IP ONTVR 2"** zoals geconfigureerd in sectie 5.6.4. optie 21 en 22.
	Opmerking: *ID NR.1 / ID NR. 2 moet tenminste 6 cijfers bevatten, anders zal het proces niet werken.*
⌂ (Terugkeren)	

5.6.8 Breedband[1]

Opmerking: *Als de Breedband module niet is geregistreerd in de PowerMaster, zal het menu "**7:BREEDBAND**" niet worden weergegeven.*

In deze sectie kunt u configureren hoe u een IP adres kunt verkrijgen en LAN parameters kunt invoeren.

04:COMMUNICATIE OK ▶▶ ... ▶▶ **7:BREEDBAND** OK ▶▶ ... ▶▶ gewenst **MENU** OK

Voer "**7:BREEDBAND**" in, selecteer het menu dat u wilt configureren (zie richtlijn hierboven en in sectie 5.6.1) en raadpleeg dan de onderstaande tabel voor configuratie instructies.

Optie	Configuratie instructies
DHCP Client	Bepaal of u een IP adres automatisch wilt verkrijgen met een DHCP server of handmatig wilt invoeren.
	Opties: **uit**; **aan** (standaard).
HANDMATIGE IP[2]	Voer de LAN parameters handmatig in.
→IP ADRES	Voer het IP adres van de Breedband module in.
→SUBNET MASK	Voer het subnet masker dat met het IP adres wordt gebruikt in.
→DEFAULT GW	Voer de default gateway van de Breedband module in.
	Opmerking: *Als DHCP Client is ingeschakeld, wordt de invoer voor IP ADRES, SUBNET MASK en DEFAULT GW genegeerd.*
MODULE RESET	Bepaal of u de breedband module reset (HERSTART) of alle breedbandinstellingen reset – de IP instellingen van de Meldkamer worden niet gereset (fabrieksinstellingen).

5.7 PGM uitgangen

5.7.1 Algemeen

Het menu "**05:UITGANGEN**" stelt u in staat de voorwaarden van de PGM (programmeerbare) uitgang te programmeren en de interne sirene en flitser te selecteren (die zullen worden geactiveerd op basis van de systeemprogrammering).[3]

05:UITGANGEN OK ▶▶ ▶▶ **PGM UITGANGEN** OK ▶▶ .. ▶▶ **PGM APPARAAT 01** OK . **gewenst MENU** OK

Open "**PGM APPARAAT 01**", selecteer het menu dat u wilt configureren (zie richtlijn hierboven en in sectie 5.2), en raadpleeg dan de tabel in sectie 5.7.5 voor configuratie-instructies.

5.7.2 Open collector standen

De PowerMaster heeft een open collector uitgang (laag indien geactiveerd) voor sturingen:
AAN stand (naar aarde getrokken) = 0
UIT stand:
Geen pullup = zwevend
Met pullup naar Vcc = 1

[1] De naam van het product is PowerLink3 IP Communicator
[2] Dit menu wordt alleen getoond wanneer de DHCP Client is ingesteld als “uitschakelen”.
[12] Altijd beschikbaar bij de PowerMaster-10 G2, alleen als optie beschikbaar bij de PowerMaster-30 GP als de expansiemodule geïnstalleerd is.

5.7.3 Configuratie PGM-uitgang

Bepaal onder welke condities de PGM uitgang geactiveerd zal worden.

Optie	Configuratie instructies
PGM: BIJ GEHEEL **PGM: BIJ DEEL IN** **PGM: BIJ UITSCH.**	Gebruikt om de PGM-uitgang te activeren bij inschakelen (WEG of THUIS) en bij uitschakelen. Opties: **uit** (standaard); **inschakelen; uitschakelen, act. Impulsfreq.**.
PGM: BIJ GEHEUG.	Gebruikt om de PGM-uitgang te activeren bij het registreren van een alarm in het geheugen. De uitgang zal terugkeren naar de normale stand bij het wissen van het geheugen. Opties: **uit** (standaard); **inschakelen; uitschakelen, act. Impulsfreq**. ***Opmerking:*** *In Soak Test modus en wanneer BIJ GEHEUG. is ingeschakeld, wordt de PGM niet geactiveerd.*
PGM: BIJ VERTR.	Gebruikt om de PGM-uitgang te activeren tijdens de **in- en uitloop** vertragingen. Opties: **uit** (standaard); **inschakelen; uitschakelen, act. Impulsfreq**.
PGM: BIJ KEYFOB	Bepaal de activatie van de PGM-uitvoer door op de AUX-toets (✱) te drukken van de keyfobzenders die geconfigureerd werden om de PGM-uitvoer te activeren. Raadpleeg voor verdere details, de configuratie-instructies van de AUX-toets (✱) of de installatie-instructies van de keyfobzenders. Opties: **uit** (standaard); **inschakelen; uitschakelen, act. Impulsfreq.** of **toggle**.
PGM: BIJ MELDER → **Zone – A Z:_ _** → **Zone – B Z:_ _** → **Zone – C Z:_ _**	Bepaal om de PGM uitvoer te activeren bij activatie van max. 3 sensoren (zones) van het systeem, ongeacht of het systeem ingeschakeld of uitgeschakeld is. Om te configureren: Druk op OK om het submenu "**PGM: DOOR ZONE**" te openen en selecteer dan de zone die u wenst te programmeren, bijvoorbeeld **"Zone – A"**. Indien de zone hier al voor ingesteld werd, toont het scherm het huidige zonenummer **(Z:xx)"** en indien niet, zal het zonenummer blanco zijn ("**Z:00**"). Druk op OK om het zonenummer te configureren. Voer het zonenummer in (2 cijfers) waarvan u de PGM-uitgang wenst te activeren en druk op OK om te bevestigen. Indien u nog een sensor wenst toe te voegen, selecteer dan een van de twee andere opties ("**Zone – B**" en "**Zone – C**") en herhaal bovenstaand proces. Wanneer u klaar bent, druk dan op ⌂ om terug te keren. Opties: **uit** (standaard); **inschakelen; uitschakelen, act. Impulsfreq.** of **toggle**. ***Opmerking:*** *Indien u **toggle** selecteert, zal de PGM uitgang geactiveerd worden door één van deze zones en zal weer gedeactiveerd worden bij de volgende signaal. Dit kan dezelfde zone zijn maar kan ook een ander zone zijn*.
PGM:BIJ LIJNFOUT	Bepaalt of de PGM uitgang tevens wordt geactiveerd bij een PSTN telefoonlijn storing. Opties: **bij lijnfout NEE** (standaard); **bij lijnfout JA.**
PGM: VOLGT SIRENE	Bepaalt of de PGM uitgang als externe bedrade sirene wordt geactiveerd. Opties: **uit** (standaard); **ingeschakeld.**
PGM:PULSTIJD	Bepaal de PGM uitgang pulstijd. Deze waarde is hetzelfde voor alle events (bij GEHEEL, bij DEEL IN, bij UITSCHAKELING enz.) waarbij “PULS activering” geselecteerd is. Opties: **pulstijd 2s** (standaard); **pulstijd 30s**; **pulstijd 2m**; **pulstijd 4m**.

5.7.4 PGM-5 aansluiting

05:UITGANGEN OK ▶▶ ... ▶▶ EXTERNE PGM OK PGM-5 OPTIES OK ...

Als een PGM-5 module aangesloten is, gaat u als volgt te werk om de bediening van de module mogelijk te maken:

Stap 1	Stap 2	Stap 3	Stap 4
Selecteer "05:UITGANGEN" menu	Selecteer “EXTERNE PGM” menu	Druk op ? I OK	Panel toont huidige instelling
05:UITGANGEN OK	**EXTERNE PGM'S** OK	**PGM-5 OPTIESS** OK	**Uitgeschakeld** ■

Stap 5	Stap 6
Selecteer of de PGM-5 wordt in- of uitgeschakeld	
Ingeschakeld OK	**Ingeschakeld** ■ naar stap 3

5.7.5 Dagtijden bepalen

05:UITGANGEN OK ▶▶. ▶▶ PGM UITGANGEN OK ▶▶. ▶▶ BLOKKERINGSTIJD OK

Open het menu "**BLOKKERINGSTIJD**" om dagtijden in te voeren waarbij het PGM uitgang niet geactiveerd wordt, ook wanneer de gekoppelde sensoren worden geactiveerd.

Stap 1	Stap 2	Stap 3	Stap 4
Selecteer "05:UITGANGEN" menu	Selecteer “BLOKKERINGSTIJD” menu	Druk op ? I OK	Voer het uur voor het begin van de blokkering in.
05:UITGANGEN OK	**BLOKKERINGSTIJD** OK	**start- HH:MM** OK	**TIME** 11:30 OK

Stap 5	Stap 6	Stap 7	Stap 8
Druk op ▶▶	Druk op ? I OK	Voer het uur voor het einde van de blokkering in	Druk op om terug te keren naar "BLOKKERINGSTIJD" of om naar "OK = VERLATEN" te gaan”
start- HH:MM	**stop- HH:MM** OK	**TIJD** 19:00 OK	**stop- HH:**

5.8 Vrije teksten

5.8.1 Vrij programmeerbare zone namen

Tijdens het inleren van draadloze componenten bepaalt u ook de zonenaam, om aan te geven waar het apparaat geïnstalleerd is. De zonenaam wordt geselecteerd uit een locatielijst met programmeerbare namen. Zie sectie 5.4.2, deel B voor de bijbehorende locatielijst en instructies.
Bepaal de programmeerbare zonenamen om ze bij het inleren te gebruiken.
Volg de onderstaande instructies om de vrij programmeerbare zonenamen te definiëren. Zie voor aanvullende richtlijnen sectie 5.2.

06:VRIJE TEKST OK ▶▶ ··· ▶▶ **VRIJE ZONENAAM** OK

Open "**VRIJE ZONENAAM**" (zie richtlijnen hierboven), raadpleeg dan de tabel hieronder voor gedetailleerde informatie en instructies om de gewenste vrije locatie te bewerken

Opmerking:

PowerMaster-10 G2: *Alle 31 programmeerbare namen zijn bewerkbaar.*

PowerMaster-30 G2: *De volgende programmeerbare namen zijn bewerkbaar: Eetkamer, Garagedeur, Logeerkamer, Badkamer 1, Slaapkamer 1, Vrije zonenaam 1, Vrije zonenaam 2, Vrije zonenaam 3, Vrije zonenaam 4 en Vrije zonenaam 5.*

	Configuratie instructies
	Open de programmeerbare zonenamen die u wilt bewerken. Om te bewerken: Druk op OK om het submenu "**VRIJE ZONENAAM**" te openen en druk nogmaals op OK om de locatie te selecteren die u wilt bewerken, bv. Text Zone 1 – het scherm toont de huidige zone naam, bijvoorbeeld "**Eetkamer**". Als u de naam wilt wijzigen, voert u de gewenste locatienaam in bij de knipperende cursor en drukt u aan het einde op OK om te bevestigen. Wanneer u klaar bent, druk dan op ⌂ om terug te keren.
	Opmerking: *Gebruik de onderstaande "String Editorr" om de zone naam in te geven.*

BELANGRIJK! *Als u een programmeerbare zonenaam bewerkt, worden de oorspronkelijke tekst en de opgenomen spraaknaam automatisch verwijderd. Neem een nieuwe spraaknaam op via het menu RECORD ZONE NAME (zie volgend sectie).*

PowerMaster String Editor

Toets	String Editor Functie
0	' ', '0'
1	'.', ',', '1'
2	'a', 'A', 'b', 'B', 'c', 'C', '2'
3	'd', 'D', 'e', 'E', 'f', 'F', '3'
4	'g', 'G', 'h', 'H', 'i', 'I', '4'
5	'j', 'J', 'k', 'K', 'l', 'L', '5'
6	'm', 'M', 'n', 'N', 'o', 'O', '6'
7	'p', 'P', 'q', 'Q', 'r', 'R', 's', 'S', '7'
8	't', 'T', 'u', 'U', 'v', 'V', '8'
9	'w', 'W', 'x', 'X', 'y', 'Y', 'z', 'Z', '9'
▶▶	Verplaatst de cursor van **links naar rechts**. Ingedrukt houden voor versnelde verplaatsing.
◀	Verplaatst de cursor van **rechts naar links**. Ingedrukt houden voor versnelde verplaatsing.
⌂ #	**Wisselen** tussen **kleine** letters (a,b,c…z) en **hoofdletters** (A,B,C…Z) EN **cijfers** (1, 2, 3).
0	**Wist een enkel teken** van de string bij de cursor.

Toets	String Editor Functie
	Wist alle tekens van de string links van de cursor.
	Bevestigt de bewerkte string, slaat hem op en keert terug naar het vorige menu.
	Verlaat het scherm voor de bewerking en gaat één niveau omhoog naar het vorige of hoogste menu, zonder de veranderingen op te slaan.
	Gaat direct naar "<OK>=VERLATEN", zonder de huidige veranderingen op te slaan.

5.8.2 Spraak opnemen[1]

U kunt korte spraakberichten opnemen voor de huis identiteit, gebruikersnamen en voor de aangepaste zone namen.

Volg de onderstaande instructies voor de opname procedure. Aanvullende details zijn te vinden in sectie 5.2.

06:VRIJE TEKST OK ▶▶ ··· ▶▶ ID HUIS OPN. OK

Voer "**SPRAAK OPNAME**" in, selecteer het menu en raapleeg onderstaande tabellen voor gedetailleerde uitleg voor elke optie.

Optie	Instructies
HUIS IDENTITEIT	U kunt een bericht opnemen dat automatisch wordt aangekondigd wanneer events gerapporteerd worden aan privé telefoons. Druk in "**06:VRIJE TEKST**" op OK; het scherm geeft nu "**ID HUIS OPN.**" weer, afgewisseld met "**OPN-<2> PLAY-<5>**" (dat wil zeggen: druk op de knop om op te nemen en op de knop om af te spelen). Om te starten met opnemen, drukt u continu op de knop om uw bericht op te nemen; "**BERICHTOPNAME**" wordt even weergegeven en verandert dan in "**SPREEK NU■■■■■**" (de vierkante vakjes verdwijnen langzaam, een voor een, tot het einde van de opnametijd). Aan het einde van het opname proces, zal de centrale het volgende tonen: "**OPNAME KLAAR**". Laat de knop los. ***Opmerking:*** *Druk op de toets om het opgenomen bericht af te spelen.*

Om naar de volgende opname optie te gaan; vanuit het menu "**ID HUIS OPN.**" , klikt u op ▶▶. Het scherm toont nu "GEBRUIKERSN. OPN.". Druk op OK om verder te gaan.

Optie	Instructies
GEBRUIKER 23	U kunt tien gebruikersnamen opnemen en hen toewijzen aan gebruikers 23-32. In geval van een event zal de relevante gebruikersnaam toegevoegd worden aan de boodschap die via de telefoon gerapporteerd zal worden. Neem gebruikersnamen voor 23-32 op; de procedure is gelijk aan de "**ID HUIS OPN.**" opname procedure hierboven beschreven. Klik op ▶▶ om te navigeren tussen gebruikersnaam nummers.

Om naar de volgende stap in de opnameprocedure te gaan: klik in het menu "ID HUIS OPN." op ▶▶; het scherm toont nu "**GEBRUIKERSN. OPN.**". Druk op OK om verder te gaan.

	Instructies
	U kunt zonenamen opnemen (bijvoorbeeld Garagedeur, Logeerkamer enz.) en ze aan specifieke zones toewijzen. Druk op OK om de zonenaam te selecteren die u wilt opnemen, bijvoorbeeld "SPRAAK ZONE 1" – het scherm toont de huidige zonenaam, bijvoorbeeld "**Eetkamer**". Zonenamen opnemen: de procedure is dezelfde als de boven beschreven procedure voor "**ID HUIS OPN.**". Klik op ▶▶ om tussen de nummers van de zonenamen te navigeren. Druk als u klaar bent op om terug te keren.

[1] Alleen van toepassing op PowerMaster-30 G2 met spraakoptie

BELANGRIJK!

1. *Wanneer u een programmeerbare zonenaam bewerkt, worden de oorspronkelijke tekst en de opgenomen spraaknaam automatisch verwijderd. Neem een nieuwe spraaknaam op.*
2. *Een reset naar de fabrieksinstellingen (zie sectie 5.11) herstelt de oorspronkelijke zonenamen.*

5.8.3 Externe speaker[1]

Deze functie bepaalt of de tweeweg spraak functionaliteit via een externe speakerphone, via de centrale, of via beide moet klinken.

Volg onderstaande instructies, om de tweeweg spraak in te stellen. Aanvullende details zijn te vinden in sectie 5.2.

06:VRIJE TEKST OK ▶▶ . ▶▶ **EXTERNE SPEAKER** OK

Voer "**EXTERNE SPEAKER**" in en raadpleeg daarna de onderstaande tabel met de opties.

EXTERNE SPEAKER	Definieer of twee-weg spraak functionaliteit via de externe speakerphone ("**ALLEEN XTRN SPK**"), via de centrale ("**GEEN XTRN SPK**"), of via beide ("**BEIDE**") zal klinken.
	Opties: GEEN XTRN SPK; ALLEEN XTRN SPK en **BEIDE** (standaard)

5.9 Testmode

5.9.1 Algemene richtlijnen – "Testmode" stroomschema en menu opties

Het TESTMODE menu stelt u in staat het systeem te testen en een goede werking van uw PowerMaster paneel, de draadloze apparaten die eraan verbonden zijn en de communicatie (GSM/GPRS/SIM) modules, te controleren.

BELANGRIJK! *Tijdens de installatie dient een goede ontvangst van de draadloze componenten gerealiseerd te worden en ook bij onderhoudstesten dient de ontvangst goed te zijn. Een* ***apparaat mag niet worden geïnstalleerd op een plaats waar de signaalsterkte "zwak" is.*** *Indien u een "zwakke" signaalsterkte van een apparaat krijgt, dient u de apparaat te verplaatsen en opnieuw te testen tot er een "goede" of "sterke" signaalsterkte ontvangen wordt. Dit principe moet worden gevolgd tijdens de gehele testprocedure.*

Het testmode proces wordt hieronder getoond.

Het menu "**07.TESTMODE**" bevat verschillende submenuopties, die elk op hier volgende wijze een groep van programmeerbare functies en opties instellen, gerelateerd aan communicatie en rapporteren (zie de lijst in Stap 3 van onderstaand schema):

Optie	Beschrijving van de opties	Sectie
DL APPARATEN	Beschrijft hoe de apparaten gekoppeld aan de PowerMaster centrale getest moeten worden en hoe de status van de apparaten en RF signaal status bekeken worden. U kunt alle apparaten testen, een enkel apparaat testen, status van apparaten bekijken en de RF signaal status bekijken.	5.9.2
GPRS CONN. TEST	Beschrijft hoe de GSM/GPRS communicatie module getest wordt.	5.9.3
SIM NUMMER TST	Test het SIM nummer om te verzekeren dat het correct in de centrale wordt ingevoerd.	5.9.4
BREEDBANDMODULE[2]	Stelt u in staat om de communicatie van de breedbandmodule met de PowerManage server te testen.	5.9.5

Ga als volgt te werk om het menu "**07.TESTMODE**" te openen en een optie te selecteren en configureren:

Stap 1	Stap 2	Stap 3	Stap 4
Selecteer "07.TESTMODE"	Selecteer optie submenuo	Selecteer de diagnose die u wilt uitvoeren	
▶▶ ↖	▶▶ ↖	▶▶ ↖ ▶▶ ↖	**Zie**
INSTALLATIE			
▶▶ ↓			
07.TESTMODE OK	**DL APPARATEN** OK	**TEST ALLE APP.** OK	5.9.2
	↓	**TOON ALLE APP.**	
		TOON RF PROBL.	

[1] Alleen van toepassing op PowerMaster-30 G2 met spraakoptie
[2] De naam van het product is PowerLink3 IP Communicator

Stap 1	Stap 2		Stap 3				Stap 4
			TEST 1 APPARAAT	OK	Magneetcontacten Bewegingsmelders ⏩ ⇣ Repeaters	OK	
	GSM/GPRS	OK					5.9.3
	⇣						
	SIM NUMMER TST	OK	Tst IP ONTV 1 Tst IP ONTV 2	OK	SIM# correct		5.9.4
	⇣						
	BREEDBANDMODULE	OK	WACHT A.U.B…		App is OK		5.9.5

5.9.2 Draadloze apparaten testen

De PowerMaster centrale stelt u in staat draadloze apparaten, gekoppeld aan de centrale, te testen. U kunt alle apparaten testen, een specifiek apparaat testen, de status van het apparaat tonen en de RF signaal status bekijken.

07:TESTMODE OK ⏩… ⏩ **DL APPARATEN** OK ⏩. ⏩ **gewenst MENU** OK

Ga naar het menu "**DL APPARATEN**", selecteer de soort test die u wenst uit te voeren (zie richtlijn hierboven en in sectie 5.9.1) en raadpleeg dan onderstaande tabel voor gedetailleerde uitleg van elke optie.

Optie	Instructies
TEST ALLE APP.	U kunt alle apparaten automatisch één voor één testen. In "**TEST ALLE APP.**" drukt u op OK om de test te beginnen. De apparaten worden in de volgende volgorde getest: gemonteerde apparaten, verborgen magnetische contacten, keyfobs en paniekknoppen. Op het einde van het test proces, zal de centrale het volgende tonen: "**TOON ALLE APP.**". Druk op OK om de status van het apparaat te zien. ***Opmerking:*** *Raadpleeg het sectie "**TOON ALLE APP.**"hieronder voor meer informatie over de status van het apparaat.* Door tijdens het test proces op een willekeurige toets te drukken, zullen de volgende opties beschikbaar worden: 1. Druk op ⏩ om naar de volgende apparaatgroep te springen. Bijvoorbeeld, van gemonteerde apparaten naar keyfobs. 2. Druk op OK om verder te gaan met het testproces 3. Druk op 🔒 om het testproces te verlaten. Als u zich in het testproces voor verborgen contacten bevindt, aangegeven door het overeenkomstige scherm, bijvoorbeeld . "**TEST VERBORGEN CONTACT: XX"** , moet u de deur of het venster even openen. Als u zich in het testproces voor draagbare zenders (keyfobs en handzenders) bevindt, wordt dit in het display getoond, bijv. "**TEST KEYFOB XX**". Druk dan op een willekeurige toets van de betreffende draagbare zender, om de test te beginnen. Als u zich in het testproces voor de paniekknop bevindt, aangegeven door het overeenkomstige scherm, bijvoorbeeld . "**TEST PANIEK KNOP"**, moet u op een paniekknop drukken.
TEST 1 APPARAAT **→MAGNEETCONTACT** **→BEWEGINGSMELDER** **→GLASBREUKMELDER**	U kunt een specifieke groep apparaten selecteren om te testen, bijvoorbeeld bewegingssensoren. Druk op OK om het submenu "**TEST 1 APPARAAT.**" te openen en gebruik ⏩ om door de apparaatfamilies te scrollen. Druk op OK om het submenu **<apparaatfamilie>** te openen. Bijvoorbeeld: "**BEWEGINGSMELDER**". Het volgende scherm zal verschijnen: "**Xxx:<apparaatnaam>**" ⮌ "<**locatie**>" Xxx geeft het apparaatnummer aan. Indien er geen apparaat is, zal het volgende scherm verschijnen: "**ONBEKEND APPAR.**" Druk op OK om het geselecteerde apparaat te testen. Het volgende scherm zal verschijnen: "**TESTEN Zxx NNN**".

Optie	Instructies
	Als u zich in het testproces voor draagbare zenders (keyfobs en handzenders) bevindt, wordt dit in het display getoond, bijv. "**TEST KEYFOB 01**". Druk dan op een willekeurige toets van de betreffende draagbare zender, om de test te beginnen. Op het einde van het testproces, zal de centrale de status van het apparaat laten zien: "**Zxx: 24hr: <status>**"[1] ⮌ "**Zxx: NU: <status>**"[1]. ***Opmerking:*** *Raadpleeg het sectie "**TOON ALLE APP.**"hieronder voor meer informatie over de status van het apparaat.*
TOON ALLE APP.	U kunt de status van het apparaat zien. ***Opmerking:*** *Deze optie is enkel beschikbaar nadat het test proces is uitgevoerd.* Druk op OK om de status van het apparaat te zien. Het volgende scherm zal verschijnen: "**Zxx: 24 uur: <status>**"[1] ⮌ "**Zxx: NU: <status>**"[1] Gebruik ▶▶ om verder te scrollen naar de volgende apparaat familie.
TOON RF PRBL.	U kunt alleen de apparaten zien die RF-problemen hebben. ***Opmerking:*** *Deze optie is enkel beschikbaar nadat het test proces is uitgevoerd.* Druk op OK om de status van het apparaat te zien. Het volgende scherm zal verschijnen: "**Zxx: 24 uur: <status>**"[1] ⮌ "**Zxx: NU: <status>**"[1] Gebruik ▶▶ om verder te scrollen naar de volgende apparaat familie.
<OK> = EINDE	Selecteer dit om de diagnosetests te beëindigen.

5.9.3 GSM module testen

De PowerMaster stelt u ook in staat om de GSM module geïntegreerd in de centrale te testen.

07:TESTMODE OK ▶▶ ··· ▶▶ GSM/GPRS OK Wacht. A.U.B...

Open het menu "**GSM/GPRS**" en druk op OK om de GSM test te beginnen. Na voltooiing van de test, zal de PowerMaster het testresultaat tonen.

De tabel toont de resultaatmeldingen van de test.

Melding	Beschrijving
Module is OK	GSM / GPRS functioneert correct.
GSM Comm. fout	Het systeem kan niet met de GSM/GPRS module communiceren
Pin Code fout	Ontbrekende of verkeerde PIN code. (Alleen als SIM kaart PIN-code optie aanstaat.)
GSM net. fout	Aanmelden in het lokale GSM netwerk is niet gelukt.
SIM fout	SIM kaart niet geïnstalleerd of een fout met SIM kaart.
Geen GSM net	Registratie met lokaal GSM netwerk gefaald.
Geen GPRS service	SIM kaart ondersteunt geen GPRS mogelijkheden.
GPRS Conn. Fout	Lokaal GPRS netwerk is niet beschikbaar of verkeerde instelling bij GPRS APN, gebruikersnaam en/of wachtwoord.
IP ontv. faalt	Ontvanger PowerManage wordt niet bereikt – Controleer het Server IP adres
IP niet gedefinieerd	Server IP #1 en #2 zijn niet geconfigureerd.
Geen APN	APN is niet geconfigureerd.
SIM geblokkeerd	Nadat 3 keer een verkeerde PIN-code is ingevoerd, wordt de SIM kaart geblokkeerd. Om de blokkering op te heffen moet een PUK-code ingevoerd worden. De PowerMaster kan geen PUK-code invoeren.
Weigering server	PowerManage weigert de aanmelding. Controleer of het system is aangemeld bij PowerManage

[1] De signaal sterkte indicaties zijn als volgt: "**STERK**"; **GOED**"; "**ZWAK**"; "**1-WEG**" (het apparaat werkt in de 1-weg-modus of de "**NU**" communicatietest heeft gefaald); "**GEEN COM.**" (geen communicatie); "**NIET TST**" (resultaten worden getoond zonder uitgevoerde test); "**NIET NET**" [apparaat is niet gekoppeld (niet geheel geregistreerd)]; "**GEEN**" (keyfob 24-uurs-resultaat); of "**VROEG**" (resultaat van de laatste 24 uur zonder statistieken).

5.9.4 Het SIM nummer testen

Met de PowerMaster kunt u het SIM-nummer testen om te verzekeren dat het correct werd ingevoerd in de centrale (zie sectie 5.6.7) en om de coördinatie met de operator te bevorderen.

07:DIAGNOSE OK ▶▶ ... ▶▶ SIM NUMMER TST OK

Open het menu "**SIM NUMMER TST**", selecteer de IP server (twee mogelijkheden) voor de verificatie van het SIM nummer en druk op OK. De centrale verzendt een test SMS naar de server.

Als de server de SMS heeft ontvangen, geeft de centrale "**SIM# correct**" weer en is de test geslaagd. Als de SMS niet werd ontvangen, bijvoorbeeld als er geen verbinding is tussen de centrale en de server, geeft de centrale "**SIM# niet correct**" weer.

5.9.5 De Breedband/PowerLink module testen[1]

Met de Breedband diagnostische procedure kunt u de communicatie van de Breedband module (zie sectie 5.6.8) met de PowerManage server testen en het resultaat van de diagnose rapporteren. In het geval van een communicatiestoring wordt gedetailleerde informatie van de storing gerapporteerd.

07:DIAGNOSE OK ▶▶ ... ▶▶ BREEDBANDMODULE OK ... WACHT A.U.B… App is OK

Opmerkingen:

1. *Wanneer de OK knop is ingedrukt, kan het tot 4 min. duren voor het testresultaat wordt weergegeven.*
2. *Als de Breedband module niet in de PowerMaster is geregistreerd, wordt het menu "BREEDBANDMODULE" niet weergegeven.*

De volgende tabel geeft de lijst van mogelijk gerapporteerde berichten weer:

Bericht	Beschrijving
App. is ok	Breedband module functioneert correct.
Test gestaakt	De diagnostische test is afgebroken omdat: • Stroom storing – Breedband module is uitgeschakeld. • Breedband module heeft de procedure voor het inschakelen niet voltooid. In dit geval moet maximaal 30 seconden worden gewacht voordat begonnen wordt opnieuw te testen.
Comm. fout	Storing van de RS-232 seriële interface tussen de Breedband module en de PowerMaster.
Ontvr. IP ontbr.	Ontvanger IP 1 en 2 instellingen ontbreken in de PowerMaster.
Kabel los	De Ethernet-kabel is niet met de Breedband module verbonden.
Contr. lan config.	Dit bericht verschijnt in de volgende gevallen: • Onjuiste breedband module IP is ingevoerd. • Onjuist subnet mask is ingevoerd. • Onjuiste default gateway is ingevoerd. • DHCP server storing.
Ontvr.#1 onber. **Ontvr.#2 onber.**	Ontvanger 1 of 2 is onbereikbaar, als volgt: • Onjuiste IP ontvanger is ingevoerd. • Ontvanger storing. • WAN netwerk storing.
Ontvr.#1 n.ger. **Ontvr.#2 n.ger.**	De PowerMaster module is niet geregistreerd met IP ontvanger 1 of 2.
Timeout err.	De breedband module reageert niet binnen 70 sec. op testresultaten.
Ongeldig result.	De breedband module beantwoordt met een code die niet door de PowerMaster wordt herkend.

[1] De naam van het product is PowerLink3 IP Communicator

5.10 Gebruikersinstellingen

Het menu GEBRUIKERSINSTELLINGEN geeft u toegang naar de gebruikersinstellingen die ook via de gewone gebruikermenu's beschikbaar zijn.

Raadpleeg de PowerMaster Gebruikershandleiding voor gedetailleerde procedures.

5.11 Fabrieksinstellingen

Het menu FABRIEKSINST. stelt u in staat de PowerMaster instellingen te resetten naar de fabriekstandaard instellingen. Neem contact op met de Visonic dealer voor een overzicht van de gebruikte standaardinstellingen van de PowerMaster. Om de PowerMaster terug te zetten naar de fabriekstandaard instellingen, doe het volgende:

Stap 1	Stap 2	Stap 3	Stap 4	Stap 5
Selecteer "09: FABRIEKSW." menu	Selecteer "<OK>" om te herstellen"	Geef de Installatie Code in	Het resetten naar fabriek standaard instellingen is aan de gang	

09:FABRIEKSW. OK **<OK> = HERSTEL** OK **CODE: ■** OK **WACHTEN A.U.B…** ⮌ naar Stap 1

Opmerkingen:

1) *Voor PowerMaster met twee installatie codes (INSTALLATIE code en HOOFD INSTALLATIE code), laat enkel de hoofd installatie code toe om de fabrieksinstellingen functie uit te voeren.*
2) *Als de Soak Test actief is, zal het resetten van de fabrieksinstellingen de Soak Test herstarten.*

5.12 Serienummer

Het menu SERIENUMMER laat u het serienummer en de soft- en hardware versies van de centrale zien, voor ondersteuning en service doeleinden. Doe het volgende om het serienummer uit te lezen:

Stap 1	ⓘ	Stap 2	ⓘ	Stap 3
Selecteer "10:SERIENUMMER" menu	[1]	Klik herhaaldelijk op volgende om de relevante gegevens te bekijken.	[2]	

10:SERIENUMMER OK OK ⮌ naar Stap 1

	Definitie
0907030000.	Serienummer van de centrale
JS702271 I18.040	PowerMaster-10 G2 paneel softwareversie
JS702275 K18.040	PowerMaster-30 G2 paneel Softwareversie
JS700421 v1.0.02[1]	Softwareversie keypad van de centrale
PANEL ID xxxxxx	ID van de centrale voor verbinding met PowerManage
PYTHON: 2.0.6[1]	Softwareversie van de GSM beeldtransfer
J-702xxx I18.040	PowerMaster-10 G2 paneel standaarsversie
J-702xxx K18.040	Standaardversie van de PowerMaster-30 G2
JS702412 K01.022	Bootversie van de centrale
JS702415 K02.000	Versie van het downloadprogramma voor de upgrade van de software van de centrale

[1] Heeft alleen betrekking op de PowerMaster-30 G2

5.13 Partities

5.13.1 Algemeen – Partities menu

In dit menu kunt u partities in het systeem inschakelen/uitschakelen (zie BIJLAGE B voor meer details).

5.13.2 Partitiefunctie aan/uitzetten

Om de partitiefunctie in- of uit te schakelen, doe het volgende:

Stap 1	Stap 2	Stap 3	Stap 4
Selecteer "12:PARTITIES" menu	Selecteer of u partities wilt "Inschakelen" of "Uitschakelen"	Partities zijn nu ingeschakeld	
12:PARTITIES OK	**Uitschakelen** ■ ↓ **Inschakelen** OK	**Inschakelen** ■	↩ naar Stap 1

5.14 Operationele modusOperationele modus

Opmerking:

De functie Operationele modusOperationele modus geldt alleen voor specifieke varianten van de PowerMaster.

5.14.1 Algemene richtlijnen – menu "Operationele modusOperationele modus"

In deze modus kunt u een bedieningsmodus voor de centrale kiezen volgens specifieke compliantienormen. Elke bedieningsmodus heeft zijn eigen configuratie.

5.14.2 Instelling selecteren

Ga als volgt te werk om de gewenste bedieningsmodus te selecteren:

Stap 1	Stap 2	Stap 3	Stap 4
Selecteer het menu "13:OPERATIONELE MODUSOPERATIONELE MODUS"	Open "01:SELECTEER MODUS"	Selecteer “Normaal” of 05:EN/INCRT SET.	
13:OPERATIONELE MODUSOPERATIONELE MODUS OK	**01 SELECTEER MODUS** OK	**Normaal** ■ OK	↩ naar Stap 2

5.14.3 EN/INCERT INSTELLEN

13:OPERATIONELE MODUSOPERATIONELE MODUS OK ▶▶ ... ▶▶
05:EN/INCRT SET. OK

Open het menu "**05:EN/INCRT SET.**" om de instellingen te configureren.

Optie	Instructies voor de configuratie
01:UITSCH.OPTIES	Bepaalde reglementen eisen dat het in de modus TOTAAL ingeschakelde systeem niet van buiten de woning mag worden uitgeschakeld (bijvoorbeeld door een keyfob). De gebruiker moet dan de beschermde site betreden en een "inloopvertraging " activeren. Om aan deze eis te voldoen, kunt u de uitschakeling van de PowerMaster op verschillende manieren configureren: **A:** Met "**altijd**" (standaard) kan het systeem op elk ogenblik met elk apparaat worden uitgeschakeld. **B:** Tijdens de inloopvertraging kan het systeem alleen worden uitgeschakeld met een keyfob of een proxy-apparaat ("**inloop keyfob**"). **C:** Tijdens de inloopvertraging kan het systeem alleen via het keypad van de PowerMaster worden uitgeschakeld ("**inloop tot BP.**"). **D:** Tijdens de inloopvertraging kan het systeem worden uitgeschakeld met een keyfob of door de code in te voeren op het keypad van de PowerMaster ("**inloop alles.**").

Optie	Instructies voor de configuratie
03:STOP UITLOOPM.	De tijd voor "Exit Delay" kan verder worden ingesteld volgens de gewenste vertrekroute. De centrale geeft u de volgende opties voor **"Exit Mode"**: **A: "normaal"** (standaard) – De uitloopvertraging is precies zoals ingesteld. **B: "herstart>opnieuw"** – De vertraging herbegint wanneer de deur tijdens de uitloopvertraging opnieuw wordt geopend. Dit is handig als de gebruiker onmiddellijk na het weggaan terugkeert om een vergeten voorwerp op te halen. **C: "uit door uitg."** – De uitloopvertraging eindigt automatisch wanneer de deur wordt gesloten, ook als hij nog niet verstreken is. Opties: **normaal** (standaard); **herstart>opnieuw** en **uit door uitg.**
05:ALARM BEVESTIG	Bepaal een specifieke periode waarbinnen, als 2 alarmen op elkaar volgen, het tweede als een bevestigd alarm zal worden beschouwd (zie **HERH. BEV. AL** hierna). Opties: **uitschakelen**; **in 30**/**45/60** (standaard)/**90 minuten**
07:HERH. BEV. AL	Bepaal of het systeem een bevestigd alarm zal melden. **niet melden** (standaard) – Het systeem zal een bevestigd alarm niet melden. **aan+overbr.** – Het systeem zal een bevestigd alarm melden en zal alle zones met open alarm overbruggen wanneer de sirene eindigt of de bevestigingstimer verstrijkt. **wel melden** – Het systeem zal een bevestigd alarm melden.
08:VERTRAAGD 1 **09:VERTRAAGD 2**	De gebruiker kan de beschermde site met twee verschillende inloopvertragingen betreden (wanneer het systeem ingeschakeld is), via 2 specifieke deuren en routes, zonder een alarm uit te lokken. Na het binnenkomen moet de gebruiker de centrale uitschakelen voor de vertraging verstrijkt. Vanaf het openen van de deur tot de 10 laatste seconden van de vertraging worden trage pieptonen gegeven als waarschuwing. In de laatste 10 seconden volgen de pieptonen sneller op elkaar. Locaties 1 (inloopvertraging 1) en locatie 2 (inloopvertraging 2) geven u de mogelijkheid om de duur van deze vertraging de programmeren. Opties: **00**/**15 VERTRAAGD 2 standaard)**/**30 (VERTRAAGD 1 standaard)/45/60 seconden; 3**/**4 minuten**
10:UITSCH. TIJD	De PowerMaster kan worden geconfigureerd om een vertraging toe te passen voor een alarm aan de meldkamer wordt doorgegeven (niet van toepassing voor de alarmen BRAND, 24Y STIL en NOODOPROEP). Tijdens deze vertraging werkt de sirene maar wordt het alarm niet doorgegeven. Als de gebruiker het alarm binnen de vertraging uitschakelt, wordt het alarm opgeheven. U kunt de functie activeren en het interval voor "Uitsch. Tijd" selecteren. Opties: **in 00**/**15**/**30**(standaard)**/45/60 seconden**; **in 2/3/4 minuten**
11:ALARM HERSTEL	De PowerMaster kan worden geconfigureerd om een vertraging "ALARM HERSTEL" toe te passen dat begint bij de melding van een alarm aan de meldkamer. Als de gebruiker het systeem binnen dit interval uitschakelt, wordt een melding "alarm herstel' naar de meldkamer gestuurd als teken dat de gebruiker het alarm heeft opgeheven. Opties: **niet actief; in 1**/**5** (standaard)/**15**/**60 minuten** en **in 4 uur**.

6. PERIODIEKE TEST

6.1 Algemene richtlijnen

Deze mode geeft u de middelen om een periodieke test uit te voeren, via het menu "**WEEK TEST**".

Aanbevolen wordt om tenminste eenmaal per week en na een alarm event een test uit te voeren. Wanneer u wordt gevraagd een periodieke test uit te voeren, voer dan een looptest uit om de detectoren / sensoren (behalve Sirenes en Temperatuur sensoren) te controlerem. Wanneer een detector/sensor wordt geactiveerd om een alarm te geven, zouden naam, nummer en het alarm ontvangst niveau, aangeduid moeten worden (bijvoorbeeld, "**Badkamer**", "**Z19 sterk**") en de zoemer moet klinken om de ontvangststerkte aan te geven (1 of 3). Elke apparaat dient getest te worden volgens de installatiehandleiding van het apparaat.

Doe het volgende om het menu "**WEEK TEST**" te openen en een periodieke test uit te voeren:

Stap 1	ⓘ	Stap 2	ⓘ
GEREED	[1]	Selecteer de uit te voeren test	[2]
▶▶ ↓			
WEEK TEST (geef de installatie / hoofd code in)	OK	**SIRENE TEST** **TEMPERATUUR TEST** **TEST ALLE APP.** **TEST 1 APPARAAT**	OK

ⓘ	ⓘ – *Periodieke Test*
[1]	Met uitzondering van sirenes en de temperatuur sensoren.
[2]	Na het bekijken van alle niet geteste apparaten zal er "**<OK> = EINDE**" in het display verschijnen. U kunt nu een van de volgende dingen doen: druk op OK om te testprocedure af te breken; druk op ▶▶ om door te gaan met de testprocedure; of druk op 🔒 om de testprocedure te sluiten.

6.2 Een periodieke test uitvoeren

De PowerMaster biedt vier aparte periodieke testopties:

Sirene test: Elke sirene van het systeem wordt automatisch gedurende 3 seconden geactiveerd (buitensirenes met laag volume).

Temperatuur Sensor test: Wanneer temperatuur sensoren aan het systeem gekoppeld zijn, toont het display de temperatuur van elke zone in graden Celsius of Fahrenheit.

Test alle apparaten: Alle apparaten worden automatisch getest, één na één.

Test 1 (specifiek) apparaat: Elk van de andere apparaten in het systeem wordt door de installateur geactiveerd en het scherm toont aan welke apparaten nog niet getest werden. Een "**ik ben het"** aanduiding helpt de nog niet geteste apparaten te identificeren indien nodig. Een teller in het display geeft ook weer hoeveel apparaten nog niet getest zijn.

GEREED OK ▶▶. ▶▶ **WEEK TEST** OK ▶▶. ▶▶ **gewenst MENU** OK

Let erop dat het systeem bij het uitvoeren van een periodieke test uitgeschakeld is, open dan het menu"**TESTMODE**" met gebruik van uw installatiecode (standaard 8888) of hoofd gebruikerscode (standaard 9999). Onmiddellijk na het openen van het menu "**WEEK TEST**" zullen alle vier de LED-lampjes op de centrale kort branden (LED-test).

6. PERIODIEKE TEST

Optie	Instructies
SIRENETEST	U kunt draadloze sirenes en flitsers (inclusief de sirene van het bedieningspaneel) en sirenes van rookmelders testen. Druk op 0 I OK om de sirene test te starten. Het display toont nu "**SIRENE N**". "**N**" geeft de zonelocatie aan die is toegewezen aan de sirene die op dit moment wordt getest. Eerst klinkt de sirene van de centrale gedurende 3 seconden, waarna het PowerMaster-systeem automatisch de procedure zal herhalen voor de volgende geregistreerde sirene in het systeem, tot alle sirenes zijn getest. U moet luisteren naar de geluiden van de sirenes en er op letten dat alle sirenes geluid geven. Zodra alle sirenes zijn getest, zal het bedieningspanel de sirenes gaan testen van de rookmelders die in het alarmsysteem zijn ingeleerd. Op het scherm staat nu "**Zxx: ROOK SIRENE**" waar "**Zxx**" het zonenummer van de rookmelder aangeeft, en afwisselt met "**[<OK> DOORGAAN]**". Gedurende deze tijd zal de sirene van de geteste rookmelder gedurende één minuut klinken. Druk op 0 I OK om de sirene van de volgende rookmelder te testen. Als alle sirenes zijn getest, toont het display "**SIR TEST EINDE**". Druk op de 0 I OK of op de ▶▶ toets om de test te bevestigen.
TEMPERATUUR TEST	Het systeem laat de gemeten temperatuur van de zone zien. Om de temperatuur van de zones op het display te tonen, druk op 0 I OK. Het systeem laat de gemeten temperatuur van elke temperatuur zien. Het scherm wisselt tussen de temperatuur, het sensornummer en de sensor locatie, bijv.: "**Z01 24.5°C**" wisselt naar "**Z01:Temp. Sensor**" wisselt naar "**Logeerkamer**". Klik herhaaldelijk op de ▶▶ toets om de temperatuur van elke temperatuur zone te bekijken. Nadat de temperatuurwaarden van alle zones zijn getoond, verschijnt er "**EINDE APP.TEST**" in het display. Druk op de 0 I OK of de ▶▶ toets om de test te bevestigen en ga dan verder naar de volgende stap om de andere apparaten te testen.
TEST ALLE APP.	U kunt alle apparaten in één procedure testen. In "**TEST ALLE APP.**" drukt u op OK om de test te beginnen. In het display staat nu "**NIET GETEST NNN**". "**N**" staat voor het aantal in het systeem ingeleerde apparaten dat nog niet is getest. Dit aantal daalt automatisch één cijfer voor ieder getest apparaat. Als het scherm "**NIET GETEST NNN**" verschijnt, voer dan een looptest uit om de detectoren/sensoren te testen of druk op een willekeurige toets van de betreffende handzender om deze te testen. Nadat een apparaat geactiveerd is, verschijnt er "**Zxx WERD GEACTIVEERD**" op het display en de "**N**"-indicator daalt met één cijfer. Druk op OK tijdens het testproces om details te zien van ieder apparaat dat nog niet is getest. Het display toont het apparaat nummer, gevolgd door het apparaat type (bijvoorbeeld, Magneetcontact, Bewegingssensor of Handzender), gevolgd door de locatie van het apparaat. In dit stadium, zal het indrukken van een van de volgende toetsen de volgende opties openen: 1. Druk op ▶▶ om details van het volgende niet-geteste apparaat te zien. 2. Druk op 🔒 om het testproces te verlaten. Tijdens het testen, kunt u ook de signaal sterkte van elk apparaat bekijken, (raadpleeg de Installatie instructies van het apparaat voor verdere details). Nadat alle apparaten getest zijn, verschijnt er "**EINDE APP.TEST**" in het display.
TEST 1 APPARAAT **→MAGNEETCONTACT** **→BEWEGINGSMELDER** **→GLASBREUKMELDER** **→SCHOK SENSOR**	Selecteer een specifieke groep apparaten om te testen, bijvoorbeeld bewegingssensoren. Druk op OK om het submenu "**TEST 1 APP.**" te openen en gebruik ▶▶ om door de apparaatfamilies te scrollen. Druk op OK om het submenu <apparaatfamilie> te openen. Bijvoorbeeld: "**BEWEGINGSMELDER**". Het volgende scherm zal verschijnen: "**Xxx:<apparaatnaam>**" ↩ **<locatie>**" "**Xxx**"geeft het apparaatnummer aan. Indien er geen apparaat is, zal het volgende scherm verschijnen: "**GEEN APP. BESCH.**". Druk op OK om het geselecteerde apparaat te testen. Het volgende scherm zal verschijnen: "**Z01 ACTIVEER NU**".

Optie	Instructies
	Voer een looptest uit om detectoren/sensoren te testen of druk op een willekeurige toets van de betreffende draagbare zender. Tijdens het testen, kunt u ook de signaal sterkte van elk apparaat bekijken, (raadpleeg de Installatie instructies van het apparaat voor verdere details). Op het einde van het testproces, zal de centrale terugkeren naar: "**TEST 1 APP.**". **Om het microgolfbereik van de dubbele detector te testen:** **1.** Druk OK om het "**TEST 1 APPARAAT**" -submenu te betreden en gebruik ▶▶ om te navigeren naar "**BEWEGINGSMELDERS**". **2.** Druk op OK; de volgende schermen zullen verschijnen: "**Z01:Bew. Melder**" ⮌ **<locatie>**. **3.** Druk voortdurend op ▶▶ om een ander zonenummer te selecteren. **4.** Druk op OK; Indien het geselecteerde apparaat Tower-32AM PG2 is, zullen de volgende schermen verschijnen: "**<OK MW BIJSTELLEN>**" ⮌ **"<VOLGENDE> TEST EEN"**. Ga door naar stap 5 om het microgolfbereik te testen. Ga naar stap 7 om een ander microgolfbereik te testen. **5.** Druk op ▶▶; de volgende schermen zullen verschijnen: "**ACTIVEER MW NU**". **6.** Activeer het apparaat; het scherm zal terugkeren naar "**TEST 1 APPARAAT**". U kunt de procedure nu herhalen voor een andere dubbele detector. **7.** Druk op OK om de gevoeligheidsinstelling te selecteren. **8.** Druk voortdurend ▶▶ op om te kiezen tussen "**Minimum**" (default), "**Medium**" of "**Maximum**" **9a.** Druk OK; de centrale ontvangt een bevestiging vanaf het apparaat, die wordt aangegeven door middel van een zwarte doos naast de geselecteerde instelling. Daarna schakelt het scherm gedurende korte tijd over naar "**ACTIVEER MW NU**" en keert vervolgens terug naar de geselecteerde setting. **9b.** Indien u drukt op ⌂, eindigt de bijstellingsprocedure. **Belangrijk**: De bovengenoemde procedure is alleen bedoeld voor testdoeleinden en verandert niets aan de detectorinstellingen. De instellingen moeten worden opgeslagen via het menu WIJZIG APPARATEN. **Om de schokdetector te testen:** **1.** Druk op OK om het "**TEST 1 APPARAAT**" -submenu te betreden en gebruik ▶▶ om te navigeren naar "**BEWEGINGSMELDERS**". **2.** Druk op OK; de volgende schermen zullen verschijnen: "**Zxx:Shk+AX+CntG3**"[1] ⮌ **<locatie>**. **3.** Druk onafgebroken op ▶▶ om een ander zonenummer te selecteren. **4.** Druk op OK; de volgende schermen zullen verschijnen: "**Zxx ACTIVEER NU**" ⮌ "**SCHOK NIET GEREED**." ⮌ "**CNTACT NIET GEREED**" ⮌ "**AUXIL. NIET GEREED**". ***Opmerking:*** *Bovenstaande schermen zijn alle schermen die kunnen verschijnen en de inputs kunnen aangeven die nog niet zijn geactiveerd. Omdat er echter verschillende schokdetectormodellen zijn, verschijnen op sommige modellen niet al deze schermen.* **5.** Activeer in dit stadium iedere input van de schokdetector om de beurt.

[1] Afhankelijk van het model schokdetector, zal een van de volgende zaken in plaats daarvan verschijnen: "**Zxx:Shk+AX**" / " **Zxx:Shk+CntG3**" /" **Zxx:Shk+CntG2**".

Optie	Instructies
	Om een bewegingdetector met ingebouwde camera te testen (Next CAM PG2 of TOWER CAM PG2): **1** Druk op OK om het submenu "**TEST 1 APPARAAT**" te openen en gebruik ▶▶ om te navigeren naar "**BEWEGINGSMELDERS**". **2.** Druk op OK; de volgende schermen zullen verschijnen: "**Z01:BEW.MELDER**" ⮌ **<locatie>**. **3.** Druk onafgebroken op ▶▶ om een ander zonenummer te selecteren. **4.** Druk op OK; he volgende scherm zal verschijnen: "**Zxx ACTIVEER NU**". **5.** Activeer de input van de detector; de volgende schermen zullen verschijnen: "**<Zxx ACTIEF>**" ⮌ **"<OK> STUUR BEELD"**.

7. ONDERHOUD

7.1 Behandelen van systeem problemen

Storing	Wat betekent het	Oplossing
1-WEG	De centrale kan het apparaat niet configureren of besturen. Batterijstroom consumptie neemt toe.	1) Controleer dat het apparaat werkelijk aanwezig is. 2) Controleer het scherm op problemen van het apparaat, bijv. lage batterijspanning. 3) Gebruik RF diagnostiek voor controle van de signaalsterkte en gedurende de laatste 24 uur. 4) Open de afdekking van het apparaat en vervang de batterij of druk op de sabotage schakelaar. 5) Installeer het apparaat op een andere plaats. 6) Vervang het apparaat.
230V UITVAL	De centrale heeft geen netvoeding	Controleer dat de netspanning juist is aangesloten
230V VOEDING UITVAL	De netspanning is afwezig en het systeem werkt op batterijen.	Controleer dat de netspanning juist is aangesloten
REINIGEN	De brandmelder moet worden schoongemaakt	Gebruik een stofzuiger voor het regelmatig reinigen van de luchtwegen van de detector om deze stofvrij te houden.
COM. FOUT	Er kon geen bericht naar de Meldkamer of naar het privé nummer verstuurd worden (of het bericht was verstuurd maar niet bevestigd).	1) Controleer de telefoonkabel verbinding. 2) Controleer dat het juiste telefoonnummer is gebeld. 3) Bel de meldkamer om te controleren of er events zijn ontvangen.
CPU BATT. LAAG	De batterijspanning in het systeem is laag en moet vervangen worden (zie sectie 6.3 – De back-up batterij vervangen).	1) Controleer of de netspanning in het systeem aanwezig is. 2) Vervang de batterijen als de storing meer dan 72 uur duurt.
PANEEL SABOTAGE	Het systeem is fysiek gesaboteerd, of de afdekking is geopend of het is van de muur gehaald.	Het systeem is niet goed gesloten. Open het systeem en sluit het daarna.
ZEKERING STORING	De PGM zekering is doorgebrand of overbelast.	Controleer dat de verbindingslading overeenkomt met wat in de specificaties is aangegeven.
GAS STORING	Gas detector storing	Gas detector: Verbreek de verbinding en sluit daarna de netspanning weer aan CO Gas detector: Vervang de detector
GSM NET FOUT	De GSM communicator kan geen contact krijgen met het mobiele netwerk.	1) Verplaats de centrale en GSM unit naar een andere locatie. 2) Open en sluit het installatiemenu. 3) Verbreek de verbinding van de GSM eenheid en installeer deze opnieuw. 4) Vervang de SIM kaart. 5) Vervang de GSM eenheid.
JAMMING	Een radiofrequentie is ontdekt, dat het communicatiekanaal van de sensors en het systeem blokkeert.	Zoek de bron van de storing door het in het huis 2 minuten uitschakelen van draadloze apparatuur (draadloze telefoons, draadloze koptelefoons, enz.) en daarna controleren of de storing voortduurt. Gebruik ook RF diagnostiek om de signaalsterkte te controleren.

Storing	Wat betekent het	Oplossing
LIJNFOUT	Er is een storing van de telefoonkabel	1) Neem de hoorn van de haak en controleer of u de gesprekstoon kunt horen. 2) Controleer de telefoonverbinding met het systeem.
BATT. LAAG	De batterij in een sensor, keyfob of draadloze afstandsbediening is aan vervanging toe.	1) Voor door elektriciteit aangedreven apparaten, controleer of de stroom beschikbaar is en sluit het apparaat aan. 2) Vervang de batterij.
SUPERVISIE	Een apparaat of detector heeft zich al een tijd niet gemeld bij het systeem.	1) Controleer dat het apparaat werkelijk aanwezig is. 2) Controleer het scherm op problemen van het apparaat, bijv. lage batterijspanning. 3) Gebruik RF diagnostiek voor controle van de signaalsterkte en gedurende de laatste 24 uur. 4) Vervang de batterij. 5) Vervang het apparaat.
NIET VERB.	Een apparaat is niet (juist) geïnstalleerd, of het kan na installatie geen verbinding maken met het systeem.	1) Controleer dat het apparaat werkelijk aanwezig is. 2) Gebruik RF diagnostiek voor controle van de signaalsterkte en gedurende de laatste 24 uur. 3) Open de afdekking van het apparaat en vervang de batterij of druk op de sabotage schakelaar. 4) Leer het apparaat opnieuw in.
GSM SIGN. LAAG	De GSM communicator heeft een zwak GSM netwerksignaal gedetecteerd.	Verplaats de centrale en GSM unit naar een andere locatie.
SIRENE 230V FOUT	De sirene heeft geen netvoeding	Controleer dat de netspanning juist is aangesloten
SABOTAGE OPEN	De sensor heeft een onopgeloste sabotage	Sluit sabotage sensor af
PROBLEEM	De sensor rapporteert problemen	Vervang de sensor
SOAK MISLUKT	De detector geeft alarm in Soak Test modus	Als u de Soak Test wilt voortzetten, moet u geen verdere acties ondernemen. Als u de Soak Test wilt afbreken, moet u de Soak Test uitschakelen (zie sectie 5.4.7).

7.2 De centrale demonteren

A. Draai de schroeven aan de onderzijde van de centrale los waarmee het frontpaneel aan de achterkant vastzit, zie Figuur 3.1 (PowerMaster-10 G2) / 4.1 (PowerMaster-30 G2).
B. Verwijder de 4 schroeven waarmee de achterkant op de montageondergrond vastzit – zie Figuur 3.1(PowerMaster-10 G2) / 4.1 (PowerMaster-30 G2) – en verwijder het systeem van de muur.

7.3 Back-up batterijpack vervangen

Het vervangen en het plaatsen van een nieuw batterijpack gaat op dezelfde manier, zie Figuur 3.8 (PowerMaster-10 G2) / 4.10 (PowerMaster-30 G2)..

Met een nieuw batterijpack, bij een juiste plaatsing en na het vastzetten van de batterijdeksel, zal de STORING indicator verdwijnen. Maar het “GEHEUGEN” bericht zal nu knipperen in het display (dat wordt door het “sabotage” alarm veroorzaakt bij het openen van het batterijpack compartiment). Wis dit door het systeem weer in en uit te schakelen.

7.4 Zekering vervangen

De PowerMaster-10 G2 heeft een interne zekering (de PowerMaster-30 G2) heeft twee interne zekeringen) met automatisch herstel. U moet dus geen zekeringen vervangen.
Als er kortsluiting of overbelasting is, grijpt de zekering automatisch in. Nadat de kortsluiting of overbelasting is opgeheven, herstelt de zekering zich weer automatisch en staat de stroom weer toe door het circuit te gaan.

7.5 Detectors vervangen/verplaatsen

Indien bij onderhoud een detector wordt vervangen of verplaatst dient u altijd **een volledige detectortest te doen volgens sectie 5.9.**

Belangrijk! Een “zwak” signaal is niet acceptabel.

7.6 Jaarlijkse systeemcontrole

Opmerking: *Dit systeem moet ten minste eens per drie (3) jaar door een gekwalificeerde technicus worden gecontroleerd (bij voorkeur eens per jaar).*
De jaarlijkse controle is ontworpen om een juiste werking van het alarmeringssysteem te verzekeren door het uitvoeren van de volgende controles:

- Periodieke test
- Inschakelen en uitschakelen functie
- Er zijn geen storing berichten in het display te zien
- De klok toont de juiste tijdmeldingen:
- Meldingen: het genereren van een alarmmelding, die aan de meldkamer en de gebruiker wordt doorgegeven.

8. GEHEUGEN BEKIJKEN

In het geheugen worden maximaal 100 events opgeslagen. U kunt het geheugen openen en de meldingen één voor één bekijken. Als het geheugen vol raakt, wordt de oudste event bij registratie van een nieuw event, verwijderd. De datum en tijd van elk event worden onthouden.

Opmerking: *Het geheugen bewaart tot 250 events (PowerMaster-10 G2) / 1000 events (PowerMaster-30 G2) die u via de Remote Programmer PC software of de PowerManage server op afstand kunt bekijken.*

De events in het geheugen worden in chronologische volgorde getoond – het begint bij de nieuwste event en gaat door tot de oudste. Het historisch overzicht wordt geopend door te klikken op de knop ✱ 🔍 en niet via het installatiemenu. Het lees- en verwijderproces van het geheugen wordt hieronder getoond.

Stap 1 ⓘ	Stap 2 ⓘ	Stap 3 ⓘ	Stap 4 ⓘ
Bij normale operationele modusoperationele modus [1]	Geef de Installatie Code in [2]	Events bekijken [3]	Bladerlijst met events [4]
GEREED 00:00 ✱ 🔍	**TOETS CODE:** ■ ↓ **GEHEUGEN** OK	**Z13 alarm** OK ↻ **09/02/11 3:37 P**	**SR2 SAB.ALARM** OK ↻ **07/02/11 11:49 A**

Stap 5 ⓘ	Stap 6 ⓘ	Stap 7 ⓘ	Stap 8 ⓘ
Wis geheugen display [5]	Wis geheugen [6]	Geheugen gewist [7]	Keert terug naar normale operationele modusoperationele modus [8]
▶▶ ⇨ **WIS GEHEUGEN** OK	**<OFF>=Wissen** 🔓	**<OK>=VERLATEN** OK	▶▶ ⇦ **GEREED 00:00** OK

ⓘ	ⓘ – *Events lezen*
[1]	Druk als het systeem zich in de normale operationele modusoperationele modus bevindt op de toets ✱ 🔍.
	Het geheugen uitlezen
[2]	Voer de huidige installatiecode in en klik daarna op 0 I OK om "**GEHEUGEN**" te openen.
[3]	Het laatste event wordt getoond. Het event wordt getoond in twee delen, bijvoorbeeld, "**Z13 alarm**" en dan "**09/02/10 3:37 P**". ***Opmerking:*** *In Soak Test modus geeft de centrale de gealarmeerde zone weer, afgewisseld met "**Zxx:Soak misl.**".*
[4]	Klik herhaaldelijk op 0 I OK om door het geheugen te bladeren.
	Het geheugen wissen en afsluiten
[5]	Van ergens binnen het geheugen, druk op de knop ▶▶ en daarna op 0 I OK.
[6]	Klik nu op de knop 🏠 of op 🔒; zo gaat u naar "**<OK>=VERLATEN**", zonder dat het geheugen wordt gewist. Als u op de knop ▶▶ klikt, keert u terug naar "**WIS GEHEUGEN**". Klik op de knop 🔓 om het geheugen te wissen.
[7]	Het geheugen wordt gewist door het systeem.
[8]	Klik op 0 I OK om terug te gaan naar de normale operationele modusoperationele modus.
	Door op enig moment in het proces herhaaldelijk op de knop 🏠 te klikken, gaat u bij elke klik één niveau omhoog. Als u op de knop 🔒 klikt, gaat u naar "**<OK>=VERLATEN**".

BIJLAGE A. Specificaties

A1. Functioneel

	PowerMaster-10 G2	PowerMaster-30 G2
Aantal zones	30 draadloze zones, (waaronder 1 bedrade zone).	Tot 64 draadloze zones (waaronder 2 bekabelde zones).
Eisen bedrade zone	2.2 kΩ E.O.L. weerstand (max. weerstand van kabels 220 Ω).	2.2 kΩ E.O.L. weerstand (max. weerstand van kabels 220 Ω).
Maximale stroomafname van het circuit	1.5 mA	1.5 mA
Maximale voltage van het circuit	3.3 V	3.3 V
Verkort circuit	0.00 – 1.47 V (0.00 – 1.76KΩ)	0.00 – 1.47 V (0.00 – 1.76KΩ)
Normaal circuit	1.47 – 1.80 V (1.76 – 2.64 KΩ)	1.47 – 1.80 V (1.76 – 2.64 KΩ)
Gesaboteerd circuit	1.80 – 2.03 V (2.64 – 3.52 KΩ)	1.80 – 2.03 V (2.64 – 3.52 KΩ)
Gealarmeerd circuit	2.03 – 2.33 V (3.52 – 5.26 KΩ)	2.03 – 2.33 V (3.52 – 5.26 KΩ)
Open circuit	2.33 – 3.30 V (5.26 – ∞ Ω)	2.33 – 3.30 V (5.26 – ∞ Ω)
Installatie en Gebruikers codes	• 1 hoofdinstallatie (9999 standaard)* • 1 installatie (8888 standaard)* • 1 hoofdgebruiker nr. 1(1111 standaard) • Gebruikers 2 – 8 * Codes mogen niet identiek zijn	• 1 hoofdinstallatie (9999 standaard)* • 1 installatie (8888 standaard)* • 1 hoofdgebruiker nr. 1(1111 standaard) • Gebruikers 2 – 48 * Codes mogen niet identiek zijn
Controle voorzieningen	- Integraal keypad, draadloze keyfobs en keypads - SMS opdrachten via optionele GSM/GPRS module. - Controle op afstand via telefoon.	- Geïntegreerd toetsenbord, draadloze keyfobs en keypads - SMS opdrachten via optionele GSM/GPRS module. - Controle op afstand via telefoon.
Display	LCD enkele rij, 16 grote karakters met backlight.	LCD enkele rij, 16 grote karakters met achtergrond verlichting.
Inschakel modes	AFWEZIG, THUIS, AFWEZIG-VERSNELD, THUIS-VERSNELD, KINDZENDER, GEFORCEERD, OVERBRUGGEN.	AFWEZIG, THUIS, AFWEZIG-VERSNELD, THUIS-VERSNELD, KINDZENDER, GEFORCEERD, OVERBRUGGEN.
Alarmtypes	Stil, persoonlijk paniek/noodgeval, inbraak, gas (CO) en brand.	Stil, persoonlijk paniek/noodoproep, inbraak, gas, brand en overstroming.
Sirene signalen	Continu (inbraak / 24 uur / paniek); drievoudige puls – korte pauze – drievoudige puls.. (brand); (brand); vier pulsen – lange pauze – vier pulsen.. (gas); lange puls – lange pauze – lange puls.. (overstroming).	Continu (inbraak / 24 uur / paniek); drievoudige puls – korte pauze – drievoudige puls.. (brand); (brand); vier pulsen – lange pauze – vier pulsen.. (gas); lange puls – lange pauze – lange puls.. (overstroming).
Sirene (bel) time-out	Programmeerbaar (4 min. standaard)	Programmeerbaar (4 min. standaard)
Geluidsopbrengst interne sirene	Tenminste 85 dBA op 3 m	Tenminste 85 dBA op 3 m
Supervisie	Programmeerbaar tijdsbestek voor inactiviteitalarm	Programmeerbaar tijdsbestek voor inactiviteitalarm
Speciale functies	- Deurbel zones - Diagnostische test en geheugen. - Lokaal en Telefonisch programmeren, GSM /GPRS verbindingen. - Hulp inroepen door gebruik van een noodzender. - Inactiviteitmelding van ouderen en lichamelijk gehandicapten.	- Deurbel zones - Testmode en gebeurtenis geheugen. - Lokaal en op afstand programmeren, GSM /GPRS verbindingen. - Hulp inroepen door gebruik van een noodzender. - Inactiviteitmelding van ouderen en lichamelijk gehandicapten. - Berichtenfunctie (opnemen en afspelen) - Twee-weg spraakcommunicatie
Gegevensraadpleging	Alarm geheugen, storing, historisch overzicht	Alarm geheugen, storing, historisch overzicht

	PowerMaster-10 G2	PowerMaster-30 G2
Realtime klok (RTC)	De centrale houdt tijd en datum bij en toont deze. Deze eigenschap wordt ook gebruikt in het historisch overzicht om datum en tijd van elk event te geven	De centrale houdt de tijd en datum bij en toont deze. Deze eigenschap wordt ook gebruikt in het historisch overzicht om datum en tijd van elk event te geven
Batterijtest	Elke 10 seconden	Elke 10 seconden

A2. Draadloos

	PowerMaster-10 G2			PowerMaster-30 G2		
RF Netwerk	PowerG – 2-weg gesynchroniseerd frequentie hopping (TDMA / FHSS			PowerG – 2-weg gesynchroniseerd frequentie hopping (TDMA / FHSS		
Frequentiebanden (MHz)	433 – 434	868 – 869	912 – 919*	433 – 434	868 – 869	912 – 919*
Hopping frequenties	8	4	50	8	4	50
Regio	Wereld	Europa	Noord-Amerika en bepaalde landen	Wereld	Europa	Noord-Amerika en bepaalde landen
Versleuteling	AES-128			AES-128		

A3. Elektrisch

	PowerMaster-10 G2	PowerMaster-30 G2
Externe AC/AC adapter	230VAC 50Hz invoer, 9VAC 700mA uitvoer	Niet van toepassing
Externe AC/DC adapter	-	Externe (wandmontage) geschakelde voeding 100VAC tot 240VAC, 50/60Hz, 0.5A / 12.5 VDC, 1,6A
Interne AC/DC	Interne geschakelde voeding: invoer: 100-240V AC, 0.12 A Max. Uitvoer: 7.5V DC, 1.2A Max.	Interne geschakelde voeding: invoer: 100-240VAC, 0.75A Uitvoer: 12.5 VDC, 1.6A.
Stroomverbruik	Ongeveer 240 mA stand-by bij inschakeling, dalend naar 90 mA in stand-by, 200 mA bij volledige belasting.	Ongeveer 260 mA stand-by bij inschakeling, dalend naar 60 mA in stand-by, 1400 mA bij volledige belasting
Drempel lage batterij	4.8 V	7.2 V (batterij met 6 cellen) standaard in NL 9.6 V (batterij met 8 cellen)
Back-up batterijen	4.8V 1300 mAh, oplaadbare NiMH batterijen, p/n GP130AAM4YMX, gefabriceerd door GP of gelijkwaardig 4.8V 1800 mAh, oplaadbare NiMH batterijen, p/n GP130AAM4YMX, gefabriceerd door GP of gelijkwaardig (speciale bestelling) 4.8V 2200 mAh, oplaadbare NiMH batterijen, p/n GP130AAM4YMX, gefabriceerd door GP of gelijkwaardig Voor UL apparaten alleen deze batterij gebruiken. **Waarschuwing!** Explosiegevaar als de batterij door een onjuist type wordt vervangen. Gebruikte batterijen moeten overeenkomstig de instructies van de fabrikant worden weggegooid. ***Opmerking:*** *Voor de naleving van de CE standaarden moet de batterijcapaciteit ten minste 1300 mAh zijn.*	Back-up batterij Opties:

Back-up periode	Maximaal stroomverbruik van externe componenten (1)		
	1300 mAh 6 Batterij (2)	1800 mAh 8 Batterij (3)	2200 mAh 8-Batterij Pak (4)
4u	180 mA	300 mA	380 mA
8u	70 mA	125 mA	380 mA
12h	35 mA	70 mA	95 mA
24u	max. onbelaste back-up 22 u	12 mA	25 mA
32u	geen back-up	0 mA	25 mA
39u	geen back-up	geen back-up	0 mA

(1) Alle componenten moeten tussen 12 V en aarde verbonden zijn. De stroom voor elke back-upperiode kan door de batterijen worden geleverd, met de interne GSM en proximity reader aangesloten op de PowerMaster-30 G2.

(2) 7.2V 1300 mAh, oplaadbaar NiMH batterij pak, p/n GP130AAH6BMX, geproduceerd door GP. Voor UL apparaten alleen deze batterij gebruiken.

	PowerMaster-10 G2	PowerMaster-30 G2
		(3) 9.6V 1800 mAh, oplaadbaar NiMH batterij pak, p/n GP180AAH8BMX, geproduceerd door GP of gelijkwaardig. (4) 9.6V 2200 mAh, oplaadbaar NiMH batterij pak (op aanvraag) of gelijkwaardig. *Opmerking: Sommige varianten gebruiken een 7.2V 1800 mAh, oplaadbaar NiMH batterij pak, , p/n GP180AAH6BMX, alleen geproduceerd door GP(op aanvraag).* **Waarschuwing!** Explosiegevaar als de batterij door een onjuist type wordt vervangen. Gebruikte batterijen moeten overeenkomstig de instructies van de fabrikant worden weggegooid. ***Opmerking**: Voor de naleving van de CE norm moet de back-upperiode ten minste 12 uur zijn.*
Oplaadtijd	80 % (~ 13 uur)	80 % (~ 30 uur) voor alle batterij types
Optionele back-up batterijen	Zie de “back-up batterij” tabel hierboven.	Zie de “back-up batterij” tabel hierboven.
Oplaadtijd (optionele back-up batterijen)	80 % (~ 24 uur)	-
Totaal stroomverbruik bedrade detectors (som)	-	36* mA max.
Stroomverbruik buitensirene (EXT)	-	450* mA max @ 12.5 VDC wanneer de centrale door netspanning gevoed wordt (10.5 V DC in standby mode)
Stroomverbruik binnensirene (INT)	-	450* mA max @ 12.5 VDC wanneer de centrale door netspanning gevoed wordt (10.5 V DC in standby mode)
		* De totale stroomafname van de PowerMaster-30 G2 uitgangen (INT, EXT sirenes, PGM uitgang en detectors) mag niet meer dan 550 mA bedragen.
PGM	Huidige verbinding naar centrale GND 100 mA max. Max. externe DC voltage +30 VDC	Huidige verbinding naar centrale GND 100 mA max. Max. externe DC voltage +15 VDC
Overbelasting / kortsluit bescherming	-	Alle uitgangen zijn gezekerd door een automatische zekering.

A4. Communicatie[1]

	PowerMaster-10 G2	PowerMaster-30 G2
Communicatie	PSTN; GSM; GPRS; IP (voor toekomstig gebruik)	PSTN; GSM; GPRS; IP (voor toekomstig gebruik)
Ingebouwde modem	300 baud, Bell 103 protocol	300 baud, Bell 103 protocol
Gegevensuitwisseling naar lokale computer	Via RS232 seriële poort	Via RS232 seriële poort
Doormelding	2 meldkamers, 4 privé telefoons	2 meldkamers, 4 privé telefoons
Meldformaten	SIA, Contact ID, Scancom, SIA IP, Visonic PowerNet.	SIA, Contact ID, Scancom, SIA IP, Visonic PowerNet.
Pulssnelheid	10, 20, 33 en 40 pps – programmeerbaar	10, 20, 33 en 40 pps – programmeerbaar
Bericht naar privé nummers	Toon	Toon of spraak
Bel detectie	De eenheid ondersteunt geen beldetectie zonder de aanwezigheid van DC voltage op de telefoonlijn	De eenheid ondersteunt geen beldetectie zonder de aanwezigheid van DC voltage op de telefoonlijn

[1] Voor NL / Europese naleving instelling: Dubbele rapportage van de PowerLink3 en PSTN (voor zowel PowerMaster-10 G2 alsmede de PowerMaster-30 G2) of de PowerLink3 en GSM alleen voor PowerMaster-30 G2.

A5. Fysieke eigenschappen

	PowerMaster-10 G2	PowerMaster-30 G2
Werktemperatuur Bereik	-10°C tot 49°C	-10°C tot 49°C
Opslagtemperatuur Bereik	-20°C tot 60°C	-20°C tot 60°C
Vochtigheid	93% relatieve vochtigheid, @ 30°C	93% relatieve vochtigheid, @ 30°C
Afmetingen	196 x 180 x 55 mm	266 x 206 x 63 mm
Gewicht	658 g (incl. batterij)	1.44 kg (incl. batterij)
Kleur	Wit	Wit

A6. Randapparatuur en Accessoires

	PowerMaster-10 G2	PowerMaster-30 G2
Modules	GSM/GPRS, IP (toekomstig gebruik)	GSM/GPRS, IP (toekomstig gebruik)
Overige draadloze componenten	30 melders, 8 keyfobs, 8 keypads, 4 sirenes, 4 repeaters, 8 prox-tags	64 melders, 32 keyfobs, 32 keypads, 8 sirenes, 4 repeaters, 32 prox-tags
Draadloze componenten en randapparatuur	**Magneetcontact:** MC-302 PG2, MC-302E PG2 **Bewegingsdetectors:** Next PG2; Next K9 PG2, TOWER-20 PG2), TOWER-32AM PG2, TOWER-32AM K9 PG2, TOWER-30AM PG2, TOWER-30AM K9 PG2, CLIP PG2, TOWER CAM PG2 **PIR Camera melders:** Next CAM PG2; Next CAM-K9 PG2 **Rookmelder:** SMD-426 PG2/ SMD-427 PG2 **GSM Module:** GSM-350 PG2 (optioneel) **Keyfob:** KF-234 PG2, KF-235 PG2 **Keypad:** KP-140 PG2/KP-141 PG2 (met prox-tag), KP-160 PG2 **Binnensirene:** SR-720/720B PG2 **Buitensirenes:** SR-730 PG2, SR-740 PG2, SR-740 HEX PG2 **Repeater:** RP-600 PG2 **Gas:** GSD-441 PG2, GSD-442 PG2 (CO detector) **Glasbreuk:** GB-501 PG2 **Temperatuur:** TMD-560 PG2 **Water:** FLD-550 PG2 **Schok:** SD-304 PG2	**Magneetcontact:** MC-302 PG2, MC-302E PG2 **Bewegingsdetectors:** Next PG2; Next K9 PG2, TOWER-20 PG2, TOWER-32AM PG2, TOWER-32AM K9 PG2, TOWER-30AM PG2, TOWER-30AM K9 PG2, CLIP PG2, TOWER CAM PG2 **PIR Camera melders:** Next CAM PG2; Next CAM-K9 PG2 **Rookmelder:** SMD-426 PG2/ SMD-427 PG2 **GSM Module:** GSM-350 PG2 (optioneel) **Keyfob:** KF-234 PG2, KF-235 PG2 **Keypad:** KP-140 PG2/KP-141 PG2 (met prox-tag), KP-160 PG2 **Binnensirene:** SR-720/720B PG2 **Buitensirenes:** SR-730 PG2, SR-740 PG2, SR-740 HEX PG2 **Repeater:** RP-600 PG2 **Gas:** GSD-441 PG2, GSD-442 PG2 (CO detector) **Glasbreuk:** GB-501 PG2 **Temperatuur:** TMD-560 PG2 **Water:** FLD-550 PG2 **Schok:** SD-304 PG2

BIJLAGE B. Werken met partities

Uw alarmsysteem biedt de mogelijkheid om het systeem in drie (3) aparte secties te verdelen. Een partitie kan ingeschakeld of uitgeschakeld worden, ongeacht de status van de andere partities binnen het systeem. Partities kunnen worden gebruikt in installaties waarbij het pand gedeeld gebruikt wordt, zoals een thuiskantoor of winkel. Als de partitie optie is ingeschakeld, kan elke zone, elke gebruikerscode en kunnen veel systeemfuncties aan partitie 1-3 worden toegewezen. Aan elke gebruikerscode is een lijst met partities toegewezen die deze mag schakelen, zodat het aantal gebruikers dat toegang heeft tot bepaalde partities kan worden ingeperkt.

Wanneer de partitiefunctie ingeschakeld is, worden menu schermen veranderd om de partitiefunctie erin op te nemen, en ook elk apparaat, elke gebruiker en prox-tag heeft aanvullende partitiemenu's, waarin ze aan bepaalde partities worden toegewezen en van andere worden uitgesloten.

Opmerking: *Wanneer de partitiefunctie uitgeschakeld is, zullen zones, gebruikerscodes en functies hetzelfde werken als in een gewone centrale. Wanneer de partities mode wordt ingeschakeld, dan worden alle zones, gebruikerscodes en opties van de centrale automatisch toegewezen aan Partitie 1.*

B1. Gebruikersinterface en werking

Raadpleeg de Gebruikershandleiding van de centrale, Bijlage B Partities, voor een uitgebreide uitleg over de gebruikersinterface (in/uitschakelen, sirenes, functies tonen, enz.), en Bijlage A voor de werking van keyfobs en keypads in de partitiemodus.

B2. Gemeenschappelijke zones

Gemeenschappelijke zones zijn doorloopzones naar zones van 2 of meer partities. Een installatie kan meer dan een gemeenschappelijke zone omvatten, afhankelijk van de indeling van het gebouw. Een gemeenschappelijke zone is niet hetzelfde als een partitie; ze kan niet rechtstreeks worden in- of uitgeschakeld. Gemeenschappelijke zones worden gemaakt wanneer u een of meer zones aan 2 of 3 partities toewijst. Tabel A1 geeft een overzicht van de verschillende zonetypes in een gemeenschappelijke zone.

Tabel A1 – Zone betekenis voor gezamenlijke secties

Types gemeenschappelijke zones	Definitie
Omtrek	• Werkt slechts zoals gedefinieerd nadat de laatste toegewezen partitie ingeschakeld of deelgeschakeld is. • Als een van de partities uitgeschakeld is, wordt een alarm uit deze zone voor alle toegewezen partities genegeerd.
Vertraagde zones	• Vertragingzones starten geen inloopvertraging tenzij alle toegewezen partities ingeschakeld zijn. Het is daarom niet aanbevolen dat vertragingzones als gemeenschappelijke zones worden gedefinieerd.
Omtrek-volg	• Werkt slechts zoals gedefinieerd nadat de laatste toegewezen partitie AFWEZIG of THUIS ingeschakeld is. • Als een van de partities uitgeschakeld is, wordt een alarm uit deze zone voor alle toegewezen partities genegeerd. • Als een van de toegewezen partities van de gemeenschappelijke zone in vertraging is (en de andere partities ingeschakeld zijn) zal het alarm zich alleen voor die partitie als interieur volger gedragen. Voor de andere toegewezen ingeschakelde partities zal het event worden genegeerd.
Interieur	• Werkt slechts zoals gedefinieerd nadat de laatste toegewezen partitie AFWEZIG ingeschakeld is. • Als een van de partities uitgeschakeld of als THUIS ingeschakeld is, wordt een alarm uit deze zone voor alle toegewezen partities genegeerd.

Types gemeenschappelijke zones	Definitie
Inter-volg	• Werkt slechts zoals gedefinieerd nadat de laatste toegewezen partitie ingeschakeld is. • Als een van de partities uitgeschakeld of deelgeschakeld is, wordt een alarm uit deze zone voor alle toegewezen partities genegeerd. • Als een van de toegewezen partities van de gemeenschappelijke zone in vertraging is (en de andere partities ingeschakeld zijn) zal het alarm zich alleen voor die partitie als interieur volger gedragen. Voor de andere toegewezen ingeschakelde partities zal het event worden genegeerd.
Thuis Vertraagd	• Werkt als een Omtrek-volg zone als alle toegewezen secties als AFWEZIG ingeschakeld zijn. • Werkt als Vertraagd als tenminste één van de toegewezen secties als THUIS ingeschakeld is. • Wordt genegeerd als ten minste een van de toegewezen partities uitgeschakeld is.
Brand; Noodsituatie; Water; Gas; Temperatuur; 24-uur stil; 24-uur luid; Geen alarm	• Altijd ingeschakeld.

Opmerking: *Een Soak Test van gezamenlijke secties kan niet worden geactiveerd wanneer een van zijn toegewezen secties is ingeschakeld. Wanneer een Soak Test van een gezamenlijke sectie actief is, wordt een alarmmelding genegeerd tenzij alle aan de zone toegewezen secties zijn ingeschakeld.*

BIJLAGE C. Detector plaatsing & zendertoewijzing

C1. Detector Plaatsing

Zone	Zone Type		Locatie		Deurbel (melodie)	Sensor	Houder
Nr.	Standaard	Geprogr.	Standaard	Geprogr.	(locatie of UIT) (*)	Type	
1	Vertraagd 1		Voordeur				
2	Vertraagd 1		Garage				
3	Vertraagd 2		Garagedeur				
4	Omtrek		Achterdeur				
5	Omtrek		Kinderkamer				
6	Interieur		Kantoor				
7	Interieur		Eetkamer				
8	Omtrek		Eetkamer				
9	Omtrek		Keuken				
10	Omtrek		Woonkamer				
11	Interieur		Woonkamer				
12	Interieur		Slaapkamer				
13	Omtrek		Slaapkamer				
14	Omtrek		Logeerkamer				
15	Interieur		Slaapkamer 1				
16	Omtrek		Slaapkamer 1				
17	Omtrek		Bijkeuken				
18	Omtrek		Badkamer				
19	Omtrek		Kelder				
20	24U luid		Brand				
21	24U luid		Brand				
22	Noodoproep		Noodoproep				
23	Noodoproep		Noodoproep				
24	24U stil		Kelder				
25	24U Stil		Kantoor				
26	24U luid		Zolder				
27	24U luid		Den				
28	Geen alarm		Tuin				
29	Geen alarm		Hal				
30	Geen alarm		Werkplaats				
31	Omtrek		Kantoor				
32	Omtrek		Kantoor				
33	Omtrek		Zolder				
34	Omtrek		Zolder				
35	Omtrek		Zolder				
36	Omtrek		Zolder				
37	Omtrek		Zolder				
38	Omtrek		Zolder				
39	Omtrek		Zolder				
40	Omtrek		Zolder				
41	Omtrek		Zolder				
42	Omtrek		Zolder				
43	Omtrek		Zolder				
44	Omtrek		Zolder				
45	Omtrek		Zolder				
46	Omtrek		Zolder				
47	Omtrek		Zolder				
48	Omtrek		Zolder				
49	Omtrek		Zolder				
50	Omtrek		Zolder				
51	Omtrek		Zolder				
52	Omtrek		Zolder				
53	Omtrek		Zolder				
54	Omtrek		Zolder				

BIJLAGE C. Detector plaatsing & zendertoewijzing

Zone Nr.	Zone Type Standaard	Zone Type Geprogr.	Locatie Standaard	Locatie Geprogr.	Deurbel (melodie) (locatie of UIT) (*)	Sensor Type	Houder
55	Omtrek		Zolder				
56	Omtrek		Zolder				
57	Omtrek		Zolder				
58	Omtrek		Zolder				
59	Omtrek		Zolder				
60	Omtrek		Zolder				
61	Omtrek		Zolder				
62	Omtrek		Zolder				
63	Omtrek		Zolder				
64	Omtrek		Zolder				

Zone Types: *1 = Vertraagd 1 ✳ 2 = Vertraagd 2 ✳ 3 = Thuis Vertraagd ✳ 4 = Interieur Volg ✳ 5 = Interieur ✳ 6 = Omtrek ✳ 7 = Omtrek Volg ✳ 8 = 24 uur Stil ✳ 9 = 24 uur Luid ✳ 10 = Noodsituatie ✳ 11 = Sleutelschakelaar ✳ 12 = Geen Alarm ✳ 17 = Bewaker ✳ 18 = Buiten.*

Zone locaties: *Noteer de geplande locatie van iedere detector. Bij het programmeren kunt u een van de 26 beschikbare locaties kiezen (plus 5 vrij programmeerbare zonenamen die u kunt toevoegen – zie Zone apparaten definiëren).*

Opmerkingen:

Alle zones zijn standaard Deurbel-Uit. Voer uw eigen keuze in de laatste kolom in en programmeer dienovereenkomstig.

Er is slechts 1 bedrade zone in de PowerMaster-10, er zijn 2 bedrage zones in de PowerMaster-30 G2.

C2. Keyfobzender lijst

Zender Data						AUX toets functies
Nr.	**Type**	**Houder**	**Nr.**	**Type**	**Houder**	**Sla uitloopvertraging over of "versneld" inschakelen**
1			**17**			Geef de gewenste functie aan (indien gebruikt)
2			**18**			
3			**19**			
4			**20**			
5			**21**			
6			**22**			
7			**23**			
8			**24**			
9			**25**			
10			**26**			
11			**27**			
12			**28**			
13			**29**			
14			**30**			
15			**31**			**Uitloopvertraging overslaan** ☐
16			**32**			**"Versneld" inschakelen** ☐

C3. Paniekdrukker lijst

Tx #	Zendertype	Toegewezen aan zone	Gebruiker
1			
2			
3			
4			
5			
6			
7			
8			
9			
10			

C4. Geen-alarm zenderlijst

Tx #	Zendertype	Toegewezen aan zone	Gebruiker	Functie
1				
2				
3				
4				
5				
6				
7				
8				
9				
10				

BIJLAGE D. Eventcodes

D1. Contact ID eventcodes

Code	Definitie
101	Noodoproep
110	Brand
114	Brand
120	Temperatuur te hoog
121	Dwangmelding
122	Stil
123	Omtrek
129	Paniek bevestigen
131	Omtrek
132	Interieur
133	24 uur (Veilig)
134	Sabotage/CP
137	Inbraak gecontroleerd
139	Gas alarm
140	Algemeen alarm
151	Gas alarm
152	Bevroren alarm
154	Water alarm
158	Te heet alarm
159	Te koud alarm
180	Gas storing
220	Bewaker sensor gealarmeerd
301	Netspanning storing
302	Lage systeembatterij
311	Batterij losgekoppeld
313	Monteur reset
321	Bel
333	Expansiemodem fout
344	RF ontvanger blokkering detectie

Code	Betekenis
350	Communicatie storing
351	Telco storing
373	Brand detector storing
374	Verlaten fout alarm (zone)
380	Hitte alarm
381	Inactief event
383	Sabotage sensor
384	RF batt. laag
389	Sensor zelftest mislukt
391	Sensor Watch storing
393	Brandmelder schoonmaken
401	O/C door gebruiker
403	Auto inschakelen
406	Annuleren
408	Direct inschakelen
412	Download/toegang geslaagd
426	Deur open
441	Thuis inschakeling
454	Sluitfout
455	Inschakelfout
456	Gedeeltelijk inschakelen
459	Uitloopfout
570	Overbrugging
602	Periodiek testrapport
607	Looptest modus
625	Tijd/Datum reset
627	Program modus uitloop
628	Program modus inloop
641	Senioren Alarm

D2. SIA eventcodes

Code	Betekenis
AR	Netsp. herstel
AT	Storing netspanning
BA	Inbraak alarm
BB	Inbraak overbrugging
BC	Inbraak annuleren
BJ	Inbraak storing herstel
BR	Inbraak herstel
BT	Inbraak storing / blokkering
BV	Inbraak geverifieerd
BX	Inbraak test
BZ	Inactief event
CF	Geforceerde sluiting
CG	Thuis inschakeling
CI	Sluiten mislukt
CL	Versneld Weg event
CP	Auto inschakelen
CR	Uitloopfout
EA	Open deur
FA	Brandalarm
FJ	Brand detector storing

Code	Betekenis
LT	Telefoonlijn storing
LX	Lokaal programmeren beëindigd
OP	Opening Rapport
OT	Inschakelen mislukt
PA	Paniek alarm
PR	Paniek alarm herstel
QA	Hulpoproep
RN	Monteur reset
RP	Automatische test
RS	Programmering van afstand geslaagd
RX	Handmatige test
RY	Handmatige test afsluiten
TA	Sabotage alarm
TE	Communicator werking hersteld
TR	Sabotage herstel
TS	Communicator buiten werking gesteld
UJ	Detector maskering herstel
UT	Detector maskering
WA	Water alarm
WR	Water alarm herstel

Code	Betekenis
FR	Brand herstel
FT	Brand detector schoon
FX	Brand test
GA	Gas alarm
GJ	Gas storing herstel
GR	Gas alarm herstel
GT	Gas storing
GX	Gas test
HA	Dwangmelding
JT	Tijd veranderd
KA	Temperatuur te hoog/te laag
KH	Te koud/ te heet herstel
KJ	Flitser storing herstel
KT	Flitser storing
LB	Lokaal programma
LR	Telefoonlijn herstel

Code	Betekenis
XR	Sensor batterij herstel
XT	Sensor batterij storing
YA	Bel fout
YH	Bel hersteld
YI	Overstroom storing
YM	Systeem batterij niet aangesloten
YR	Systeem batterij herstel
YT	Systeembatterijstoring / geen verbinding
YX	Service noodzakelijk
YZ	Service voltooid
ZA	Vriezer alarm
ZH	Vriezer alarm herstel
ZJ	Vriezer storing herstel
ZR	Vriezer herstel
ZT	Vriezer storing

D3. Uitleg van het Scancom protocol

Het SCANCOM data format bestaat uit 13 decimale cijfers verdeeld in 4 groepen, van links naar rechts, zoals rechts is aangegeven.
Elk kanaal is verbonden met een van de hierna volgende specifieke meldingen:
1e "C": Brand
2e "C": Overval
3e "C": Inbraak
4e "C": In/uitschakel
5e "C": Alarm herstel
6e "C": Noodoproep
7e "C": Tweede alarm
8e "C": Storingsmeldingen

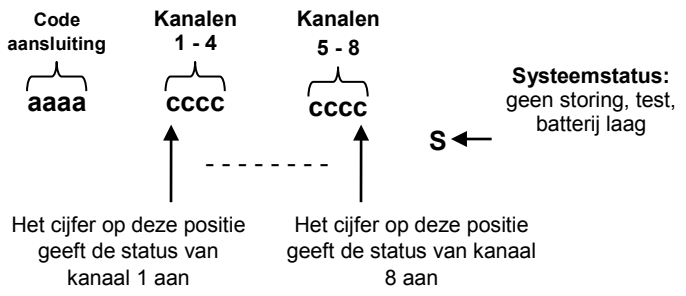

Scancom Data Format

D4. SIA-IP protocol uitleg

Type	Nummerreeks decimaal	Voorbeeld	Opmerkingen
Systeemrapporten	00	Systeemsabotage wordt gemeld als 000	
Normale zones/detectors	1-499	Zone 5 wordt gemeld als 005	
Keyfobs/gebruikers/tags	501-649	Nummer keyfob/gebruiker 101 meldt 601	
Hangers	651-699	Hanger nummer 1 meldt 651	
Keypads/ASU	701-799	Keypad nummer 8 meldt 708	
Sirenes	801-825	Sirenenummer 9 meldt 809	
Repeaters	831-850	Versterkernummer 4 meldt 834	
Expanders/busapparaten/PGM	851-875	Apparaatnummer 2 meldt 852	
Storingen voor: GSM BBA Plink Bewaker	 876 877 878 879	 Netwerkfout GSM module 876 Probleem met BBA bus 877	
	901- 999		Voor toekomstig gebruik

BIJLAGE E. Sabbat-Modus

E1. Algemene richtlijnen

Met de Sabbat-modus kunt u het alarmsysteem gebruiken zonder de sabbat te overtreden. De basisfunctie van dit alarm is dat de PIR-sensors niet geactiveerd zijn wanneer het systeem is uitgeschakeld.

Deze installatiemethode wordt gebruikt om transmissie van magneetcontacten te voorkomen, zoals getoond in de onderstaande tekening. De MC-302E wordt enkel gebruikt als transmissie apparaat om de status van de deur te rapporteren aan de centrale. Een bedrade magneetcontact wordt aangesloten op de ingang van de MC-302E en een open/gesloten schakelaar wordt in serie aangesloten op de ingang van de MC-302E.

Opmerking: *Voor de sabbat neutraliseert het sluiten van het circuit de magneet van de detector. U kunt de voordeur gebruiken zonder de sabbat te overtreden. Op de dag van de sabbat kunt u de schakelaar activeren om de deur te beveiligen. Deze handeling is toegestaan op de sabbat en ook wanneer de centrale is ingeschakeld.*

E2. Aansluiten

1. Leer een MC-302E in op de centrale van de PowerMaster (zie sectie 5.4.2).
2. Configureer de insteloptie “Input #1” van de MC-302E naar “Normaal gesloten” (raadpleeg de MC-302E Installatie instructies, sectie 2.3).
3. Sluit een bedrade magneetcontact aan op de MC-302E. Deze moet op de deur worden geïnstalleerd en wordt bediend door de deur te openen/sluiten (zie onderstaande tekening).
4. Een schakelaar open/gesloten moet in serie worden aangesloten op de ingang van de MC-302E.

Aansluitschema

A. MC-302^{E} apparaat
B. Bedraad magneetcontact
C. Kozijn
D. Bewegend deel
E. Schakelaar open/gesloten
E1. Gesloten
E2. Open

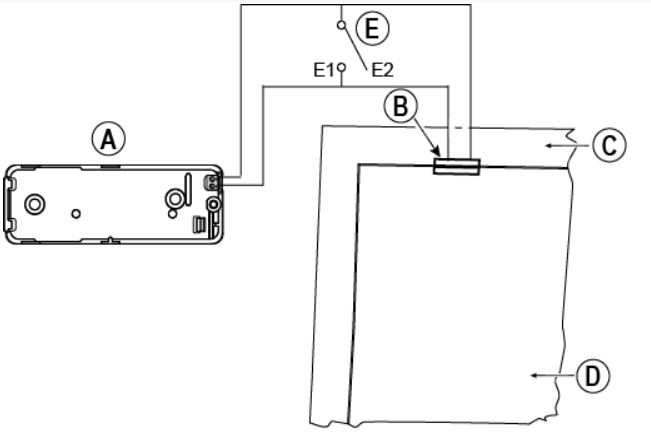

E3. Het systeem inschakelen met de Sabbatklok

1. Leer een MC-302E in op de centrale van de PowerMaster (zie sectie 5.4.2).
2. Configureer het zone type naar “11.SLEUTELSCH.” (zie sectie 5.4.2).
3. Configureer de insteloptie “Input #1” van de MC-302E naar “Normaal gesloten” (raadpleeg de MC-302E Installatie instructies, sectie 2.3).
4. Configureer de insteloptie “09:SLEUTELSCH.” uit het menu “03:CENTRALE” als “INSCH. THUIS” (zie sectie 5.5.2).

Opmerking: *Wanneer het alarmsysteem ‘s nachts met de Sabbatklok is ingeschakeld, moet de schakelaar open/gesloten open staan wanneer de deur is gesloten.*

BIJLAGE F. PowerLink3 IP Communicator[1]

BELANGRIJKE KENNISGEVING

Visonic is een fabrikant en leverancier van uitrusting. Visonic LEVERT GEEN PowerManage diensten, met inbegrip van event berichten of andere diensten voor het doorsturen van informatie.

Om alle functies van de PowerLink3 IP Communicator te benutten, moet u hem verbinden met een centrale meldkamer of een andere dienstverlener die Visonic PowerManage gebruikt.

De PowerLink3 IP Communicator is compatibel met de PowerMaster centrale versie 17 en hoger.

F.1 Aan de slag

De Visonic PowerLink3 IP Communicator vormt een communicatiekanaal met de PowerManage server en geeft u de mogelijkheid om events te verzenden, inclusief de alarmbeelden van PIR camera's, en de configuratie van de centrale te beheren. (Raadpleeg voor gedetailleerde informatie de PowerManage Gebruikershandleiding.)
Opmerking: *U kunt met de PowerLink3 IP Communicator geen camerabeelden bekijken of opties controleren via een webinterface.*

F.2 Specificaties

SOFTWARE	
Beveiligingssysteem	• Melding van PowerMaster events aan PowerManage servers • Communicatiekanaal met PowerManage servers
Beheer	• IP adres: Automatische of handmatige configuratie • Reset naar default fabrieksinstellingen • Firmware-upgrade op afstand
Gegevensbeveiliging	• AES 128 Bit encryptie van SIA-IP PowerMaster events
HARDWARE	
Verbinding met PowerMaster	• RS-232
Afmetingen	• 73 x 61.5 x 16mm (2-7/8 x 2-7/16 x 5/8 in.)
Gewicht	• 50g (1.8 oz.)
Kleur	• Zilver
Bedrijfstemperatuur	• 0ºC tot 49ºC (32ºF tot 120ºF)
Opslagtemperatuur	• -20ºC tot 60ºC (-4ºF tot 140ºF)

[1] In de menu's verschijnt PowerLink3 IP Communicator als “Breedband" of "Breedbandmodule".

F.3 Installatie

Inhoud van de verpakking

1 x Visonic PowerLink3 IP Communicator	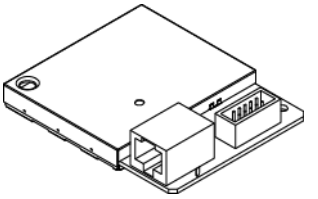
1 x 2m Cat-5 kabel	
1 x RS-232 kabel	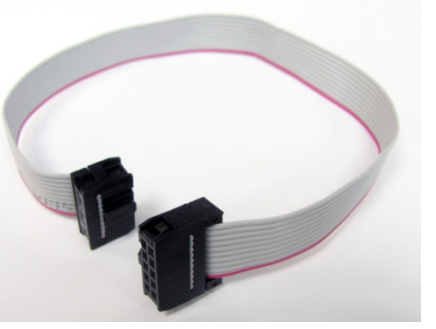

Systeemvereisten

- PowerMaster beveiligingssysteem
- Snelle internetverbinding (kabel of DSL) via een thuisrouter (Ethernet).
- Een vrije Ethernet poort op de thuisrouter voor de aansluiting van de PowerLink3 IP Communicator.

F.4 De Visonic PowerLink3 IP Communicator installeren

Volg deze instructies voor de installatie van de hardware van de Visonic PowerLink3 IP Communicator:

Opmerking: *De werking van de PowerLink3 IP Communicator wordt niet ondersteund door de batterij van de centrale. Als de stroom uitvalt, zal het toestel niet werken.*

Installatie van de hardware

Stap 1.

Open de centrale:

PowerMaster-10 G2

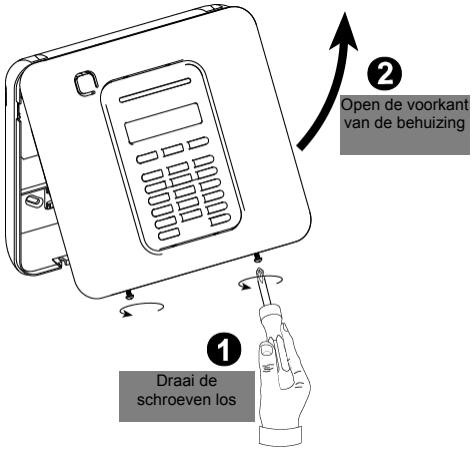

PowerMaster-30 G2

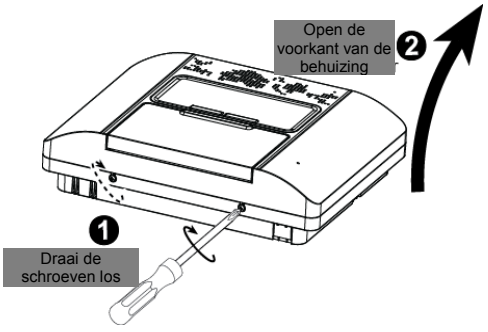

Stap 2.

Monteer de interne PowerLink3 IP Communicator in de centrale en bevestig met 2 schroeven:

PowerMaster-10 G2

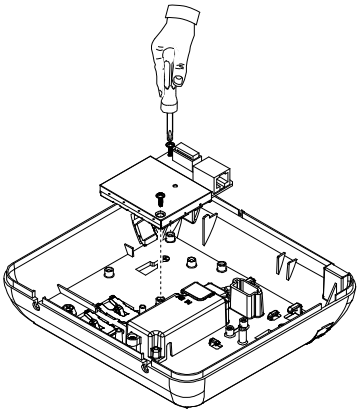

PowerMaster-30 G2

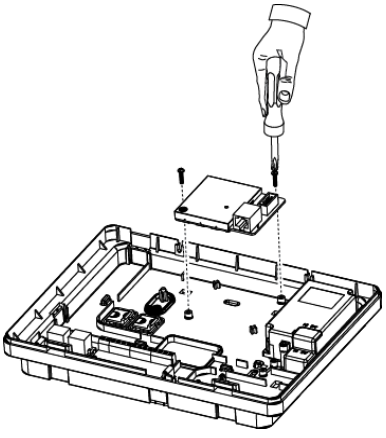

Stap 3

PowerMaster-10 G2:

1. **Sluit de bandkabel van het voorpaneel aan op de PowerLink3 IP Communicator.**
2. **Sluit de Cat-5 kabel van de PowerLink3 IP Communicator aan op de thuisrouter:**

PowerMaster-30 G2:

1. **Sluit de bandkabel van het voorpaneel aan op de PowerLink3 IP Communicator.**
2. **Sluit de Cat-5 kabel van de PowerLink3 IP Communicator aan op de thuisrouter:**

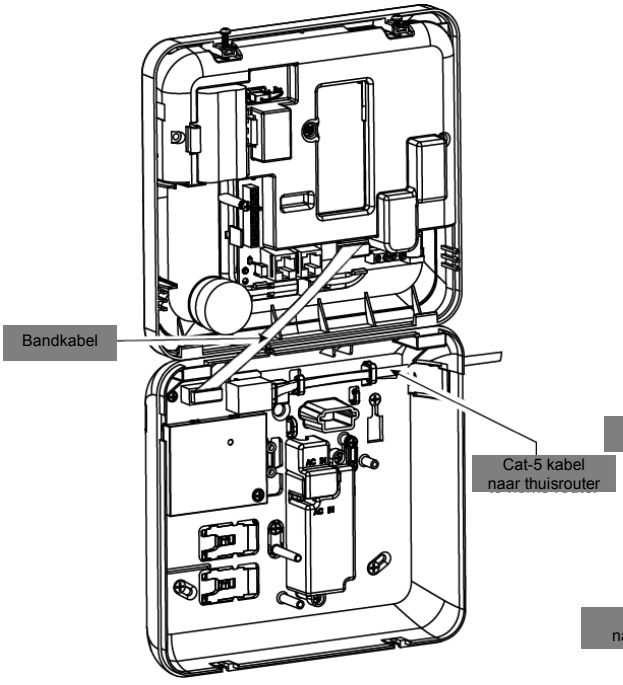

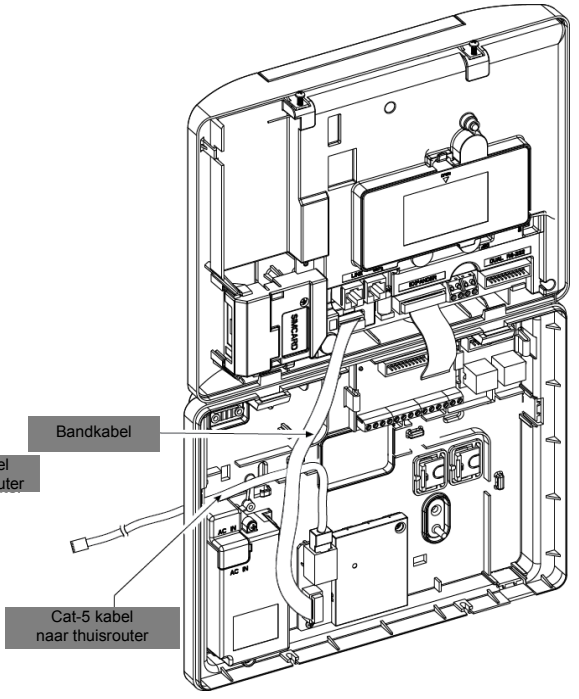

Opmerking: *Raadpleeg de PowerMaster-10 G2 Installatiegids, sectie 5.9.5 “De breedband/PowerLink module testen" om de correcte werking van de PowerLink3 IP Communicator te controleren.*

Opmerkingen:

1. *Om storing met de antenne te vermijden, mag u de Cat-5 kabel niet door de kabelingang rechts op de centrale leiden.*
2. *Raadpleeg de PowerMaster-30 G2 Installatiegids, sectie 5.9.5 “De breedband/PowerLink module testen" om de correcte werking van de PowerLink3 IP Communicator te controleren.*

Stap 4.

Sluit de centrale en bevestig met 2 schroeven vast:

PowerMaster-10 G2

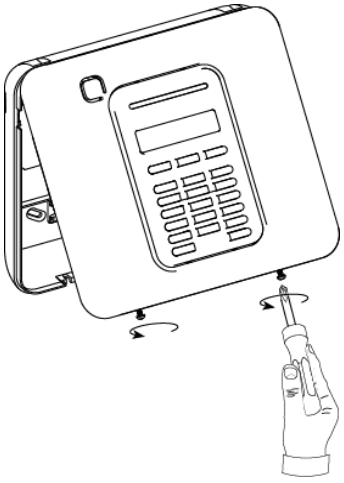

PowerMaster-30 G2

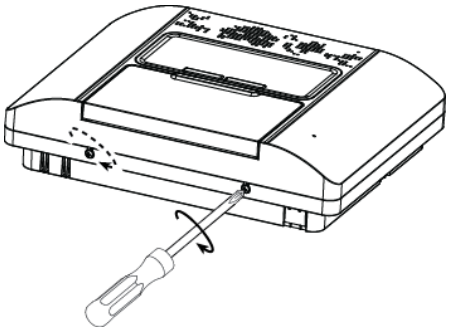

Configuratie van de centrale

De PowerLink3 IP Communicator is geïntegreerd met de PowerMaster centrale. Dit vergemakkelijkt de instelling van de vereiste menu's, die de installateur al kent.

Raadpleeg voor gedetailleerde instructies voor de programmering van de menu's sectie 5.6 "Communicatie".

Het communicatiekanaal instellen

Volg de onderstaande instructies om DHCP in te schakelen of het IP adres van de PowerLink3 IP Communicator in te stellen.

1. Ga in de PowerMaster centrale met behulp van de installatiecode naar het menu "INSTALLATIE MENU".
2. Ga naar het menu "04:COMMUNICATIE"
3. Ga naar het menu "7:BREEDBAND"
4. Selecteer "Handmatig IP" of "DHCP Client" en stel een van beide in.

Opmerking: Als "7:BREEDBAND" niet verschijnt of u niet in het menu kunt, moet u controleren of de PowerLink3 IP Communicator correct geïnstalleerd is.

Programmering voor het configureren van doormeldingen aan centrale meldkamers

Volg de onderstaande instructies om het type van de te melden events te selecteren en de methode voor de melding te bepalen.

1. Ga in de PowerMaster centrale met behulp van de installatiecode naar het menu "INSTALLATIE MODE".
2. Ga naar het menu "04:COMMUNICATIE"
3. Ga naar het submenu "3:PAC MELDING".
4. Programmeer de volgende menu's:
   - "01:MELDINGEN" – Selecteer het type van events dat de centrale aan de centrale meldkamer zal melden.
   - "02:1e DOORMELD/03:2e DOORMELD/04:3e DOORMELD" – Definieer de 1ste/2de/3de prioriteit voor de methode voor het melden van events. Selecteer de optie "breedband" voor PowerLink3 IP Communicator.
   - "21:IP ONTVR.1/22:IP ONTVR.2" – Voer het IP adres in van de centrale meldkamer waar de PowerLink3 IP Communicator events zal melden (niet-verplicht veld).

BIJLAGE G. Verklarende woordenlijst

Afbreekperiode: als er een alarm afgaat wordt eerst gedurende een beperkte periode de interne zoemer geactiveerd die als afbreekperiode door de monteur is ingesteld. Als u per ongeluk een alarm doet afgaan, kunt u het systeem binnen de afbreekperiode uitschakelen voordat de sirenes gaan luiden en het alarm wordt gerapporteerd aan de *responders op afstand.*

Alarm: Er zijn 2 soorten alarmen:

Luid alarm – de interne en externe sirenes klinken constant en de centrale meldt de event telefonisch.

Stil alarm – de sirenes klinken niet, maar de centrale meldt de event wel telefonisch.

Een alarm wordt veroorzaakt door:

- Een beweging die door een *bewegingsmelder is gedetecteerd*
- Een statusverandering die door een *magneetcontact* is gedetecteerd – een gesloten raam of deur wordt geopend
- Rook wordt gedetecteerd door een *rookmelder*
- Er is *sabotage* aan één van de detectors
- Tegelijkertijd op twee noodknoppen te drukken (paniek)

Inschakelen: het alarmsysteem inschakelen is een actie waarbij een alarm afgaat als een zone wordt “gestoord” door een beweging of bij het openen van een deur of raam. De centrale kan zijn ingeschakeld in verschillende modi (zie *AFWEZIG*, *THUIS, VERSNELD* en *KINDZENDER*).

Toegewezen: Heeft betrekking op zones.

Geassocieerd: Heeft betrekking op apparaten.

AFWEZIG: Bij het waarnemen van beweging zendt de sensor een alarmsignaal naar het systeem. Alle zones, *intern* en *omtrek* evengoed, worden beveiligd.

Deurbelzones: Hiermee kunt u activiteiten in het beveiligde gebied nagaan als het alarmsysteem in de uitgeschakelde status is. Als een belzone wordt “verstoord” gaat de zoemer twee keer af. De zoemer gaat niet af als de zone weer vrij komt (terug naar de normale status). Bewoners kunnen deze functie gebruiken om bezoekers aan te kondigen of om op kinderen te letten. Bedrijven kunnen deze optie gebruiken als klanten het bedrijf binnenkomen of als personeel beperkte gebieden betreden.

Opmerking: *uw installateur zal nooit een 24-uur zone of een brandzone als belzone instellen, daar beide zonetypes een alarm doen afgaan als het systeem in de uitgeschakelde status is.*

Hoewel er meerdere zones als belzones zijn ingesteld, kunt u de belfunctie ook inschakelen of uitschakelen.

Communicators: Heeft betrekking op communicatiekanaal, bijvoorbeeld GSM.

Centrale: De centrale is een elektronische schakelkast met het elektronische circuit en de microprocessor die het alarmsysteem aansturen. Ze verzamelt informatie van verschillende sensoren, verwerkt deze en zal op verschillende manieren hierop reageren. Ze bevat ook de gebruikersinterface – bedieningstoetsen, het numerieke keypad, display, sounder en speaker.

Standaardinstellingen: Instellingen die van toepassing zijn voor een bepaalde groep apparaten.

Detector: Het apparaat dat een alarm verstuurt, dat communiceert met het systeem (bijv. Next PG2 is een bewegingsdetector, SMD-426 PG2 is een rookmelder).

Uitschakelen: Het tegenovergestelde van inschakelen – een actie waarbij het controlepaneel naar de normale stand-by status wordt hersteld. In deze status doen alleen *brand en 24-uur zones* een alarm afgaan als deze worden verstoord, maar kan er ook een *“paniekalarm*” afgaan.

Verstoorde zone: Een zone die in staat van alarm is (dit kan zijn veroorzaakt door een open venster of door een beweging in het bereik van een bewegingsdetector). Een verstoorde zone wordt als “niet beveiligd” beschouwd.

Geforceerde inschakeling: Als één van de systeemzones is *geforceerd* (open), kan het alarmsysteem niet worden ingeschakeld. Een manier om dit probleem op te lossen is de oorzaak van de zonestoring te vinden en te verwijderen (deuren en ramen sluiten). Een andere manier om dit op te lossen is een **geforceerde inschakeling**- een automatische deactivering van zones die nog steeds *verstoord* zijn totdat de uitloopvertraging is afgelopen. Overbrugde zones zijn niet beveiligd tijdens de inschakelperiode. Zelfs als zij zijn hersteld naar normaal (gesloten), blijven overbrugde zones onbeveiligd totdat systeem is uitgeschakeld.

Toestemming voor “geforceerd inschakelen” wordt door de monteur geweigerd als hij het systeem programmeert.

THUIS: Deze alarmsituatie wordt gebruikt als de bewoners in het beveiligde pand zijn. Een klassiek voorbeeld is bijv. als de familie zich voorbereid om te gaan slapen. Met de THUIS inschakeling zijn omtrekzones beveiligd maar de interieur zones niet. Hierdoor worden bewegingen in de interieur zones door het controlepaneel genegeerd, maar de verstoring van een omtrekzone zal alarm slaan.

Versneld: U kunt het systeem programmeren op AFWEZIG-VERSNELD of THUIS-VERSNELD, hierdoor annuleert u de inloopvertraging voor alle vertragingzones tijdens één inschakelingperiode.
U kunt bijvoorbeeld het controlepaneel in de THUIS-VERSNELD modus inschakelen en in het beveiligde gebied blijven. Alleen de omtrek beveiliging is actief en als u niet verwacht dat iemand onverwachts binnenkomt terwijl het systeem is geactiveerd, is alarmering bij binnenkomst door de voordeur een goede beveiliging.
Om het systeem uit te schakelen zonder een alarm te veroorzaken, gebruikt u uw afstandsbediening toetsenpaneel (dat gewoonlijk toegankelijk is zonder dat een omtrekzone wordt verstoord) of gebruik een keyfobzender.

Kindzender: De Kindzender modus is een speciale inschakelmodus waarin "huissleutelgebruikers" een "huissleutelbericht" genereren naar een telefoon of een pieper als zij het systeem uitschakelen.

Als bijvoorbeeld ouders zeker willen zijn dat hun kind van school is teruggekomen en het systeem heeft uitgeschakeld.

Kindzender inschakeling is alleen mogelijk als het systeem in de WEG modus is ingeschakeld.

Locatie: Het toewijzen van een benoemde locatie aan een apparaat (bijv. Garage, Voordeur, enz.).

Draadloos magneetcontact: Een magnetisch aangestuurde schakelaar en een draadloze PowerG zender in een gedeelde behuizing. De detector wordt op deuren en vensters gemonteerd om veranderingen te detecteren (van gesloten naar open en omgekeerd). Nadat is gedetecteerd dat een deur of raam open staat, verzend de detector zijn ID code en een “alarm” signaal en meerdere status signalen naar de centrale.

Als de centrale niet is ingeschakeld zal deze het alarm systeem als “niet gereed voor inschakeling” beschouwen totdat het een “herstel” signaal van dezelfde melder krijgt.

Draadloze bewegingsmelder: een passief infrarood bewegingsmelder en een draadloze PowerG zender in één behuizing. Nadat beweging is gedetecteerd, verzend de detector zijn ID code en een “alarm” signaal en meerdere status signalen naar het systeem. Na de verzending is het in de stand-by status om bewegingen te detecteren.

Geen-alarmzone: Uw installateur kan ook zones toewijzen die niet voor alarm bestemd zijn. Een bewegingsmelder die in een donkere trap is geïnstalleerd kan bijvoorbeeld automatisch het licht aandoen als iemand deze donkere trap oploopt. Een ander voorbeeld is een draadloze zender, gekoppeld aan een zone die het openingsmechanisme van een hek bediend.

Direct inschakeling: Inschakeling zonder een gebruikerscode. Het systeem vraagt niet naar uw gebruikerscode als u één van de inschakelingknoppen indrukt. Toestemming om deze inschakelingmethode te gebruiken wordt door de monteur gegeven of geweigerd bij het programmeren van het systeem.

Beantwoording op afstand: Een responder is een professionele service provider waar de huiseigenaar of bedrijfseigenaar zich op inschrijft (*een meldkamer*) of een kennis/vriend die bij afwezigheid van de bewoners op de beveiligde locatie past. De *centrale* meldt events per telefoon aan beide soorten responders.

Herstel: Als een detector van de alarmstatus naar de gewone stand-by status overgaat is hij “hersteld”.
Een *bewegingdetector* herstelt zich automatisch nadat een beweging is gedetecteerd en is gelijk weer in staat om te detecteren. Deze vorm van “herstel” wordt niet gerapporteerd naar de *responders* op afstand.
Een *magnetische contactdetector* herstelt alleen als de beveiligde deur of het raam wordt gesloten. Deze vorm van “herstel” wordt gerapporteerd naar de *responders* op afstand.

Sensor: Het sensorelement: pyro-elektrische sensor, fotodiode, microfoon, optische rookmelder, etc.

Signaalsterkte: De kwaliteit van de communicatielink tussen het component en de centrale.

Draadloze rookmelder: Een gewone rookmelder en een draadloze PowerG zender in een gedeelde behuizing. Nadat rook is gedetecteerd, verzend de melder zijn ID-code en een alarmsignaal en meerdere statussignalen naar de *centrale*. Omdat de rookmelder aan een speciale *brandzone* is gekoppeld, gaat het brandalarm af.

Status: AFWEZIG, THUIS, AFWEZIG-VERSNELD, THUIS-VERSNELD, KINDZENDER, GEFORCEERD, OVERBRUGGEN.

Status: Netspanning uitval, lage batterij, storing, enz.

Gebruikerscodes: De PowerMaster is ontworpen om uw opdrachten uit te voeren, aangenomen dat zij door een geldige veiligheidstoegangscode worden voorafgegaan.
Onbevoegde personen die deze code niet kennen en proberen om het systeem *uit te schakelen* zullen hierin niet slagen. Er zijn echter bepaalde handelingen die zonder een gebruikerscode kunnen worden uitgevoerd daar zij niet het veiligheidsniveau van het alarmsysteem in gevaar brengen.

Zone: Een zone is een gebied in het beveiligde pand dat onder supervisie van een specifieke detector staat. Tijdens programmering, stelt de monteur de *centrale* in staat om het ID van de detectors te leren en deze naar gewenste zone te koppelen. Daar de zone wordt onderscheiden volgens het nummer en de naam, kan het systeem de zonestatus aan de gebruiker en alle door de zonedetector gerapporteerde events in zijn geheugen rapporteren. Versnelde Directe en vertragingszones worden alleen “bewaakt” als de centrale is ingeschakeld, andere (*24-uur*) *zones* worden “bewaakt” indien het systeem wel of niet is ingeschakeld.

Zone type: Het zone type bepaalt hoe het systeem alarmen en andere signalen die uit het apparaat gezonden worden, hanteert.

BIJLAGE H. Conformiteit

Visonic Group verklaart hierbij dat de centrale eenheden en hulpstukken van de PowerG series zodanig zijn ontworpen dat zij voldoen aan:

- **Europese CE standaarden**

De PowerMaster voldoet aan de RTTE-vereisten – Richtlijn 1999/5/EG van het Europees Parlement en van de Raad van 9 maart 1999.

In overeenstemming met de Europese standaard EN50131-1, EN 50131-3 en EN 50131-4 Type Z is de veiligheidskwalificatie van de PowerMaster “2 – laag tot middelmatig risico" en de omgevingsclassificatie is II – "algemeen binnenshuis" en het type stroomvoorziening is A. EN 50131-6.

- **GSM standaarden:**

Europa: Voldoet aan CE standaarden 3GPP TS 51.010-1, EN 301 511, EN301489-7

- **Applica T&C:**

PowerMaster-10 G2 is gecertificeerd door Applica T&C voor de volgende standaarden:
EN 50131-1, EN 50131-3, EN 50131-6, EN 50136-1 en EN 50136-2. Categorie SP4 (Pass-through operationele modus) alleen bij PLINK3 (BBA) en GSM 350.

Applica T&C heeft enkel de 868 MHz variant van dit product gecertificeerd.

- **Beveiligingsgraad:**

Volgens EN 50131-1:2006 en A1:2009 kan deze apparatuur tot en met Beveiligingsgraad 2 worden gebruikt in geïnstalleerde systemen.

- **EN 50131-1 Milieuklasse**

Klasse II

WAARSCHUWING! *Wijzigingen of aanpassingen aan deze eenheid aangebracht die niet uitdrukkelijk door de partij die verantwoordelijk is voor de naleving zijn goedgekeurd kunnen de mogelijkheid van de gebruiker om de apparatuur te gebruiken ongeldig maken.*

GARANTIE

Visonic Limited (de “Fabrikant") garandeert uitsluitend aan de oorspronkelijke aankoper (de “Aankoper”) dat alleen dit product ("het Product") vrij is van productie- en materiaalfouten bij normaal gebruik en onderhoud, over een periode van twaalf (12) maanden vanaf de datum van levering door de Fabrikant.

Deze Garantie geldt uitsluitend op voorwaarde dat het Product correct werd geïnstalleerd, onderhouden en bediend bij normaal gebruik conform de aanbevolen installatie- en bedieningsinstructies van de Fabrikant. Deze Garantie is niet van toepassing op producten die omwille van een andere reden, te bepalen door de Fabrikant, defect zijn, zoals een verkeerde installatie, het niet volgen van de aanbevolen installatie- en gebruiksinstructies, verwaarlozing, sabotage, misbruik of vandalisme, ongeval, wijzigingen aan het product, of reparatie door anderen dan de Fabrikant.

De Fabrikant beweert niet dat dit Product niet gecompromitteerd en/of misleid kan worden of dat het Product elk overlijden, persoonlijke en/of lichamelijke verwonding en/of schade aan eigendommen als resultaat van een inbraak, diefstal, brand of andere gebeurtenis kan voorkomen of dat het Product in alle gevallen een adequate waarschuwing of bescherming zal geven. Een goed geïnstalleerd en onderhouden product vermindert uitsluitend het risico van dergelijke gebeurtenissen zonder waarschuwing, maar het is geen verzekering of garantie dat zo’n gebeurtenis niet zal plaatsvinden.

DEZE GARANTIE IS EXCLUSIEF EN KOMT UITDRUKKELIJK IN DE PLAATS VAN ALLE ANDERE SCHRIFTELIJKE OF MONDELINGE GARANTIES, VERPLICHTINGEN OF AANSPRAKELIJKHEDEN, UITDRUKKELIJK AANGEGEVEN OF GEÏMPLICEERD, INCLUSIEF ENIGE GARANTIE VAN VERKOOPBAARHEID OF GESCHIKTHEID VOOR EEN SPECIAAL DOEL OF ANDERS. IN GEEN GEVAL ZAL DE FABRIKANT JEGENS IEMAND AANSPRAKELIJK ZIJN VOOR ENIGE GEVOLG- OF INCIDENTELE SCHADE DOOR SCHENDING VAN DEZE GARANTIE OF ENIGE ANDERE GARANTIES, ZOALS BOVENVERMELD.

IN GEEN ENKEL GEVAL ZAL DE FABRIKANT AANSPRAKELIJK ZIJN VOOR ENIGE SCHADE, INBEGREPEN ZONDER BEPERKING, VOOR SPECIALE, INDIRECTE, ONVOORZIENE, RESULTERENDE, OF STRAFRECHTELIJKE SCHADE OF VERLIES, SCHADE OF KOSTEN, MET INBEGRIP VAN HET VERLIES VAN HET GEBRUIK, WINSTEN, OPBRENGSTEN OF GOODWILL, DIRECT OF INDIRECT VOORTVLOEIEND UIT DE ONMOGELIJKHEID VAN HET PRODUCT GEBRUIK TE MAKEN, VOOR HET VERLIES OF DE VERNIETIGING VAN ANDERE EIGENDOMMEN OF ENIGE ANDERE REDEN, ZELFS INDIEN DE FABRIKANT OP DE HOOGTE WERD GESTELD VAN DE MOGELIJKHEID VAN DERGELIJKE SCHADE.

DE FABRIKANT IS NIET AANSPRAKELIJK VOOR OVERLIJDEN, PERSOONLIJKE EN/OF LICHAMELIJKE VERWONDING EN/OF SCHADE AAN EIGENDOM OF ANDER VERLIES, HETZIJ DIRECT, INDIRECT, INCIDENTEEL, OF GEVOLGSCHADE, OF ANDERZIJDS, GEBASEERD OP EEN BEWERING DAT HET PRODUCT NIET GOED ZOU HEBBEN GEFUNCTIONEERD.

Nochtans, indien de Fabrikant direct of indirect aansprakelijk wordt gehouden voor enig verlies of schade onder deze beperkte waarborg, **DAN ZAL DE MAXIMALE (EVENTUELE) AANSPRAKELIJKHEID VAN DE FABRIKANT IN GEEN GEVAL DE AANKOOPPRIJS VAN HET PRODUCT OVERSCHRIJDEN,** dat als vereffende schade vastgesteld zal worden en niet als een straf en het zal het volledige en enige rechtsmiddel zijn tegen de Fabrikant.

Door aanvaarding van de levering van het Product, stemt de Aankoper in met de genoemde verkoopsvoorwaarden en garantie en bevestigt hij/zij dat hij/zij hiervan op de hoogte werd gesteld.

Sommige rechtsgebieden staan de uitsluiting of beperking van incidentele of gevolgschade niet toe, bijgevolg gelden deze beperkingen mogelijk niet onder bepaalde omstandigheden.

De Fabrikant is in geen geval aansprakelijk voor het niet naar verwachting presteren van het Product als het gevolg van sabotage en/of de verstoring van de telecommunicatie of elektronische apparatuur of programma’s.

De verplichtingen van de Fabrikant zullen onder deze Garantie beperkt worden tot het repareren en/of vervangen, door hem te bepalen, van het defecte product of enig deel daarvan. Een herstel en/of vervanging verlengt de oorspronkelijke Garantieperiode niet. De Fabrikant is niet verantwoordelijk voor demonterings- en/of herinstallatiekosten. Om van deze Garantie gebruik te kunnen maken, dient het Product met een vooruitbetaalde en verzekerde zending teruggestuurd te worden aan de Fabrikant. Alle verzend- en verzekeringskosten vallen onder de verantwoordelijkheid van de Aankoper en worden niet opgenomen in deze Garantie.

Deze garantie zal niet gewijzigd, aangepast of verlengd worden, en de Fabrikant machtigt niemand om in zijn opdracht deze garantie te wijzigen, aan te passen of te verlengen. Deze garantie is alleen van toepassing op het Product. Alle producten, accessoires of hulpstukken van anderen die in samenwerking met het Product gebruikt worden, inclusief de batterijen, zullen slechts gedekt worden door hun eigen eventuele garantie. De Fabrikant is niet aansprakelijk voor enige directe, indirecte, incidentele, gevolg- of andere schade of verlies, die veroorzaakt is door een defect van het Product tengevolge van producten, accessoires of hulpstukken van anderen, inclusief batterijen die in samenwerking met de Producten gebruikt zijn. Deze Garantie is exclusief bedoeld voor de oorspronkelijke Aankoper en is niet overdraagbaar.

Deze Garantie geldt als aanvulling en heeft geen invloed op uw juridische rechten. Elke bepaling in deze garantie die in strijd is met de Wetgeving in de staat of het land waar het Product wordt geleverd, is niet van toepassing.

Waarschuwing: De gebruiker dient de installatie- en gebruiksinstructies van de Fabrikant op te volgen en onder andere het Product en het hele systeem minstens eenmaal per week te testen. Bovendien dient de gebruiker alle noodzakelijke voorzorgsmaatregelen te treffen voor zijn/haar veiligheid en de bescherming van zijn/haar eigendom.

1/08

D-305381

EMAIL: info@visonic.com
INTERNET: www.visonic.com
©VISONIC LTD. 2016 D-305381 POWERMASTER-10 G2 Installatiehandleiding (REV. 2, 4/16) Vertaling van D-304828 REV. 1

Beknopte handleiding PowerMaster-10/30 G2

Het systeem in- en uitschakelen

Stap		Bediening	Gebruikersactie	Opmerkingen
Optioneel	1	Druk op de knop Partities en selecteer een PARTITIE (als Partitie geactiveerd is) – wordt gebruikt om het alarmsysteem in drie onafhankelijk gecontroleerde zones te verdelen	gevolgd door elke combinatie van , , of	U hoort een "protest" pieptoon als u een partitie kiest waarin geen sensoren/randapparaten ingeleerd zijn.
	2	Inschakelen AFWEZIG – wordt gebruikt om het alarm in te schakelen wanneer het beveiligde pand volledig wordt verlaten.	+ [ ] of voer code in	**INSCHAKELING** indicator blijft branden in de ingeschakelde status. **INSCHAKELING** indicator dooft in de uitgeschakelde status. Door het uitschakelen van het systeem stopt ook het sirene alarm, onafhankelijk of het alarm is gestart in de ingeschakelde of uitgeschakelde staat.
		Inschakelen THUIS – wordt gebruikt om het systeem in te schakelen wanneer mensen in het beveiligde pand aanwezig zijn.	+ [ ] of voer code in	
		Uitschakelen (UIT) – wordt gebruikt om de centrale weer in de normale stand-by status te schakelen	+ [ ] of voer code in	
Optioneel		Direct inschakelen AFWEZIG (als Direct inschakelen actief is) – wordt gebruikt om zonder gebruikerscode in te schakelen in de modus AFWEZIG		
		Direct inschakelen THUIS (als Direct inschakelen actief is) – wordt gebruikt om zonder gebruikerscode in te schakelen in de modus THUIS		
		Geforceerd inschakelen AFWEZIG (systeem niet klaar) – wordt gebruikt om het alarmsysteem in de modus AFWEZIG in te schakelen wanneer een van de systeemzones wordt verstoord	+ [ ] of voer code in om de pieptoon "protest" uit te schakelen	
		Geforceerd inschakelen THUIS (systeem niet klaar) – wordt gebruikt om het alarmsysteem in de modus THUIS in te schakelen wanneer een van de systeemzones wordt verstoord	+ [ ] of voer code in om de pieptoon "protest" uit te schakelen	
Optioneel	3	VERSNELD – wordt gebruikt om in de modus Direct in te schakelen, zonder inloopvertraging	(na inschakelen als THUIS/AFWEZIG)	
		KINDZENDER – wordt gebruikt voor keyfobzenders 5 tot 8 (PowerMaster-10 G2) / gebruikerscodes 23-32 (PowerMaster-30 G2)		

***Opmerking:** De in de fabriek ingestelde hoofdgebruikerscode is 1111. De code is niet vereist als de installateur direct inschakelen heeft toegelaten. Wijzig de fabriekscode onmiddellijk een geheime code (zie Hoofdstuk 6, sectie B.4 van de Gebruikershandleiding PowerMaster-10/30 G2).*

Alarmen activeren

Alarmen	Acties	Opmerkingen
Noodalarm	(≈ 2 sec.)	Druk op om het alarm te stoppen en voer uw geldige gebruikerscode in.
Brandalarm	(≈ 2 sec.)	
Paniekalarm	+ (≈ 2 sec.)	

Gereedmaken voor inschakeling

Controleer dat GEREED wordt getoond voordat u gaat inschakelen.

GEREED UU:MM	Dit geeft aan dat alle zones beveiligd zijn en dat u het systeem indien gewenst kunt inschakelen.

Als ten minste één zone open (verstoord) is, zal het display tonen:

NIET GEREED UU:MM	Dit geeft aan dat het systeem niet klaar is om ingeschakeld te worden en dat één of meerdere zones niet beveiligd zijn. Dit kan echter ook betekenen dat, afhankelijk van de configuratie van het systeem, een onopgeloste conditie aanwezig is, zoals een bepaalde probleemconditie, blokkering, etc.

Voor het bekijken van de open zones klik op [i OK]. De details en de locatie van de eerste open zone detector (waarschijnlijk een open deur of venster sensor) worden getoond. Voor het herstellen van de open zone moet de sensor worden gevonden en beveiligd (sluit de deur of het venster) – zie hieronder “Apparaat vinden”. Elke klik op [i OK] toont een andere open zone of storing indicatie. Aanbevolen wordt om de open zone(s) te herstellen, zodat het systeem gereed is voor de status “gereed voor inschakeling”. Als dit niet lukt, raadpleegt u uw monteur.

Opmerking: *Voor het verlaten en terug te gaan naar de “GEREED” display, klik op* [↰].

Apparaat vinden: Het PowerMaster systeem heeft een apparaat lokaliseerder die u helpt open of verstoorde apparaten te identificeren, welke worden aangegeven op de LCD display. Als het LCD display een open of verstoord apparaat aangeeft, gaat de LED op het betreffende apparaat knipperen om aan te geven **”ik ben het"**. De **"ik ben het"** indicatie zal gedurende max. 16 seconden worden getoond op het apparaat en zal aanhouden zo lang de LCD het apparaat weergeeft.

Zone overbruggingschema

Overbrugging maakt het mogelijk dat slechts een deel van het systeem wordt ingeschakeld, waardoor –terwijl het systeem is ingeschakeld – vrije beweging van mensen mogelijk is in bepaalde zones. Het wordt ook gebruikt om tijdelijk defecte zones of bepaalde sensoren te deactiveren, waardoor reparaties in een ruimte mogelijk worden.

Hier kunt u het Zone overbruggingschema instellen, d.w.z. door het bladeren door de lijst van in het PowerMaster systeem geregistreerde (ingeleerde) sensors en aan te geven welke defecte of verstoorde sensoren (GEREED of NIET GEREED) overbrugd (gedeactiveerd) moeten worden of welke OVERBRUGDE zones (sensoren) gewist (gereactiveerd) moeten worden.

Als u een Overbruggingschema heeft ingesteld, kunt u de onderstaande 3 opties gebruiken:

- Snel bekijken van overbrugde zones – zie Hoofdstuk 6, sectie B.2 van de PowerMaster-10/30 G2 Gebruikershandleiding.
- Snel wissen van een overbrugde zone, d.w.z. het reactiveren van de overbrugde zone – zie Hoofdstuk 6, sectie B.1 van de de PowerMaster-10/30 G2 Gebruikershandleiding.
- Herhalen (terugroepen) van het laatst gebruikte overbruggingschema – zie Hoofdstuk 6, sectie B.3 van de PowerMaster-10/30 G2 Gebruikershandleiding

Melding van events via de telefoon

De PowerMaster kan worden geprogrammeerd voor de selectieve melding van event berichten aan individuele telefoonabonnees – zie Hoofdstuk 6, sectie B.2 van de PowerMaster-10/30 G2 Gebruikershandleiding.

PowerMaster-10 G2 centrales

Bij een alarm wordt het volgende stembericht naar het telefoonnummer verstuurd om een event te melden:

* **BRAND:** AAN – AAN – AAN – pauze **(- – – – – –** .....).

** **INBREKER**: Doorlopend AAN (▬▬▬▬▬▬ ...)

*** **NOODALARM**: Sirene met 2 tonen.

Om de alarmmelding te stoppen – druk op **"2"** op het toetsenbord van de telefoon. Het alarmgeluid zal onmiddellijk stoppen.

PowerMaster-30 G2 centrales

Wanneer de opgebelde persoon een oproep van de PowerMaster-30 beantwoordt, hoort hij een mondelinge boodschap met de "huisidentiteit" en het type van het incident dat zich heeft voorgedaan.

De opgebelde persoon kan het bericht met een toets op het toetsenpaneel van zijn telefoon als volgt bevestigen.

Commando	Toets
Alleen bevestigen: De PowerMaster beëindigt de oproep en beschouwd het incident als gerapporteerd.	2
Bevestigen en meeluisteren: Het beveiligde pand wordt gedurende 50 seconden “afgeluisterd”. De opgebelde persoon kan de tijd verlengen door nogmaals op [3] te drukken voordat PowerMaster de oproep verbreekt, of kan op [1] drukken om te spreken.	3
Bevestigen en spreken: De opgebelde persoon kan 50 seconden spreken tegen degene die in het beveiligde pand is. De opgebelde persoon kan de spreektijd verlengen door nogmaals op [1] te drukken voor de PowerMaster de oproep verbreekt, of kan op [3] drukken om te luisteren.	1
Bevestigen en 2-weg conversatie: U en de gebelde partij kunnen gedurende 50 seconden (verlengbaar) spreken en luisteren zonder het systeem van "meeluisteren" naar "spreken" en omgekeerd te moeten schakelen.	6
Bevestigen en een statusrapport opvragen: De PowerMaster zal een mondeling rapport van de systeemstatus geven. Bijvoorbeeld: *[Uitschakelen – gereed om in te schakelen]* of *[Uitschakelen – achterdeur open]* of *[Uitschakelen – alarm in geheugen].*	9